eepos



NEU

BANDOBER-KONSTRUKTION
(S.93-94)

LINE SIDE MEDIA EQUIPMENT
(P.93-94)

Der Aluminium-Systembaukasten mit der größten Vielfalt.
Der Maßstab für Ergonomie und Leichtlauf.

The modular aluminium crane system for maximum flexibility.
Ergonomics and smooth running to a new standard.

PRO-LIFT SOLUTIONS

eepos

one



Profile | Profiles — 05

Kranprofile XS-XXL Crane profile XS-XXL 05
Verstärkungsprofil Reinforcement profile 13
Kurvensegmente Curved segments 15



Profilzubehör | Profile equipment — 17

Servicestation Service station 17
Profilabschluss, Anschläge Profile end cover, end stop 18
Verbinder, Distanzierungen Joint set, spacer 14, 24, 25



Kranzubehör | Crane equipment — 26

Aufbockungen Elevation module 26
Gegengewicht Counterweight 29
Sicherungssysteme Safety systems 31
Kranträgeraufhängung Crane girder mountings 33



Fahrwagen und Anbauten | Trolleys and additions — 35

Übersicht Fahrwerke Overview trolleys 35
Drehmomentenzubehör Torque units 47
Antriebe, eedrive, Bremsen Drives, eedrive, brakes 51



Aufhängungen | Mountings — 56

I-Träger | I-beams 56
Umklammerung | Clasping brackets 59
Beton | Concrete 61
Schrägaufhängung | Incliend mounting 67



Kranelektrik | Crane electrics — 73

Kabelschlepp, Energiekette | Cable trolleys, energy chain 75
Schleifleitung, extern / intern |
Conductor line, external / internal 84
Kreuzschalter| Limit switch with rotating head 85
Druckluft | Compressed air 86



Säulenschwenkkran | Column slewing jib crane — 87

Säulenschwenkkran | Column slewing jib crane 87
Wandschwenkkran | Wall slewing jib crane 89

PRO-LIFT SOLUTIONS



Bandoberkonstruktion | Line side media equipment 93

NEU NEW

nano



Profile | Profiles 95

- Profile nano 40-80 | Profiles nano 40-80 98
- nano Kurvensegmente | nano curved segments 101
- nano Servicestation | nano service station 102



Fahrwerke | Trolleys *103* 103



Zubehör | Equipment 104

- Profilverbinder | profile joint sets 104
- Profilaufnahme | Profile suspension 105
- Anschläge | Endstops 107
- Sicherungssysteme | Safety systems 108



Aufhängungen, Verbinder | Mountings, connectors 109

- Aufhängungen | mountings 109
- Verbinder zu anderen Systemen | Connection to other systems 118



Energieversorgung | Energy supply 112 112



Schwenkausleger bis 50 kg | jib cranes up to 50 kg 119 119

base

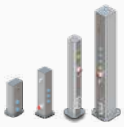

base Energiesäulen | base energy column 121

- Energiesäule XS2, S4, M2+, L2+ | energy column XS2, S4, M2+, L2+ 123
- Schwenkausleger XS | Slewing jib crane XS 128

base Moduleinsätze | base module inserts *125* 125

move



move Hubachse S | move lifting axis S 133 131

move Hubachse L | move lifting axis L 136

PRO-LIFT SOLUTIONS



eepos

PRO-LIFT SOLUTIONS

Der eepos one Baukasten ist der umfangreichste Aluminium-Kransystembaukasten mit der größten Vielfalt. Damit wird ein Höchstmaß an Ergonomie und Energieeffizienz möglich, das seit der Markteinführung 2006 Benutzer und Betreiber begeistert.

Mit der Aluminiumlegierung EN AW 6063 T66 hat eepos einen Systembaukasten für Flächenkrananlagen mit einer Tragfähigkeit bis 2.000 kg konstruiert, der in Produktionshallen, an Fertigungsstraßen, Montagelinien, an Arbeitsstationen und auch in rauen Umgebungen sicher und zuverlässig arbeitet.

Das exakte Zusammenspiel der Fahrwerke und dem Fahrwerksraum der im Strangpressverfahren hergestellten Aluminiumprofile ist die Grundlage für den erfolgreichen verklemmungsfreien Leichtlauf. Die Zubehörteile werden zum großen Teil aus verzinktem Stahl oder aus verstärkten Hochleistungskunststoffen hergestellt.

The eepos one kit is the most extensive aluminium crane system with the largest variety. A high degree of ergonomics and energy efficiency is possible which inspires users and operators since its introduction into market since 2006.

By the use of aluminium alloy EN AW 6063 T66 eepos designed a modular kit for area crane systems for loads up to 2.000 kg. It is safe and reliable in factories, on production lines, assembly lines, to workstations and even in harsh environments.

The precise interaction of forged aluminum trolleys and the track area in the extruded aluminium profiles is the basis for the successful smooth running without any blocking. The accessories are made largely of galvanized steel or reinforced high-performance plastics.

one

Ergonomie und Energieeffizienz von Anfang an

Ergonomics and energy efficiency right from the start

Angewandte Standards und Normen

Der eepos one Systembaukasten wird entsprechend dem Stand der Technik ständig weiterentwickelt. Alle Anlagen, die gemäß eepos Vorgaben ausgelegt werden, entsprechen den anerkannten Regeln der Technik und den jeweils gültigen Vorgaben. Je nach Anforderung werden Einbauerklärung, Konformitätsnachweis oder Prüfbücher für den Kransystembaukasten mitgeliefert.

Für den bestimmungsgemäßen Gebrauch des eepos one Systembaukastens sind die allgemeinen Sicherheitshinweise und landesüblichen Vorschriften einzuhalten.

Applied standards and norms

The eepos one modular system is constantly evolving according to the state of the art. All crane systems that are designed according to eepos specifications comply with the state of the art and applicable requiresments. Depending on the requirements declaration of incorporation, certificate of conformity or inspection books are supplied for the eepos one modular construction kit.

For the intended use of the eepos one system the general safety instructions for crane systems and valid national regulations must be observed.

PRO-LIFT SOLUTIONS

Belastungsdiagramme Kranprofile XS-XXL + Verstärkungsprofil

Load charts profiles XS-XXL + Reinforcement profile

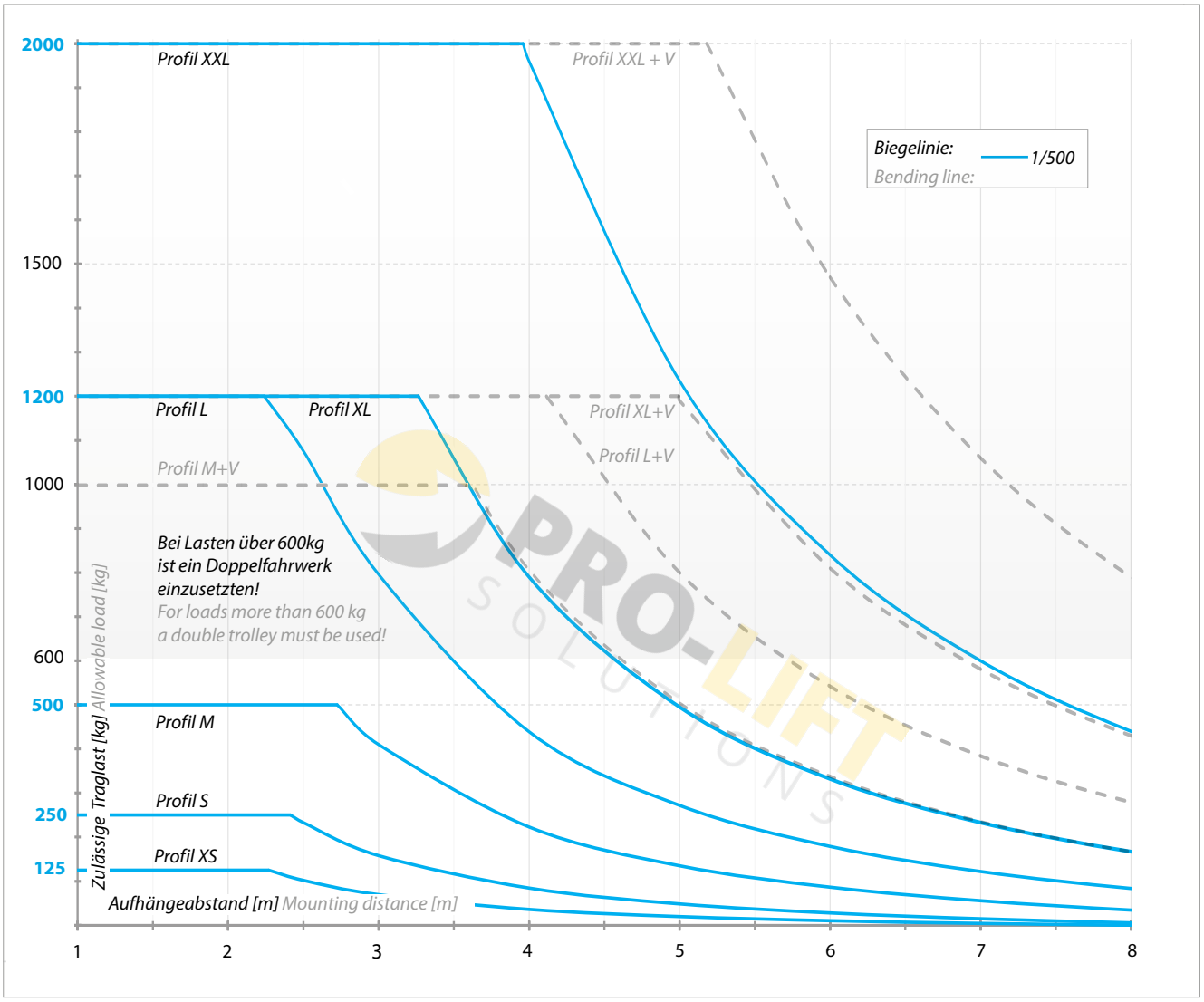

Belastungsdiagramm eepos Profile XS-XXL + Verstärkungsprofil Load chart eepos profiles XS-XXL + Reinforcement profile

Profil XS Profile XS	Profil S Profile S	Profil M Profile M	Profil L Profile L	Profil XL Profile XL	Profil XXL Profile XXL
		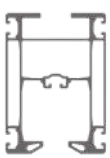	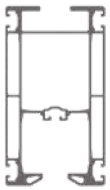	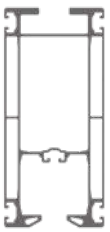	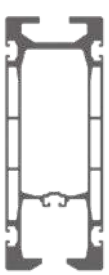
Flächenträgheitsmomente [Iy] Moment of plane area [Iy]					
114 cm⁴	253 cm⁴	640 cm⁴	1229 cm⁴	2195 cm⁴	5373 cm⁴

Aluminium Kranprofil XS (max. 125 kg)

Aluminium crane profile XS (max. 125 kg)

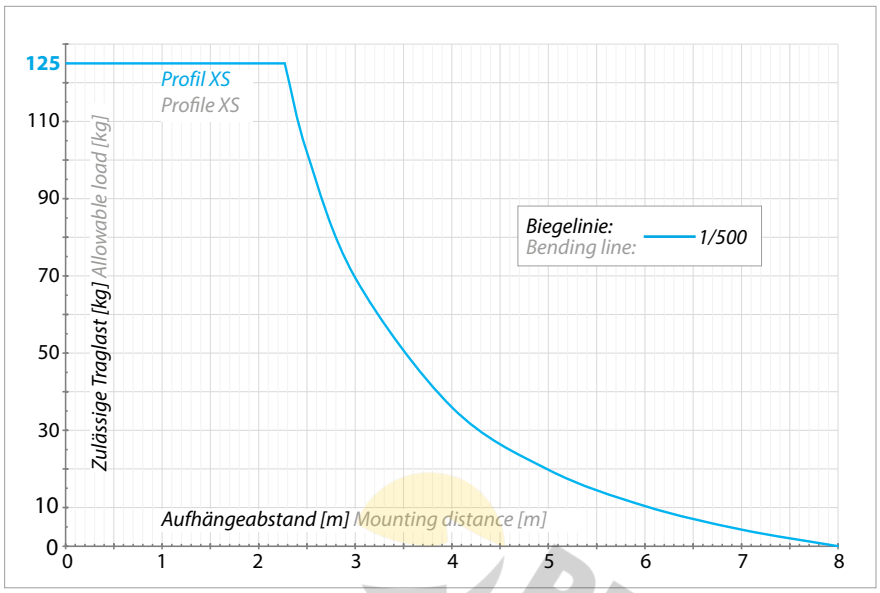

Belastungsdiagramm XS - Profil Load chart XS - Profile



Merkmale

- Traglasten bis zu 125 kg.
- Zur Verwendung von eepos Standard-Fahrwerken und Aufhängungen.
- Bei nur 3 kg/m Eigengewicht lassen sich selbst bei einer Belastung von 125 kg noch 2,3 Meter Aufhängeabstand realisieren.

Features

- Working loads up to 125 kg (275,6 lb).
- Combinable with standard trolley size and mounting.
- With an own weight of only 3 kg/m, mounting distances of 2,3 metres with a work load of 125 kg (275,57 lb) are still feasible.

Technische Daten Technical Data	
Material Material data	EN AW 6063 T66 Aluminium, eloxiert EN AW 6063 T66 aluminium, anodised
Eigengewicht Weight	3 kg/m
Max. Schnitttoleranz Max. cutting tolerance	+/- 0,50°
Flächenträgheitsmomente [Iy/Iz] Moment of plane area [Iy/Iz]	114 cm⁴ / 90 cm⁴
Widerstandsmomente [Wy/Wz] Moment of resistance [Wy/Wz]	25 cm³ / 21 cm³

Profillänge Profile length	Art.-Nr. Item no.	Eigengewicht Weight
1000 mm	0011001	3,00 kg
2000 mm	0011002	6,00 kg
3000 mm	0011003	9,00 kg
4000 mm	0011004	12,00 kg
5000 mm	0011005	15,00 kg
6000 mm	0011006	18,00 kg
7000 mm	0011007	21,00 kg
8000 mm	0011008	24,00 kg

PRO-LIFT SOLUTIONS

Aluminium Kranprofil S (max. 250 kg)

Aluminium crane profile S (max. 250 kg)

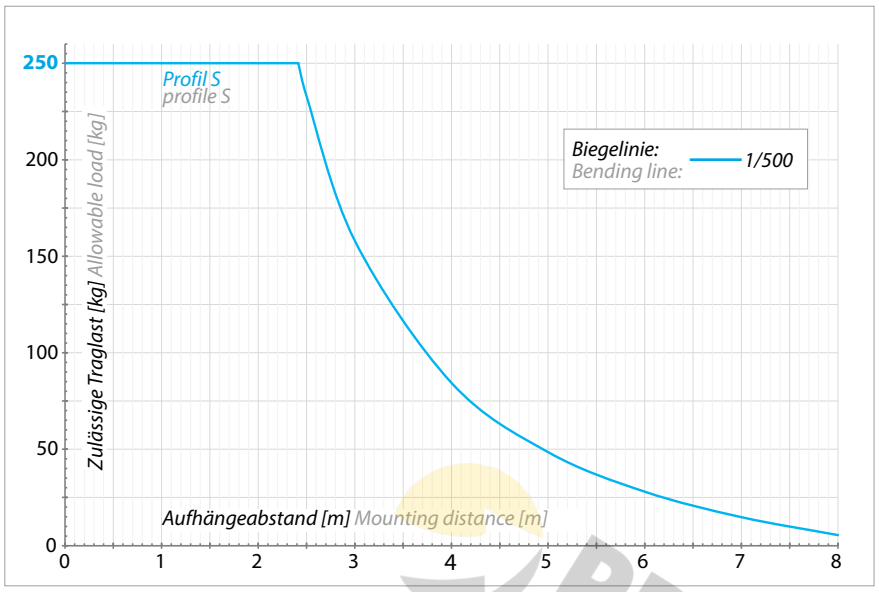

Belastungsdiagramm S - Profil *Load chart S - Profile*

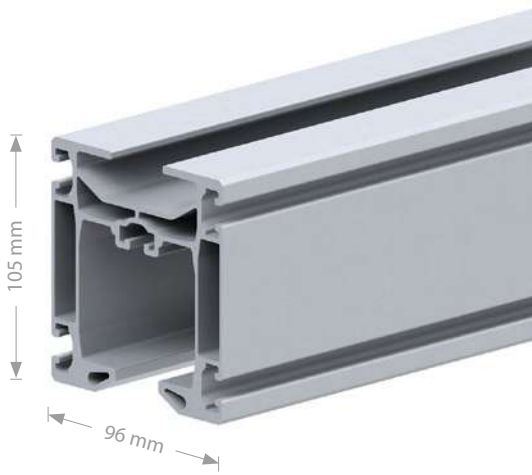

Merkmale

- Traglasten bis zu 250 kg.
- Höchste Tragfähigkeit bei minimaler Bauhöhe.
- Traglasten bis 250 kg bei einer Bauhöhe von nur 105 mm und einer Spannweite von 2,4 Meter.
- Extrem leicht mit ca. 5 kg/m.

Features

- Working loads up to 250 kg (551,2 lb).
- High working loads with minimal construction height.
- Working loads of 250 kg with a construction height of only 105 mm and spans of 2,4 metres.
- Extremely light with ca. 5 kg/m.

Technische Daten Technical Data	
Material Material data	EN AW 6063 T66 Aluminium, eloxiert EN AW 6063 T66 aluminium, anodised
Eigengewicht Weight	5 kg/m
Max. Schnitttoleranz Max. cutting tolerance	+/- 0,50°
Flächenträgheitsmomente [Iy/Iz] Moment of plane area [Iy/Iz]	253 cm⁴ / 221 cm⁴
Widerstandsmomente [Wy/Wz] Moment of resistance [Wy/Wz]	47 cm³ / 46 cm³

Profillänge Profile length	Art.-Nr. Item no.	Eigengewicht Weight
1000 mm	0011009	5,00 kg
2000 mm	0011010	10,00 kg
3000 mm	0011011	15,00 kg
4000 mm	0011012	20,00 kg
5000 mm	0011013	25,00 kg
6000 mm	0011014	30,00 kg
7000 mm	0011015	35,00 kg
8000 mm	0011016	40,00 kg

PRO-LIFT SOLUTIONS

Aluminium Kranprofil M (max. 500 kg)

Aluminium crane profile M (max. 500kg)

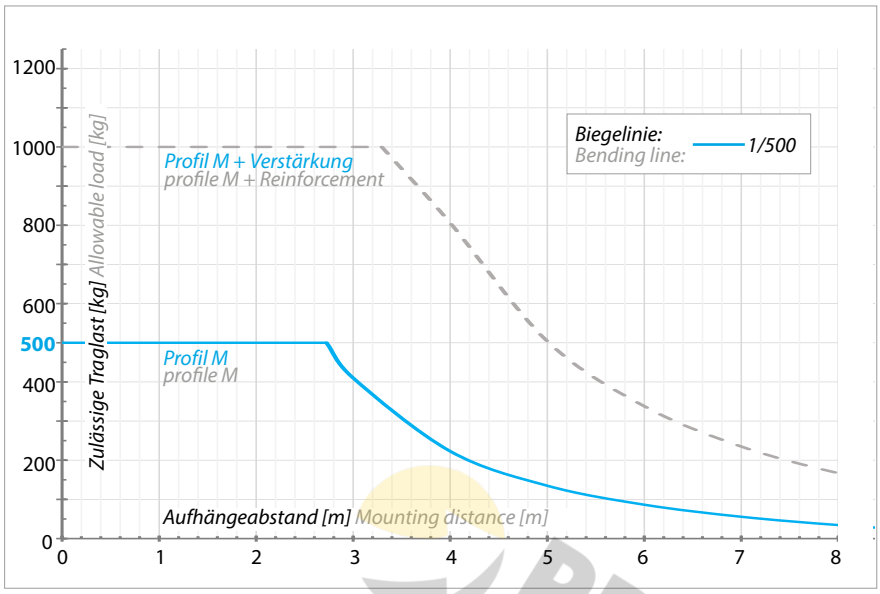

Belastungsdiagramm M - Profil *Load chart M - Profile*

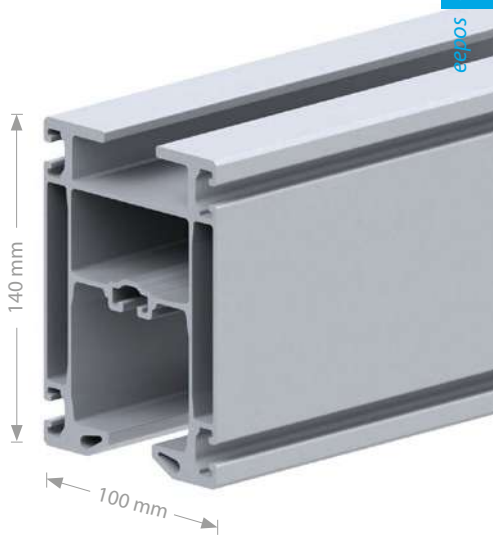

Merkmale

- Traglasten bis zu 500 kg.
- Bei einer Belastung von 500 kg deckt es einen Arbeitsbereich von 2,7 Meter ab.
- Kombinierbar mit einem Verstärkungsprofil, um die Traglast zu erhöhen.
- Bei Lasten über 500 kg müssen 2 Fahrwerke eingesetzt werden.

Features

- Working loads up to 500 kg (1,102.3 lb).
- With a working load of 500 kg it coveres areas of 2,7 metres.
- Combineable with reinforcement profile to increase working load limits.
- For loads over 500 kg 2 trolleys must be used.

Technische Daten Technical Data	
Material Material data	EN AW 6063 T66 Aluminium, eloxiert EN AW 6063 T66 aluminium, anodised
Eigengewicht Weight	7 kg/m
Max. Schnitttoleranz Max. cutting tolerance	+/- 0,50°
Flächenträgheitsmomente [Iy/Iz] Moment of plane area [Iy/Iz]	640 cm⁴ / 351 cm⁴
Widerstandsmomente [Wy/Wz] Moment of resistance [Wy/Wz]	90 cm³ / 70 cm³

Profillänge Profile length	Art.-Nr. Item no.	Eigengewicht Weight
1000 mm	0011017	7,00 kg
2000 mm	0011018	14,00 kg
3000 mm	0011019	21,00 kg
4000 mm	0011020	28,00 kg
5000 mm	0011021	35,00 kg
6000 mm	0011022	42,00 kg
7000 mm	0011023	49,00 kg
8000 mm	0011024	56,00 kg

PRO-LIFT SOLUTIONS

Aluminium Kranprofil L (max. 1.200 kg)

Aluminium crane profile L (max. 1.200 kg)

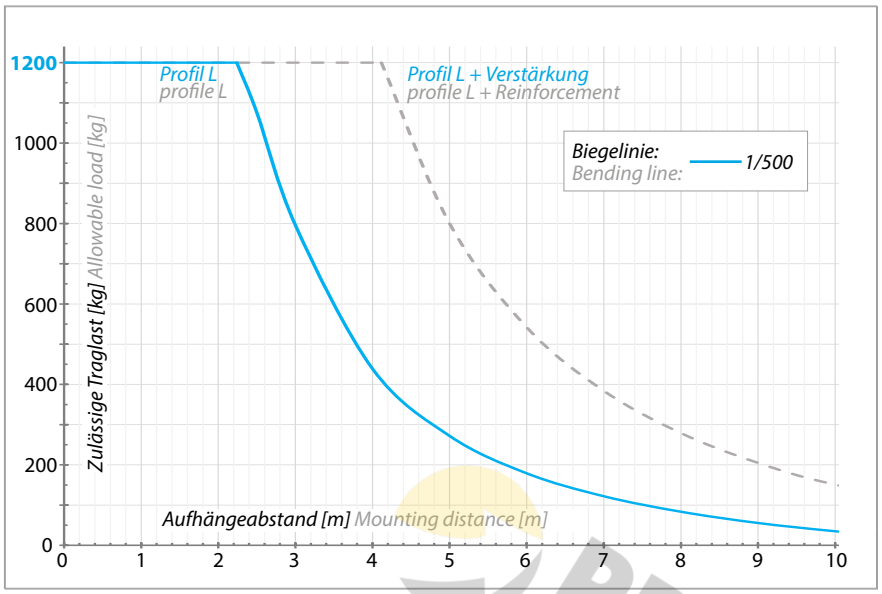

Belastungsdiagramm L - Profil *Load chart L - Profile*

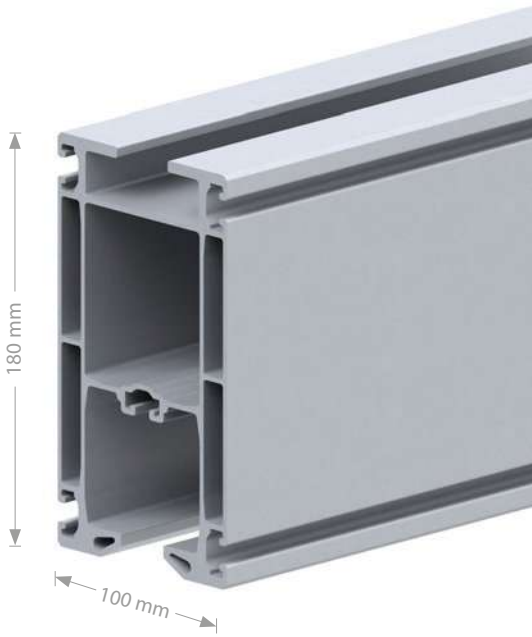

Merkmale

- Traglasten bis zu 1.200 kg.
- Trotz des geringen Gewichts von nur 8,5 kg/m, nimmt das Kranprofil L bis zu 600 kg pro Fahrwerk auf. Bei dieser Belastung lassen sich 3,5 Meter überbrücken.
- Kombinierbar mit einem Verstärkungsprofil, um die Traglast zu erhöhen.
- Bei Lasten über 600 kg müssen 2 Fahrwerke eingesetzt werden.

Features

- Working loads up to 1200 kg (2,645.5 lb).
- Despite the low own weight of only 8,5 kg/m the profile L intakes loads of up to 600 kg per trolley. With that load it still coveres 3,5 metres.
- Combineable with reinforcement profile to increase working load limits.
- For loads over 600 kg 2 trolleys must be used.

Technische Daten Technical Data	
Material Material data	EN AW 6063 T66 Aluminium, eloxiert EN AW 6063 T66 aluminium, anodised
Eigengewicht Weight	8,5 kg/m
Max. Schnitttoleranz Max. cutting tolerance	+/- 0,50°
Flächenträgheitsmomente [Iy/Iz] Moment of plane area [Iy/Iz]	1229 cm⁴ / 440 cm⁴
Widerstandsmomente [Wy/Wz] Moment of resistance [Wy/Wz]	133 cm³ / 88 cm³

Profillänge Profile length	Art.-Nr. Item no.	Eigengewicht Weight
1000 mm	0011025	8,50 kg
2000 mm	0011026	17,00 kg
3000 mm	0011027	25,50 kg
4000 mm	0011028	34,00 kg
5000 mm	0011029	42,50 kg
6000 mm	0011030	51,00 kg
7000 mm	0011031	59,50 kg
8000 mm	0011032	68,00 kg
9000 mm	0011033	76,50 kg
10000 mm	0011034	85,00 kg
11000 mm	0011035	93,50 kg
12000 mm	0011036	102,00 kg
13000 mm	0011037	110,50 kg
14000 mm	0011038	119,00 kg

PRO-LIFT SOLUTIONS

Aluminium Kranprofil L innenliegende Schleifleitung (max. 1.200 kg)

Aluminium crane internal conductor line (max. 1.200 kg)

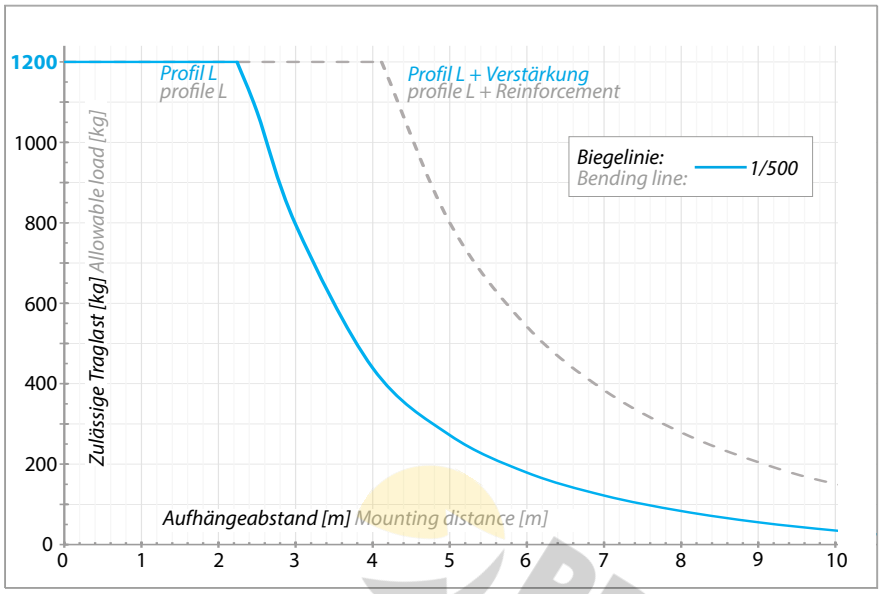

Belastungsdiagramm L - Profil *Load chart L - Profile*

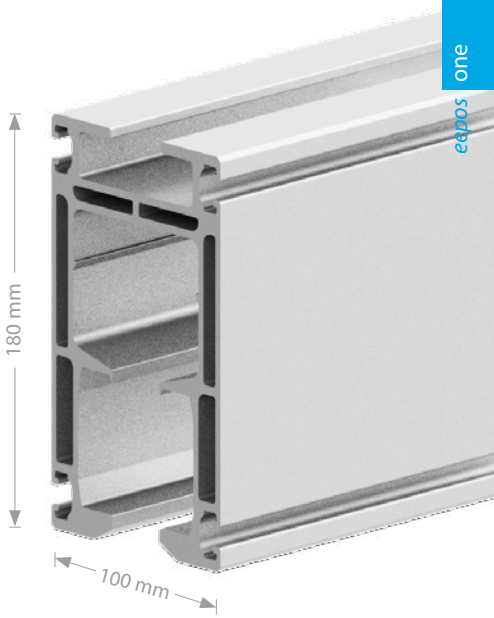

Merkmale

- Das Profil kommt bei der Verwendung einer innenliegenden Schleifleitung zum Einsatz.
- Gleiche mechanische Tragfähigkeit bei gleichen Außenmaßen wie Kranprofil L.
- Innenliegende Schleifleitung in der Ausführung 400V/3Phasen mit maximaler Strombelastbarkeit bis 32 Ampere möglich (siehe mehr auf Seite 87).
- Kopfeinspeisung mit Stahlendkappe .

Features

- The profile is designed for a power supply by internal conductor line.
- Profile offers same mechanical load capacity by having the same outer dimensions as crane profile L.
- Internal conductor line in version 400V / 3Phases with maximum current rating up to 32 Ampere possible (see more on page 87).
- Steel end stop is designed as powersupply.

Technische Daten Technical Data	
Material Material data	EN AW 6063 T66 Aluminium, eloxiert EN AW 6063 T66 aluminium, anodised
Eigengewicht Weight	11,4 kg/m
Max. Schnitttoleranz Max. cutting tolerance	+/- 0,50°
Flächenträgheitsmomente [Iy/Iz] Moment of plane area [Iy/Iz]	1503 cm⁴ / 581 cm⁴
Widerstandsmomente [Wy/Wz] Moment of resistance [Wy/Wz]	162 cm³ / 116 cm³

Profillänge Profile length	Art.-Nr. Item no.	Eigengewicht Weight
1000 mm	0060224	11,40 kg
2000 mm	0060227	22,80 kg
3000 mm	0060230	34,20 kg
4000 mm	0060233	45,60 kg
5000 mm	0060236	57,00 kg
6000 mm	0060239	68,40 kg

Zubehör innenliegende Schleifleitung ab S. 83
Equipment internal conductor line from p. 83

PRO-LIFT SOLUTIONS

Aluminium Kranprofil XL (max. 1.200 kg)

Aluminium crane profile XL (max. 1.200 kg)

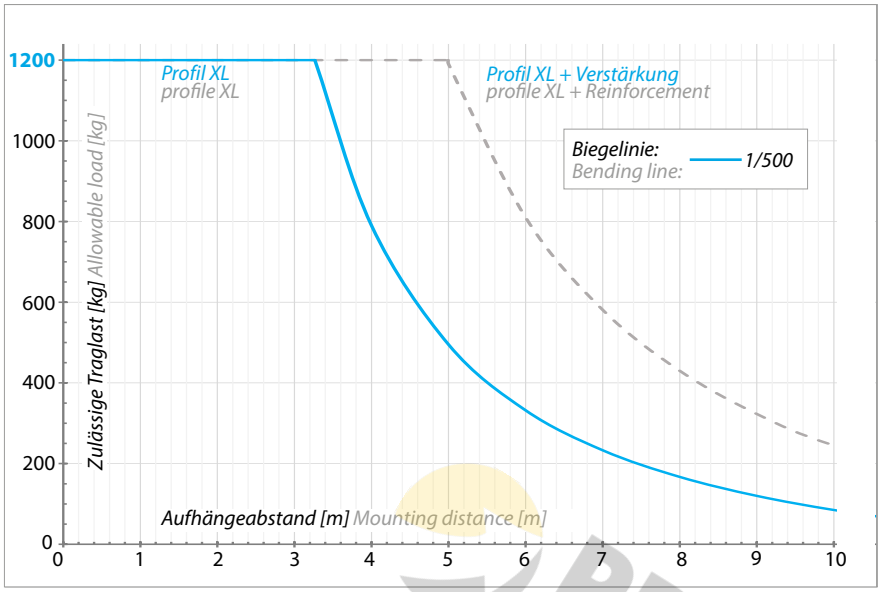

Belastungsdiagramm XL - Profil *Load chart XL - Profile*

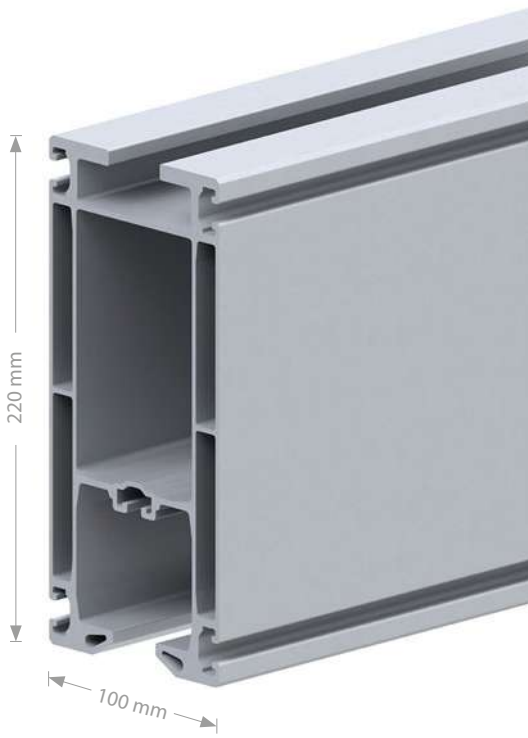

Merkmale

- Traglasten bis zu 1.200 kg
- In Verbindung mit dem Verstärkungsprofil, können mit dem XL Profil bei einer Spannweite von 14 m noch Lasten von 160 kg bewegt werden.
- Kombinierbar mit einem Verstärkungsprofil, um die Traglast zu erhöhen.
- Bei Lasten über 600 kg müssen 2 Fahrwerke eingesetzt werden.

Features

- Working loads up to 1200 kg (2,645.5 lb)
- In connection with reinforcement profile the profile XL can move 160 kg with a span of 14 meters.
- Combineable with reinforcement profile to increase working load limits.
- For loads over 600 kg 2 trolleys must be used.

Technische Daten Technical Data	
Material Material data	EN AW 6063 T66 Aluminium, eloxiert EN AW 6063 T66 aluminium, anodised
Eigengewicht Weight	10 kg/m
Max. Schnitttoleranz Max. cutting tolerance	+/- 0,50°
Flächenträgheitsmomente [Iy/Iz] Moment of plane area [Iy/Iz]	2195 cm⁴ / 518 cm⁴
Widerstandsmomente [Wy/Wz] Moment of resistance [Wy/Wz]	197 cm³ / 104 cm³

Profillänge Profile length	Art.-Nr. Item no.	Eigengewicht Weight
1000 mm	0011051	10,00 kg
2000 mm	0011052	20,00 kg
3000 mm	0011053	30,00 kg
4000 mm	0011054	40,00 kg
5000 mm	0011055	50,00 kg
6000 mm	0011056	60,00 kg
7000 mm	0011057	70,00 kg
8000 mm	0011058	80,00 kg
9000 mm	0011059	90,00 kg
10000 mm	0011060	100,00 kg
11000 mm	0011061	110,00 kg
12000 mm	0011062	120,00 kg
13000 mm	0011063	130,00 kg
14000 mm	0011064	140,00 kg

PRO-LIFT SOLUTIONS

Aluminium Kranprofil XXL (max. 2.000 kg)

Aluminium crane profile XXL (max. 2.000 kg)

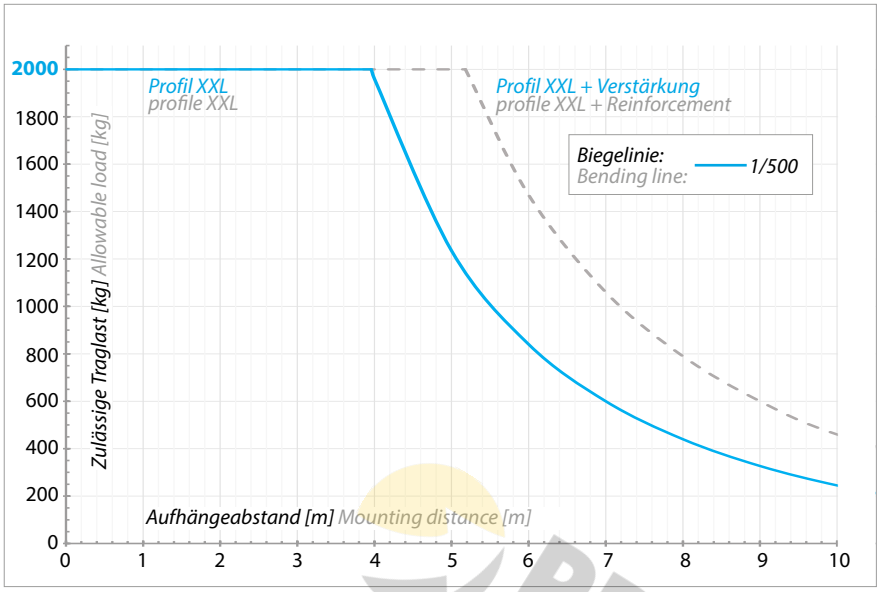

Belastungsdiagramm XXL - Profil *Load chart XXL - Profile*

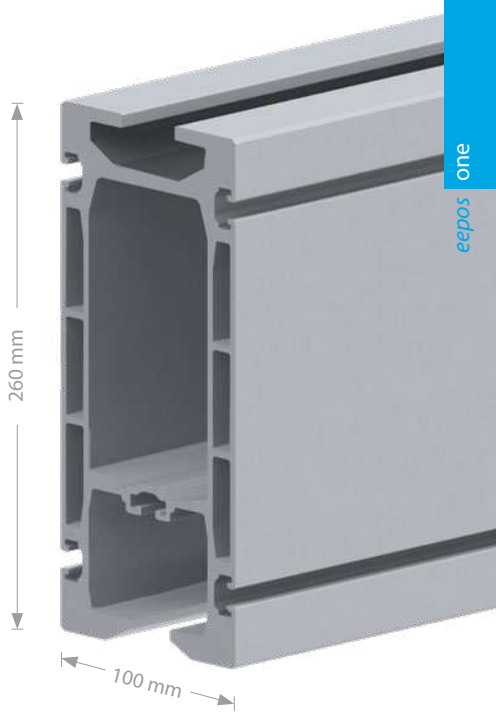

Merkmale

- Traglasten bis zu 2.000 kg
- Kombinierbar mit einem Verstärkungsprofil, um die Traglast zu erhöhen.
- Bei Lasten über 600-1.200 kg müssen 2 Fahrwerke eingesetzt werden. Höhere Lasten müssen durch 4 Fahrwerke aufgenommen werden.

Features

- Working loads up to 2000 kg (4,409.2 lb)
- Combineable with reinforcement profile to increase working load limits.
- For loads over 600 kg 2 trolleys must be used! Higher loads must be received by 4 trolleys.

Technische Daten Technical Data	
Material Material data	EN AW 6063 T66 Aluminium, eloxiert EN AW 6063 T66 aluminium, anodised
Eigengewicht Weight	17,5 kg/m
Max. Schnitttoleranz Max. cutting tolerance	+/- 0,50°
Flächenträgheitsmomente [Iy/Iz] Moment of plane area [Iy/Iz]	5373 cm⁴ / 922 cm⁴
Widerstandsmomente [Wy/Wz] Moment of resistance [Wy/Wz]	402 cm³ / 184 cm³

Profillänge Profile length	Art.-Nr. Item no.	Eigengewicht Weight
1000 mm	0011122	17,50 kg
2000 mm	0011123	35,00 kg
3000 mm	0011124	52,50 kg
4000 mm	0011125	70,00 kg
5000 mm	0011126	87,50 kg
6000 mm	0011127	105,00 kg
7000 mm	0011128	122,50 kg
8000 mm	0011129	140,00 kg
9000 mm	0011192	157,50 kg
10000 mm	0011193	175,00 kg
11000 mm	0011274	192,50 kg

PRO-LIFT SOLUTIONS

Verstärkungsprofil

Reinforcement profile

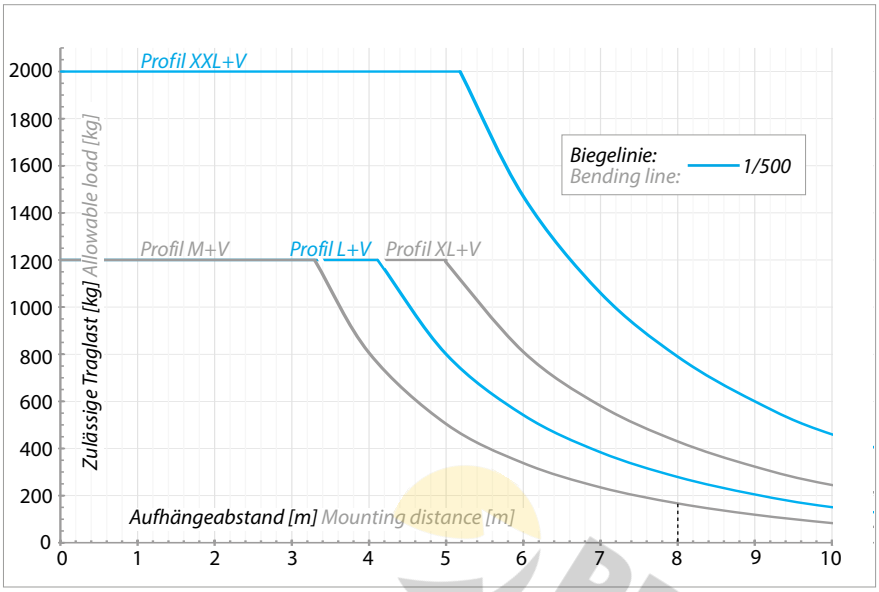

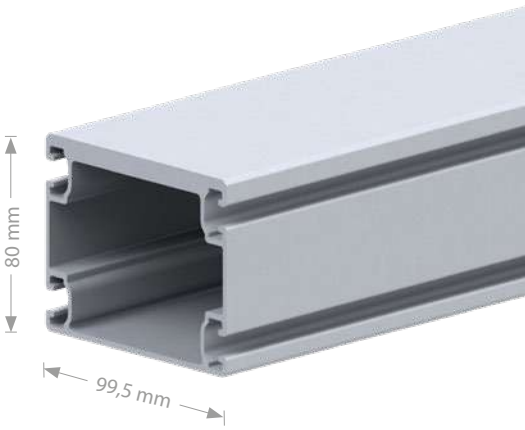

Belastungsdiagramm M - XXL Profil + Verstärkungsprofil
Load chart M - XXL-Profile + Reinforcement

Merkmale

- Zur Verstärkung der Traglasten von den Kranprofilen M, L, XL und XXL.
- Ermöglicht wesentlich höhere Spannweiten und Aufhängeabstände ohne Höhenverlust.
- Verringerung der Durchbiegung.

Features

- To reinforce capacities of crane profiles M, L, XL and XXL.
- To realize larger distances or higher working loads without height loss.
- Reducing of deflection.

passende Verbindungsplatten S. 14
suitable connection plates p. 14

Technische Daten Technical Data	
Material Material data	EN AW 6063 T66 Aluminium, eloxiert EN AW 6063 T66 aluminium, anodised
Eigengewicht Weight	4 kg/m
Flächenträgheitsmomente mit M-Profil[Iy/Iz] Moment of plane area with M-Profile[Iy/Iz]	2141 cm⁴ / 508 cm⁴
Flächenträgheitsmomente mit L-Profil[Iy/Iz] Moment of plane area with L-Profile [Iy/Iz]	3433 cm⁴ / 612 cm⁴
Flächenträgheitsmomente mit XL-Profil[Iy/Iz] Moment of plane area with XL Profile [Iy/Iz]	5210 cm⁴ / 695 cm⁴
Flächenträgheitsmomente mit XXL-Profil[Iy/Iz] Moment of plane area with XL Profile [Iy/Iz]	9353 cm⁴ / 1031 cm⁴

Profillänge Profile length	Art.-Nr. Item no.	Eigengewicht Weight
1000 mm	0011043	4,00 kg
2000 mm	0011044	8,00 kg
3000 mm	0011045	12,00 kg
4000 mm	0011046	16,00 kg
5000 mm	0011047	20,00 kg
6000 mm	0011048	24,00 kg
7000 mm	0011049	28,00 kg
8000 mm	0011050	32,00 kg

PRO-LIFT SOLUTIONS

Universalverbinder

Universal connectors



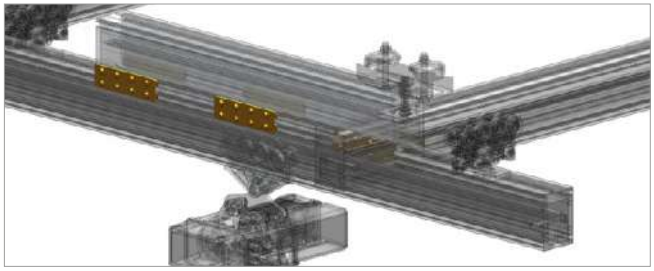

Merkmale

- Zum Verbinden aufgesetzter Kranprofile oder Verstärkungsprofile, um die Steifigkeit zu erhöhen.
- Die verstärkende Profilgröße hängt von individuellen Berechnungen ab.

Features

- For connecting suspended crane profiles or reinforcing profiles to increase stiffness.
- The combined profile sizes have to be calculated individually.

Typ Type	Art.-Nr. Item no.	Maße HxB Dimension HxW	Eigengewicht Weight
Universalverbinder für S-, M-, L-, XL-, XXL-, Verstärkungsprofil Universal connectors for S-, M-, L-, XL-, XXL- and reinforcement profile	0012539	95 x 200 mm	1,89 kg

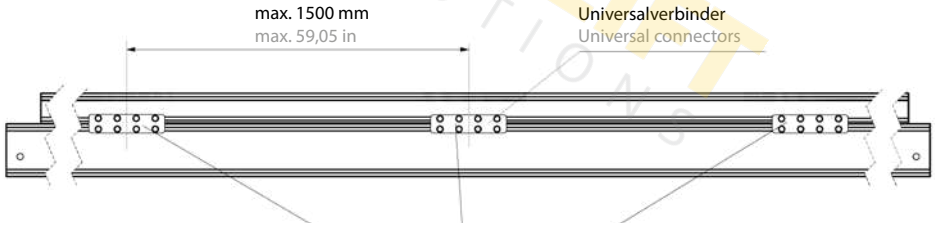

Zwingend erforderliche Positionen der Verbinder sind jeweils am Ende des Verstärkungsprofil und in der Mitte des Verstärkungsprofils. Die restlichen Verbinder müssen so aufgeteilt werden, dass der Abstand nicht größer als 1500 mm ist. Dadurch ergibt sich, dass die Anzahl der Verbinder immer ungerade sein muss.

The absolute necessary positions of the joint sets are at the end of the reinforcement profile and in the center of the reinforcement profile. The remaining connector must be divided so that the distance is not greater than 1500 mm. This means that the number of connectors must always be odd.

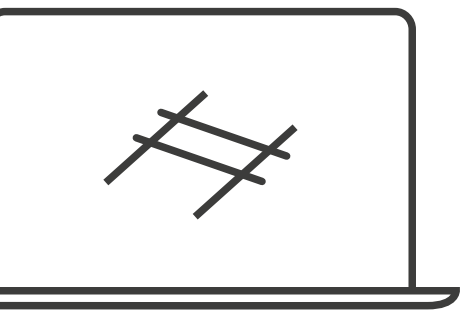

HIER GEHT´S ZUM CRANE DESIGNER

LINK TO THE CRANE DESIGNER

Mehr Infos ab S. 141

More Information from page 141

PRO-LIFT SOLUTIONS

Kurvensegment
Curved segment



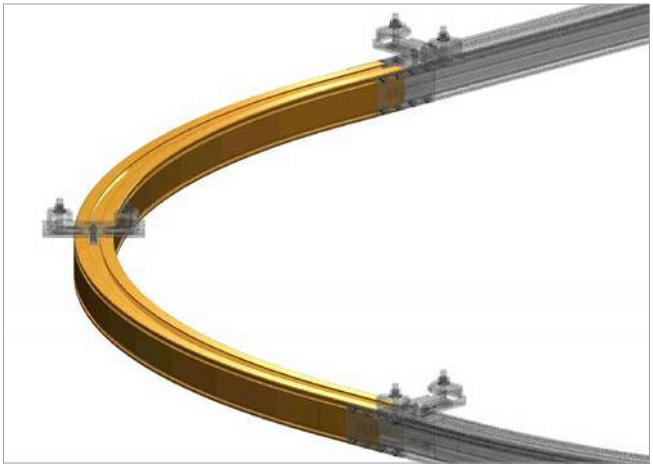

Merkmale

- Empfohlener Radius: ≥ 2.000 mm, je nach Anwendungsfall sind auch individuelle Radien ab 2.000 mm möglich (XS, S und M Profil auch in kleineren Radien möglich, bei Verwendung von Sonderführungen).
- Auch frei geformte Bögen oder Mehrfachbögen wie S-Bögen sind optional möglich.
- Kurvenprofile können nicht verstärkt werden.
- Aufhängeabstand: max. 2.000 mm.

Features

- Recommended radius ≥ 2.000 mm, depending on installations a minimum radius starting at 2.000 mm is possible. (XS, S and M profile also possible in smaller radius with the use of special guidances).
- Also individual bends or S-curves are optional possible.
- Curve profiles can not be reinforced.
- Mounting distance: max. 2.000 mm.

< Kurvenfahrwerke für Radius unter 2.000 mm S. 46
Trolleys for curved segments below 2.000 mm p. 46

* bei einem Radius kleiner als 2.000 mm werden Kurvenfahrwerke eingesetzt
* for a radius less then 2.000 mm trolleys for curved segments are required

Für die Befestigung eines Stoßverbinders (siehe S. 24) ist am Ende eines Kurvensegments ein gerades Endstück von 200 mm notwendig.
To connect the curve to next segments by joint plates (see page 24) a straight piece of 200 mm is necessary on each end of the curve.

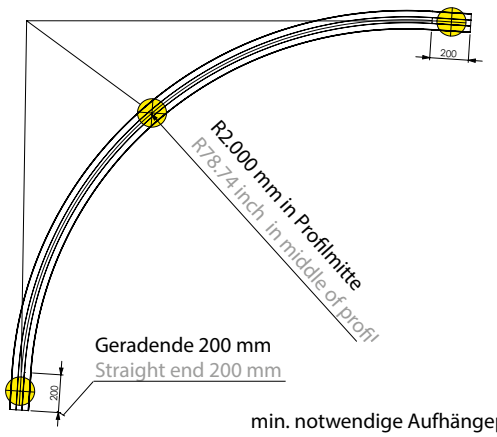

Kurvensegment Curved segment	Art.-Nr. Item no.	Standard-radius Standard-radius	min. Radius min. radius	Eigen-gewicht Weight
Profil XS Profile XS	0011039	2.000 mm	1.000 mm	10,60 kg
Profil S Profile S	0011040	2.000 mm	1.000 mm	18,00 kg
Profil M Profile M	0011041	2.000 mm	1.500 mm	24,80 kg
Profil L Profile L	0011042	2.000 mm	2.000 mm	30,50 kg





Bild oben: Kranprofil XL mit Handlingsgerät
Above: crane profile XL with handling unit

Bild rechts: Kurvensegment in einer Einschienenbahn
Right: curved segment in a monorail

Bild unten: Produktionshalle mit Zweiträgerkranen
Below: production plant with double girder cranes



PRO-LIFT SOLUTIONS

Hochlast Servicestation

High-Performance Service station



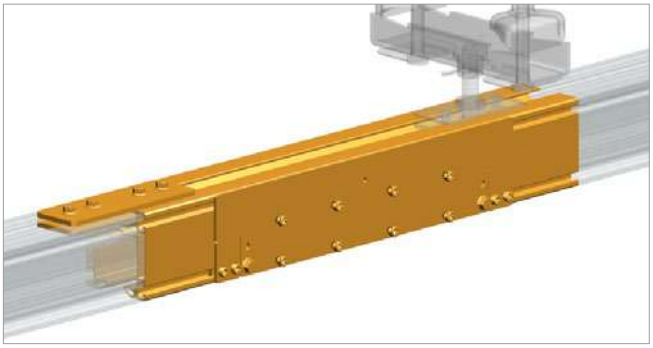

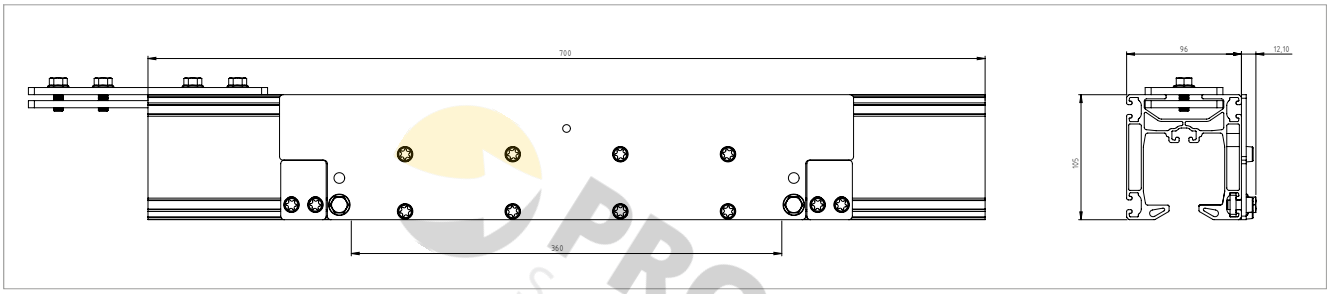

Merkmale

- Bietet höchste Flexibilität.
- Zur einfachen Kontrolle und den Austausch eines Fahrwerks.
- Beim Einsatz von mehreren Fahrwerken müssen nicht alle Fahrwerke entfernt werden, um ein mittleres zu erreichen.
- Die maximale Belastung pro Fahrwerk beträgt 250 kg bei Profil S, 500 kg bei Profil M und 600 kg bei Profil L-XXL.
- Die Servicestation muss unterhalb oder direkt neben einer Aufhängung montiert werden. Für anschließende Profile sind die Hinweise zu den Abständen der Aufhängungen aus der Betriebsanleitung eepos-Kransysteme zu berücksichtigen.

Features

- For highest flexibility.
- For simple maintenance or exchange of trolleys.
- To save time, when you want to check a trolley in between of other trolleys.
- Maximum load to put on service station is 250 kg for profile S, 500 kg for M and 600 kg for L-XXL per trolley.
- Service station must be mounted below or next to a mouting. The mounting position for following profiles has to be taken into consideration regarding the eepos operating instructions.

< Stoßverbinder S .24
Joint set p. 24

Hochlast Servicestation High-Performance service station	Art.-Nr. Item no.	Länge Length	Höhe Height	Breite Width	Eigengewicht Weight
Profil S Profile S	0012359	700 mm	105 mm	96+12 mm	7,30 kg
Profil M Profile M	0012360		140 mm	100+12 mm	8,74 kg
Profil L Profile L	0012361		180 mm	100+12 mm	9,69 kg
Profil L innenliegende Schleifleitung Profile L internal conductor line	0012826		180 mm	100+16 mm	22,41 kg
Profil XL Profile XL	0012362		220 mm	100+12 mm	10,63 kg
Profil XXL Profile XXL	0012518		260 mm	100+12 mm	15,35 kg

PRO-LIFT SOLUTIONS

Profilabschluss

Profile end cover


0012703

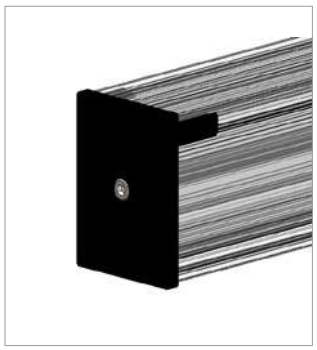


0012193


0012387

Merkmale

- eepos-Kranprofile müssen mit einem Profilabschluss versehen werden, um das Eindringen von Verunreinigungen zu verhindern.
- Befestigung durch selbstschneidende Schraube mit Inbus-schlüssel Gr.8.
- saubere Abdeckung der Profilschnittkante.
- neutrale Ausführung durch abtrennbares eepos-Logo möglich.
- Profilabschluss aus Stahl dient gleichzeitig auch als Endstopper.

Features

- Each eepos profile has to be covered with an end cover in order to avoid intrusion of dirt.
- Fastened with self-tapping screw to the item groove.
- Neat cover for the profile`s cutting edge.
- The eepos logo is removable and thus a neutral design possible.
- The profile end cover steel also serves as end stop.

optionaler Dämpfer für Profilabschluss Stahl ab S. 23
optional buffer for profile end cover steel from p. 23 >

Profilabschluss Kunststoff Profile end cover plastic	Art.-Nr. Item no	Abmessungen (HxBxT) Dimensions (HxWxD)	Eigengewicht Weight
XS	0012700	105 x 78 x 58 mm	0,09 kg
S	0012701	110 x 101 x 58 mm	0,14 kg
M	0012702	145 x 105 x 58 mm	0,17 kg
L	0012703	185 x 105 x 58 mm	0,20 kg
XL	0012704	225 x 105 x 58 mm	0,23 kg
XXL	0012705	265 x 105 x 58 mm	0,24 kg
für Verstärkungsprofil for reinforcement profile	0012193	80 x 99,5 mm	0,03 kg

Profilabschluss Stahl* Profile end cover steel*	Art.-Nr. Item no.	Abmessungen Dimensions	Eigengewicht Weight
S	0012386	110 x 105 mm	1,41 kg
M	0012387	110 x 140 mm	1,78 kg
L	0012388	110 x 180 mm	2,18 kg
XL	0012389	110 x 220 mm	2,58 kg
XXL	0012519	110 x 260 mm	2,97 kg

* Profilabschluss Stahl ist mit einem Bohrloch versehen für einen optionalen Dämpfer
* Profile end cover steel is provided with a drill hole for an optional buffer

PRO-LIFT SOLUTIONS

Endanschlag fest

End stop fix

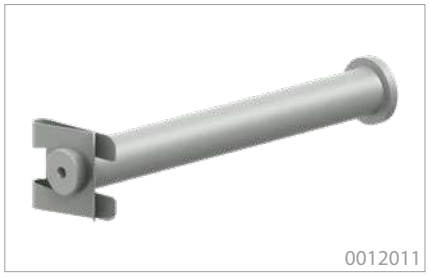

0012011

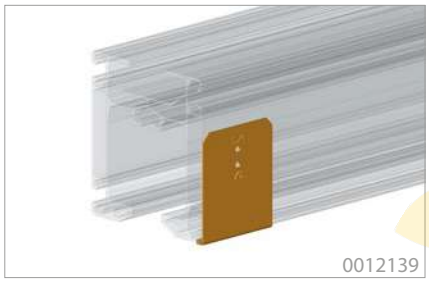

0012139

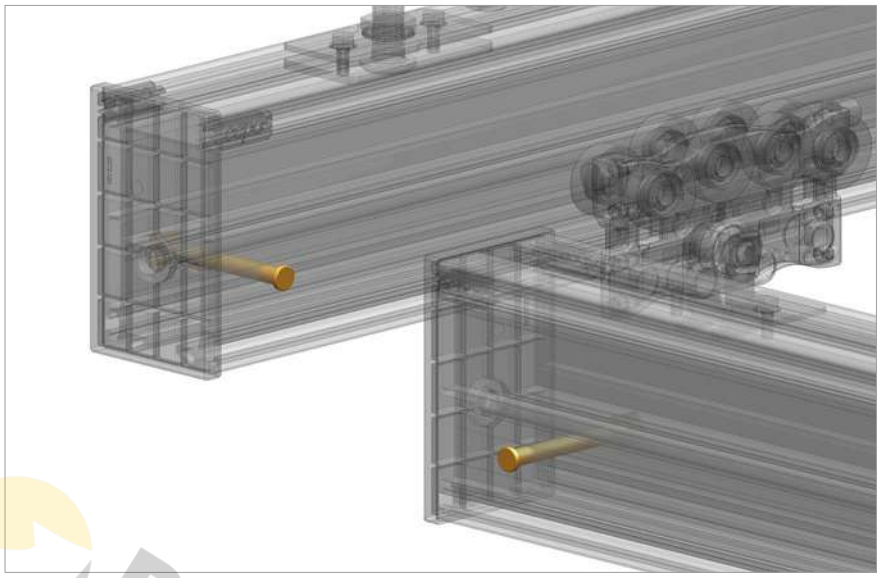

Merkmale

- Der feste Endanschlag muss bei eepos-Kransystemen immer an jedem Profilende eingesetzt werden.
- Durch den Endanschlag wird zuverlässig ein unbeabsichtigtes Herausfallen der Fahrwerke und damit auch der zu transportierenden Last verhindert.
- Der feste Endanschlag dient ausschließlich als Sicherheitsstopp und sollte nicht betriebsmäßig angefahren werden. Zusätzlich muss er mit einem Endanschlag verstellbar ergänzt werden.
- Die Position der benötigten Bohrung (Ø 13mm) kann mit der entsprechenden Bohrschablone (0012139) ermittelt werden.
- Bohrungen für den Endanschlag ein- und zweiseitig bestellbar.

Features

- The fixed end stop has to be mounted to each profile end.
- By the fixed end stop, a falling out of trolleys and load is avoided.
- The fixed end stop is used exclusively as a safety stop and should not be approached in normal operation. In addition, the fixed end stop must be complemented with an adjustable stop.
- With the corresponding drilling template (0012139), the position of the required hole (Ø 13mm) can be determined.
- Drilled end stops on one or both sides of the profile can be ordered from eepos.

Typ Type	Art.-Nr. Item no.	Durchmesser Diameter	Eigengewicht Weight
Endanschlag fest XS Endstop fix XS	0012010	12 mm	0,07 kg
Endanschlag fest S-XXL 90° Endstop fix S-XXL90°	0012011	12 mm	0,10 kg
Bohrschablone für Endanschlag 0012010 + 0012011 Drilling template for endstop 0012010 + 0012011	0012139	-	0,04 kg
Bohrung einseitig Drinning one-sided	0011079	-	-
Bohrung beidseitig Drinning double-sided	0011080	-	-

PRO-LIFT SOLUTIONS

Endanschlag verstellbar

End stop adjustable



0012012



0012280

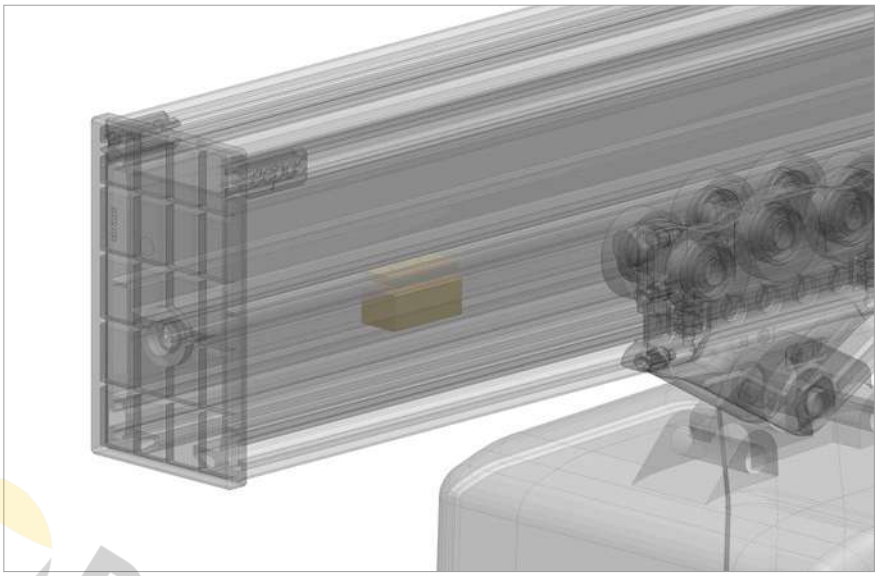

Merkmale

- Mit dem verstellbaren Endanschlag kann die Last jederzeit an beliebigen Stellen innerhalb des Kransystems positioniert werden.
- Kabelwagen für die Energiezufuhr unterfahren den Anschlag ungehindert. Dadurch wird der verstellbare Anschlag eingesetzt, wenn ein Kabelschlepp als Energiezuführung genutzt wird.
- Auch wenn ein verstellbarer Anschlag montiert ist, muss am offenen Profilende immer ein fester Endanschlag montiert sein.
- Der Endanschlag mit Nutenstein ist einfach nachrüstbar.

Features

- The adjustable end stop can be placed to each position in the crane system.
- Cable trolleys can pass underneath the adjustable end stop. Only the load trolley is stopped in order to avoid damage of cable trolleys.
- Also by using the adjustable end stop, the fixed end stop is mandatory.
- End stop with slot nut is easily retrofitted.

Endanschlag verstellbar End stop adjustable	Art.-Nr. Item no.	Abmessungen (LxBxH) Dimensions (LxWxH)	Eigengewicht Weight
ohne item Nutenstein without slot nut	0012012	50x25x20 mm	0,17 kg
mit item Nutenstein with slot nut	0012280		0,14 kg

PRO-LIFT SOLUTIONS

Endanschlag Dämpfer

End stop bumper



0012553

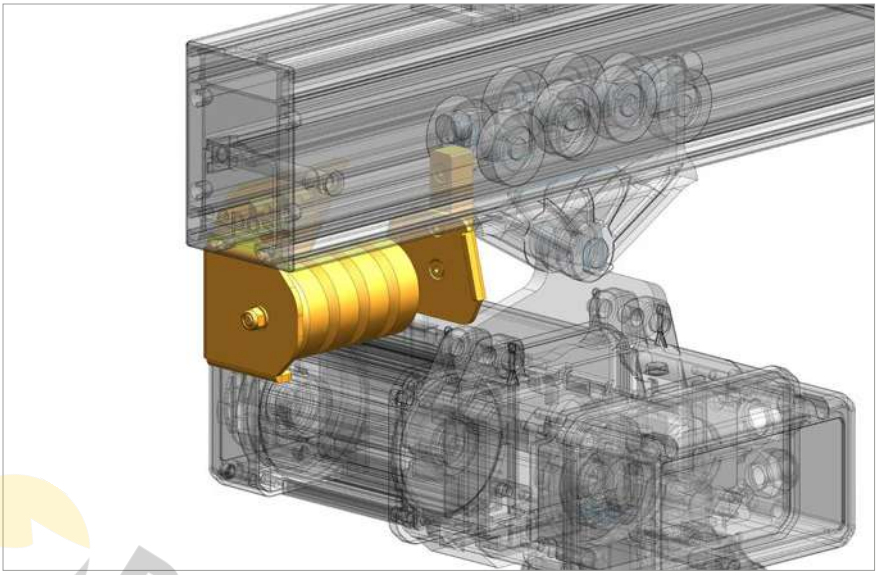

Merkmale

- Dämpfer für sehr große und häufige Belastungen, aber auch schon für kleinere Lasten einsetzbar.
- Sehr langer Dämpfungsweg von ca. 60 mm, dadurch kleinere Reaktionskräfte auf das Schienensystem und die Anbauteile.
- Progressive Dämpferkennlinie, dadurch sanfter Einlauf in die Dämpfer und auch schon für kleine Lasten anwendbar.
- Hohe Belastungsreserven für unbeabsichtigtes und schnelles Anfahren in die Puffer.

Features

- Damper for very heavy loads and frequent use, but also usable for smaller loads.
- Very long way of breaking of approx. 60 mm through this only little reaction force to the rail system and add-on components.
- Progressive damper characteristic, with soft start of damping, usable also with small loads.
- High stress reserve for accidental or fast crashing into dampers.

Endanschlag Set End stop bumper set	Art.-Nr. Item no.	Max. Stauchweg Max. upset way	Max. Energieaufnahme Max. energy input	Eigengewicht Weight
Set für Fahrwerk links Set for trolleys left	0012553	65 mm	70 Nm	1,81 kg
Set für Fahrwerk rechts Set for trolleys right	0012576			1,81 kg
Set für Fahrwerk links Set for trolleys left	0012580	60 mm	27,20 Nm	1,88 kg
Set für Fahrwerk rechts Set for trolleys right	0012582			1,88 kg

PRO-LIFT SOLUTIONS

Endanschlag Stoßdämpfer

End stop absorber

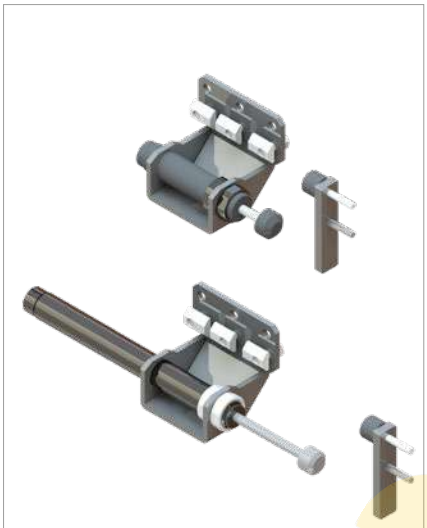

0012151 + 0012634



Merkmale

- Der Endanschlag sorgt für sanftes Stoppen der Last.
- Lasten können jederzeit an beliebiger Stelle innerhalb des Kransystems positioniert werden.
- Fahrwerke können jederzeit an beliebiger Stelle innerhalb des Kransystems gestoppt werden.
- Für pendelnde Lasten wie z.B. Kettenzüge.
- Inklusive Prallblech zur Montage am Fahrwerk.

Features

- For a smooth stopping of the load.
- Loads can be positioned in each position of the crane system.
- Trolleys can be stopped at any position within the crane system at any time.
- For pendular loads such as chain hoists.
- Includes a baffle for suspension for mounting on the trolleys.

Typ Type	Art.-Nr. Item no.	Max. Stauchweg Max. upset way	Max. Energieaufnahme Max. energy input	Eigengewicht Weight
Endanschlag gedämpft End stop buffered	0012151	25 mm	78 Nm	1,01 kg
Endanschlag gedämpft mit Industriestoßdämpfer End stop buffered with industrial shock absorber	0012634	80 mm	198 Nm	1,30 kg

PRO-LIFT SOLUTIONS

Endanschlag Stahlendkappe

End stop steel end cover



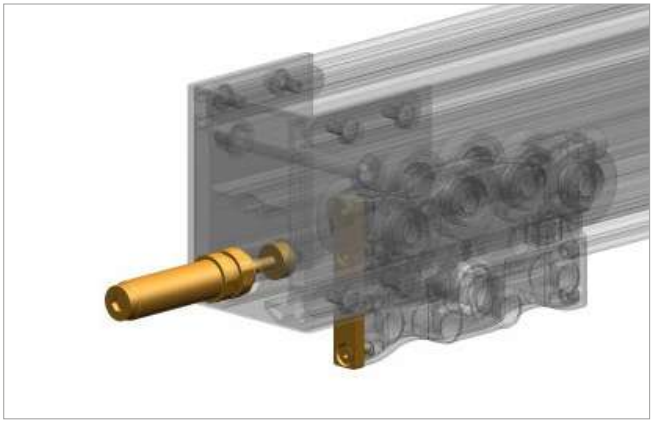



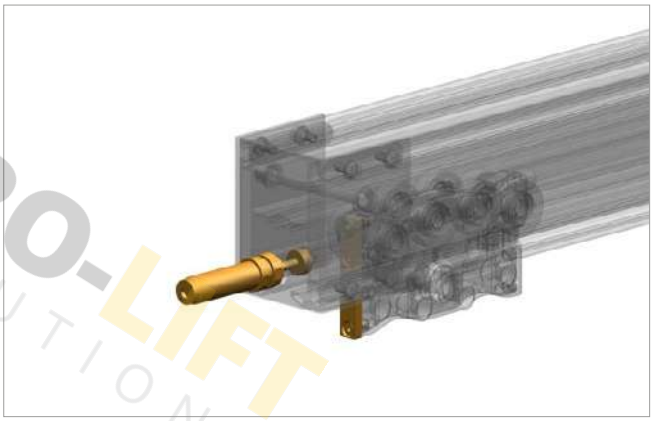

Merkmale

- Der Dämpfer wird in die Stahlendkappe verbaut und sorgt für ein sanftes Stoppen des Fahrwagens.
- Für pendelnde Lasten wie z.B. Kettenzüge.
- Inklusive Prallblech zur Montage am Fahrwerk.

Features

- The absorber is fixed to the steel end cover to provide a smooth stopping of the trolley.
- For pendular loads, such as chain hoists.
- Impact plate for mounting to trolley included.

< Profilabschluss Stahl S. 18
Profile end cover steel p. 18

Typ type	Art.-Nr. Item no.	Max. Stauchweg Max. upset way	Max. Energieaufnahme Max. energy input	Eigengewicht Weight
Dämpfer und Prallblech für one Fahrwerke Buffer with impact plate for eepos one trolleys	0012754	25 mm	78 Nm	0,23 kg
	0012755	80 mm	198 Nm	0,23 kg

PRO-LIFT SOLUTIONS

Stoßverbinder

Joint set



0012890



0012730

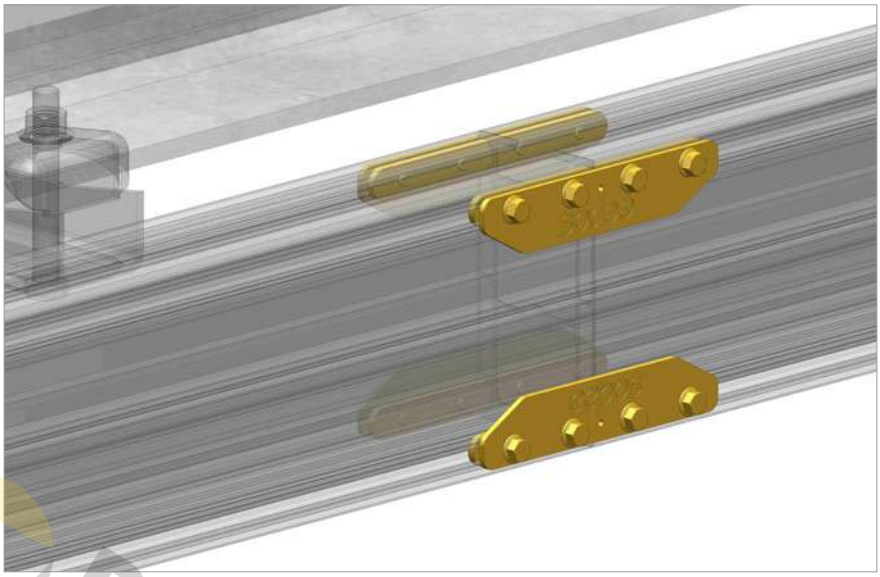

Merkmale

- Dient zum Verbinden zweier Kranprofile.
- Stoß muss immer in der Nähe einer Aufhängung zur Oberkonstruktion platziert sein.
  (siehe S. 67 Aufhängetoleranzen)
- Stoßverbindungen werden über das seitliche Nutensystem befestigt und erlauben auf diese Weise beliebig lange Kranbahnen zu erstellen.
- Stoßverbinder für Profilgröße S - XXL einsetzbar.
- Geprägte Rückseite schützt vor Auseinanderziehen des Stoßes.
- Montage des Stoßverbinders XS in oberer Profilnut.

Features

- Used to connect two crane profiles.
- The joint must always be placed near a suspension to the upper structure. (see page 67 Mounting tolerances)
- Joint set are fastened via the lateral groove system and thus allow the construction of crane runways of any length.
- Joint set can be used for profile sizes S - XXL.
- Embossed back side protects against pulling the joint apart.
- Mounting the joint set in the upper profile groove.

Aufhängetoleranzen ab S. 69
Mounting tolerances from p. 69 >

Stoßverbinder Joint Set	Art.-Nr. Item no.	Abmessungen (Höhe x Länge) Dimensions (Height xLength)	Eigengewicht Weight
Profil XS Profile XS	0012155	65x200 mm	1,35 kg
Profil S - XXL Profile S - XXL	0012890	40x200 mm	1,71 kg
Montagehilfe für Schienenstöße Mounting aid for rail joints	0012730	-	2,04 kg

PRO-LIFT SOLUTIONS

Distanzierung ZTK / Kranbrücke

Spacer ZTK / Crane bridge



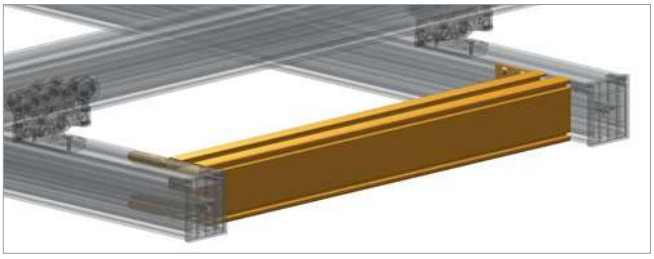



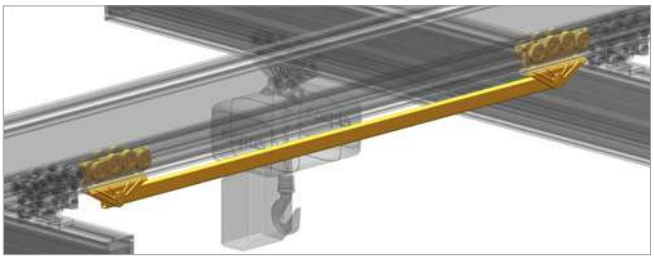

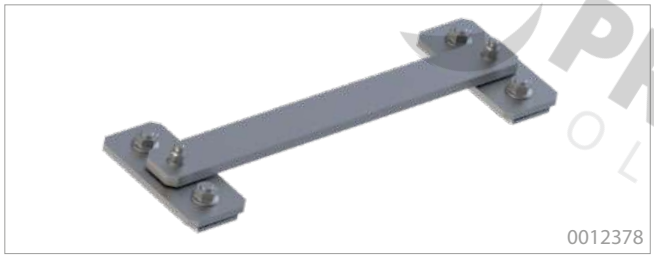

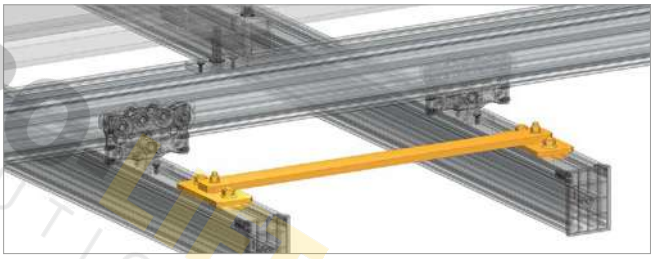

Merkmale

- Mit dieser Distanzierung werden die Profile von Doppelbrücken oder 2 Kranbrücken auf einem fest definierten Abstand gehalten.
- Bei Bestellung der Distanzierung muss immer das Spurmaß (Mittenabstand der beiden Brücken) angegeben werden!

Features

- By using the spacers, both profiles of a double girder or two girders are connected in a defined distance.
- With order of spacer the gauge (center distance of both bridges) must be specified!

Typ Type	Spurmaß Gauge	Art.-Nr. Item no.	Gewicht inkl. Profil Weight incl. profile
Distanzierung ZTK Profil S Spacer ZTK Profile S	310 - 1500 mm	0012016	7,45 kg
Distanzierung ZTK Profil M Spacer ZTK Profile M	310 - 1500 mm	0012017	9,47 kg
Distanzierung ZTK Profil L Spacer ZTK Profile L	310 - 1500 mm	0012018	10,87 kg
Distanzierung ZTK Profil XL Spacer ZTK Profile XL	310 - 1500 mm	0012265	12,23 kg
Distanzierung ZTK Profil XXL Spacer ZTK Profile XXL	310 - 1500 mm	0012520	19,72 kg
Distanzierung ZTK drehbar für Profile XS-XXL Spacer ZTK rotating for Profile XS-XXL	500 mm	0012937	7,97 kg
	600 mm	0012378	8,67 kg
	800 mm	0012939	10,08 kg
Distanzierung Kranbrücken Spacer Cranebridges	500 - 3000 mm	0021029	5,00 - 10,00 kg

PRO-LIFT SOLUTIONS

Aufbockung ETK

Elevation module ETK



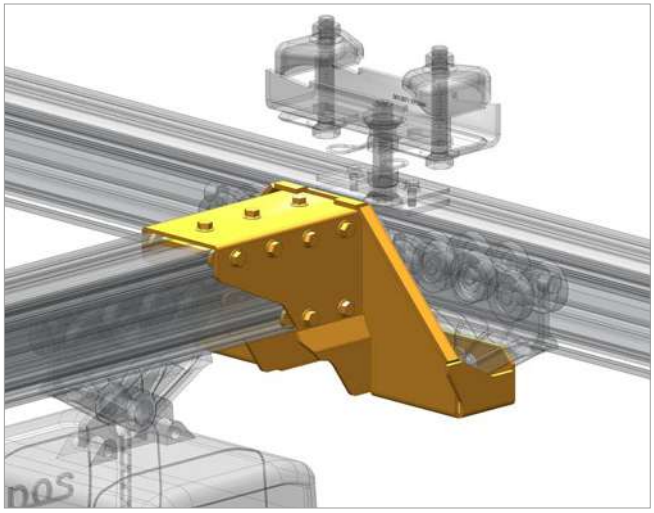

Merkmale

- Die Aufbockung ETK ermöglicht das Anheben der Kranbrücke, wenn z.B. geringe Deckenhöhen vorhanden sind oder teleskopiert wird.
- Die Aufbockung darf nur in Verbindung mit 2 Aluminium- Gabelfahrwerken (ab S. 35) eingesetzt werden, um das Kranprofil zu stabilisieren.
- Wird die Aufbockung ETK gemäß nachstehender Tabelle gewählt, sind Unterkante der Kranbahn und Kranbrücke auf gleichem Niveau.
- Es können auch verschiedene Größen miteinander kombiniert werden (siehe Tabelle).
- Bei gleichzeitigem Einsatz von Aufbockung und Starraufhängung, kann es zur Kollision kommen. Bitte beachten Sie die Montagehinweise auf Seite 28.
- Fahrwerke sind nicht im Lieferumfang enthalten

Features

- The elevation module allows the lifting of the crane bridge, f.e. low ceilings or telescopic systems.
- The elevation module can only be used in combination with aluminum gab trolleys (from page 35) to stabilize the crane bridge.
- If the elevation module is chosen according the table below, crane runway and crane bridge are at the same level.
- It is possible to combine different sizes. (see chart).
- The elevation module is not compatible with the rigid mounting short 0°
- With the simultaneous use of elevation module and rigid mounting, may cause collision. Please note the installation instructions on the page 28.
- Trolleys are not included in the scope of delivery

Aufbockung Elevation module	Art.-Nr. beidseitig Item no. double-sided	Eigengewicht Weight	Kompatibilität der Aufbockung Compatibility of elevation module
XS	0012188	9,18 kg	Profil XS Profile XS
S	0012189	12,97 kg	Profil S Profile S
M	0012190	14,19 kg	Profil S, M Profile M
L	0012191	15,99 kg	Profil S, M, L Profile M, L
XL	0012272	17,25 kg	Profil S, M, L, XL Profile M, L, XL
XXL	0012521	18,49 kg	Profil S, M, L, XL, XXL Profile M, L, XL, XXL

Aufbockung ZTK

Elevation module double girder crane



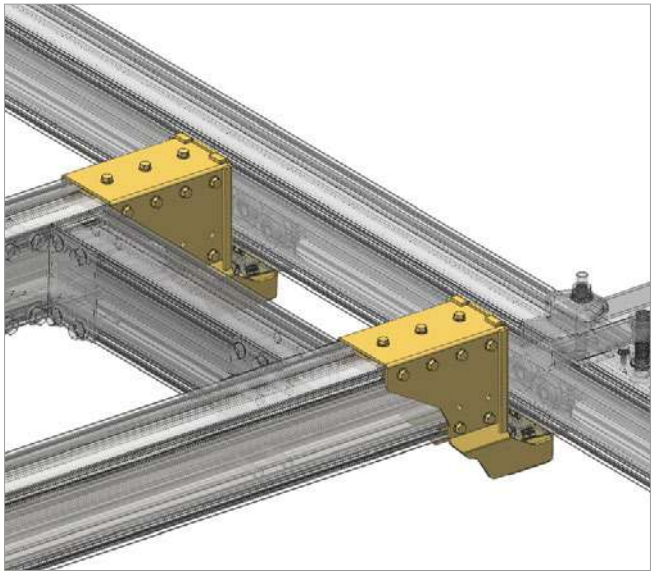

Merkmale

- Nur für Zweiträgerkranbrücken verwendbar, da durch die Verbindungsstrebe (S. 25) eine zweite Aufbockung ZTK für Stabilität sorgt.
- Mit der Aufbockung wird das Brückenprofil angehoben.
- Die Aufbockung darf nur in Verbindung mit Aluminiumfahrwerken eingesetzt werden.
- Standardmäßig ist die Aufbockung in der entsprechenden Größe zur Brücke, damit Unterkante von Bahn und Brücke auf einem Niveau sind.
- Es können auch verschiedene Größen miteinander kombiniert werden.
- Fahrwerke sind nicht im Lieferumfang enthalten

Features

- Can only be used for double-girder crane bridges, as a second ZTK jacking provides stability due to the connecting strut (p. 25).
- Is used to raise the crane bridge profile.
- Is only to be used with aluminium trolleys.
- In order to level the lower edge of crane rail and crane bridge at the same height, the elevation module corresponds to the size of the crane bridge standardly.
- A combination of different sizes is possible.
- Trolleys are not included in the scope of delivery

Aufbockung Elevation module	Art.-Nr. 1-teilig Item no. 1-sided	Art.-Nr. 2-teilig Item no. 2-sided	Eigengewicht (pro Stück) Weight (per piece)	Kompatibilität der Aufbockung Compatibility of elevation module
XS	0012801	0012807	3,25 kg	Profil XS Profile XS
S	0012802	0012808	4,78 kg	Profil S Profile S
M	0012803	0012809	5,29 kg	Profil S, M Profile M
L	0012804	0012810	6,02 kg	Profil S, M, L Profile M, L
XL	0012805	0012811	6,47 kg	Profil S, M, L, XL Profile M, L, XL
XXL	0012806	0012812	6,90 kg	Profil S, M, L, XL, XXL Profile M, L, XL, XXL

PRO-LIFT SOLUTIONS

Montagehinweis Aufbockung

Instructions for mounting elevation module

Durch die Kombination einer „größeren“ Aufbockung mit einem „kleineren“ Kranprofil kann weiter Höhe eingespart werden. Siehe unten dargestellt die Höhenniveaus der Profile L, M und S.

Ebenfalls kann in der Kranbahn ein größeres Profil als die Aufbockung verwendet werden, womit man nun mit der Starraufhängung 0° arbeiten kann.

The combination of a „larger“ elevation module, with a „smaller“ crane profile can save additional height. The below sketch shows the height levels of the profiles L, M and S.

It is also possible to use a larger profile than the elevation module in the crane rail, allowing one to work with the rigid mounting 0°.

Länge des aufgebockten Profils: Spurmaß Bahn - 160 mm
Höhenniveau Brücke: wie Bahn
Oberste Störkontur (Schraubenkopf) 15 mm über der Bahn
Achtung: nicht einsetzbar mit Starraufhängung kurz 0°

Length of elevated profile: Gauge of track less 160 mm.
Height level bridge: like crane rail
Supreme interference contour (screw head) 15 mm across the rail
Caution: Do not use with rigid mounting shortly 0 °

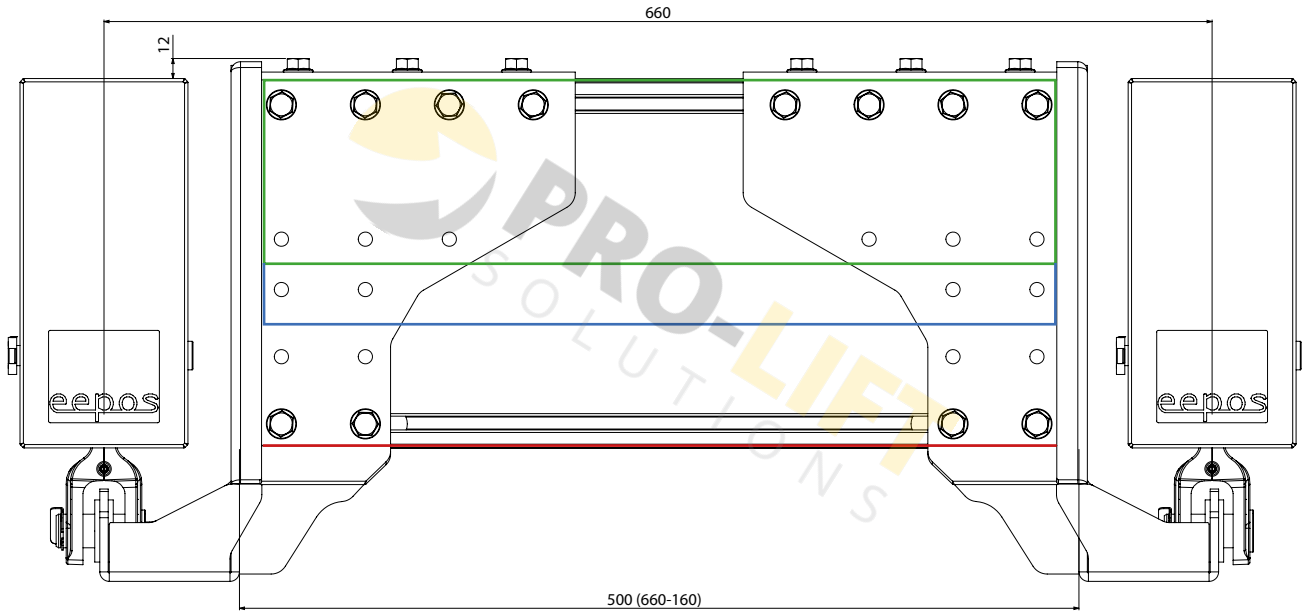

Aufbockung Profil L
auch kompatibel für Profil S und M
Elevation module profile L
is also compatible for profiles S and M

Gleiches Höhenniveau, wenn Bahnprofil, Aufbockung und Brückenprofil vom gleichen Typ sind
The same height level, if track profile, elevation module and bridge profile are of the same type

Kompatibilität der Aufbockungen
Compatibility of elevation module

Aluminium Kranprofil / Aluminium crane profile	Typ Aufbockung / Type Elevation module: XS	S	M	L	XL	XXL
XS	x					
S		x	x	x	x	x
M			x	x	x	x
L				x	x	x
XL					x	x
XXL						x

PRO-LIFT SOLUTIONS

Gegengewicht
Counterweight

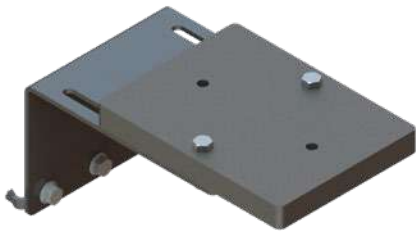

0012996



Beispiel mit Energiekette
Sample with energy chain

Merkmale

- Gegengewicht zur Anbringung an Profilnuten.
- Zur geraden Ausrichtung des Kranprofils bei seitlicher Befestigung der Energiezufuhr, wie Kabelschlepp extern, Schleifleitung oder Energiekette.
- Flexible Ausrichtung durch Langlöcher (Momenteinstellung).
- Lieferung standardmäßig mit drei Platten je 2 kg.

Features

- Counterweight for mounting on profile grooves.
- To avoid inclination of a profile, when using lateral energy supply, e.g. external cable trolley, conductor bar or energy chain.
- Flexible alignment through slotted holes (torque adjustment).
- Supplied as standard with three plates of 2 kg each.

Typ Type	Art.-Nr. Item no	Abmessungen Dimensions	Eigengewicht Weight
Gegengewicht universell Counterweight universal	0012996	150 x 270 x 151 mm	7,39 kg

Mengeneinplanung Gegengewichte
Quantity Planning Counterweights

System System	Medienhalter Mediaholder	Anzahl Meter Profil, die mit einem Gegengewicht ausgeglichen werden können* Number of metres of profile that can be balanced with a counterweight*.
Nano mit kleinem Halter (0012769) | Nano mit großem Halter (0012888) Nano mit small fastener (0012769) | Nano with big fastener (0012888)	Flachkabel Flat cable	5,84 m | 2,44 m
	Druckluftschlauch, Rundkabel für Schlauch Ø 10-16 mm Compressed-air hose, round cable for hose Ø 10-16 mm	5,81 m | 2,41 m
	Druckluftschlauch, Rundkabel für Schlauch für Schlauch Ø 17-25 mm Compressed-air hose, round cable for hose Ø 17-25 mm	5,72 m | 2,32 m
	Druckluftschlauch, Rundkabel für Schlauch für Schlauch Ø 26-36 mm Compressed-air hose, round cable for hose Ø 26-36 mm	5,52 m | 2,12 m
	Vakuumschlauch mit Band bis Ø 90 mm Vacuum hose with belt up to Ø 90 mm	5,84 m | 2,44 m
Energiekette Energy chain	-	2,56 m
Schleifleitung Conductor line	-	6,00 m
Spiralschlauch auf Seil Energy by hose	-	10,11 m

* Gegengewicht bestehend aus 3 Platten mit je 2 kg. Diese können je nach Anforderungen entfernt werden, pro Halterung max. 3 Platten möglich.
* Counterweight consisting of 3 plates with 2 kg each. These can be removed according to requirements, max. 3 plates possible per holder.

PRO-LIFT SOLUTIONS

Verschlussprofile

Cover profiles



0012111



0012112

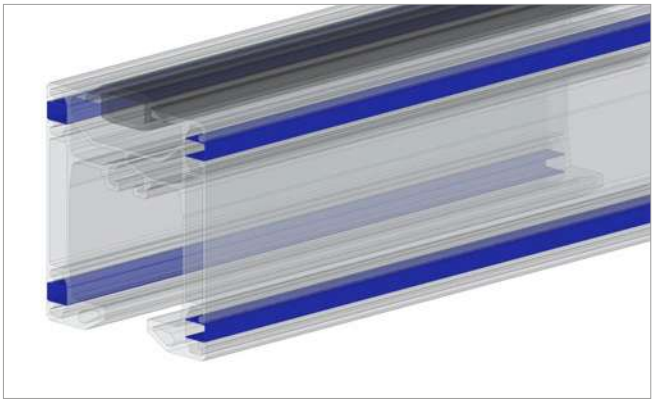

Merkmale

- Für dauerhaften Verschluss der seitlichen Nuten und oberen Öffnungen der Kranprofile.
- Staub, Schmutz und andere Partikel können sich nur noch außen ablagern, die Profile können so besonders einfach gereinigt werden.
- Verschlussprofile sind mit allen Profiltypen kompatibel.

Features

- For permanent covering of the lateral nut and upper opening of the crane profiles.
- Dust, dirt and other particles can only setlle to the surface, so the profiles can be easily cleaned.
- Cover profiles are compatible with all types of profiles.

Typ Type	Art.-Nr. Item no	Länge Length	Eigengewicht Weight
Verschlussprofil, obere Nut Cover profile for upper groove	0012111	1.000 mm	0,40 kg
Verschlussprofil, seitliche Nut Cover profile for sidewise groove	0012112	2000 mm	0,05 kg

Nutenstein (item kompatibel)

Slot nut (item compatibel)



0040072

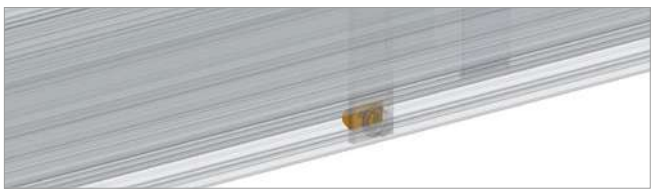

- Zum nachträglichen Einbau in die Profilnuten geeignet.
- Nutenstein mit Gewinde erzeugt in der Nut ein Widerlager für die Schraube.
- Vorfixierung mit Federkugel als Montage- und Positionierhilfe.
- Leitet Zugkräfte effektiv in das Profil ab.

- Suitable for subsequent installation in the profile nuts.
- Nuts with thread generate an abutment for the screws in the nut.
- Prefixing with spring ball as a mounting and positioning help.
- Conducts tractions into the profile effectively.

Typ Type	Art.-Nr. Item no.	Eigengewicht Weight
Nutenstein 8ST M8 Slot nut 8ST M8	0040072	0,05 kg

PRO-LIFT SOLUTIONS

Sicherungssysteme

Safety systems













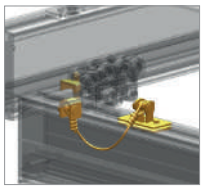


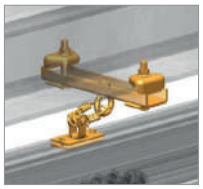

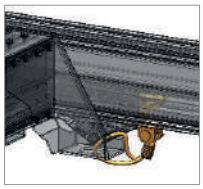

Merkmale

- Sicherung Profil: Zur Verbindung der Kranbahn mit dem darüber liegenden Stahlbau.
- Sicherung Kranbrücke: Für eine sichere Verbindung zwischen Bahn und Brücke.
- Sicherung Fahrwerk: Zur Sicherung gegen Herausfallen der im Fahrwerk eingehängten Last.
- Sicherung Betondecke: Zur Sicherung gegen Absturz der Kranschiene.
- Sicherung Aufbockung: Zur Sicherung von aufgebockten Brücken.

Features

- Safety system profile: To connect the crane rail and the overlying steel construction.
- Safety system girder: For a secure connection between rail and girder.
- Safety system trolley: To protect against falling out of the suspended load in the trolley.
- Safety system concrete ceiling: For safety against crashing of the crane rail.
- Safety elevation module: To secure elevated girders.

Typ Type		Art.-Nr. Item no.	Seilstärke, Seillänge Rope strength, Rope length	Eigengewicht Weight
Sicherung Kranbrücke Safety system crane girder		0012192	8 mm, 600 mm	1,97 kg
Sicherung Fahrwerk Safety system trolley		0022007	8 mm, 400 mm	1,00 kg
Sicherung Profil Safety system profile		0012081	8 mm, 900 mm	1,65 kg
Sicherung Profil Safety system profile	50-150	0012671	8 mm, 400 mm	3,83 kg
	150-250	0012676	8 mm, 400 mm	4,46 kg
	250-310	0012677	8 mm, 400 mm	4,82 kg
Sicherung Betondecke Safety system concrete ceiling		0012525	8 mm, 800 mm	2,19 kg
Sicherung Aufbockung Safety system elevation module		0022551	8 mm, 600 mm	1,15 kg
Nachrüstsicherung Kranbrücke Retrofit safety system girder		0012348	8 mm, 600 mm	2,62 kg
Nachrüstsicherung Profil Retrofit safety system profile		0012298	8 mm, 900 mm	2,29 kg
Standardseil Standard rope		0013012/0013013/0013014 0013015/0013016/0013017 0013018/0013019/0013020 0013021/0013022/0013023 0013024/0013025/0013026 0013027/0013028/0013029	8 mm, 300/400/500 mm 8 mm, 600/700/800 mm 8 mm, 900/1.000/1.100 mm 8 mm, 1.200/1.300/1.400 mm 8 mm, 1.500/1.600/1.700 mm 8 mm, 1.800/1.900/2.000 mm	

Sicherungsseil standardmäßig mit PVC-Ummantelung | Safety rope with PVC coating as standard

PRO-LIFT SOLUTIONS

Rückzug Teleskopbrücke

Pullback telescope girder

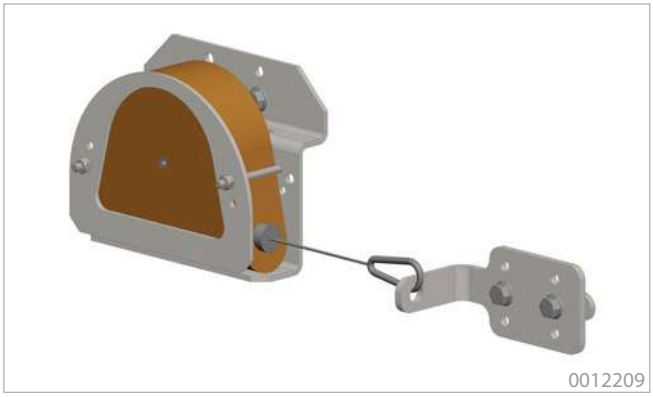

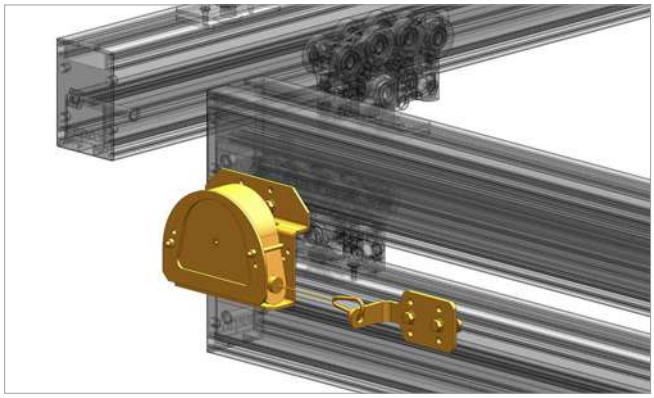

Merkmale

- Zum Zurückziehen der Kranschiene einer Teleskopbrücke.
- Rückzug durch einen Federbalancer.
- Einsetzbar bei den Profilen S, M, L, XL und XXL.

Features

- To retract the lower crane rails of a telescope bridge.
- Retracting with a spring balancer.
- Can used on profiles S, M, L, XL and XXL.

Typ Type	Art.-Nr. Item no.	Zugkraft Tension	Auszugslänge Extension length	Eigengewicht Weight
Rückzug Teleskopbrücke per Federbalancer * Pullback telescope girder using the spring balancer *	0012209	0,5-2 kg	2,5 m	2,34 kg

Teleskop System

Telescope system

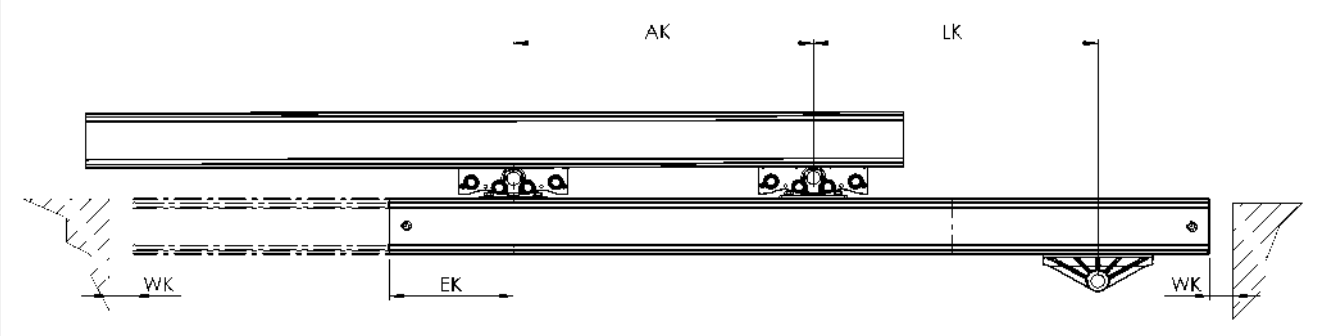

- WK = Abstand vom Profilende bis zur Gebäudewand
- WK_{min} = 50 mm
- EK = Überstände des Profils nach der letzten Kranträgeraufhängung
- EK_{min} = 100 mm
- AK = Aufhängeabstand der Fahrwerke
- LK = netto Auskragung

Gerne rechnen wir Ihren Bedarfsfall aus.

- WK = Distance from building wall to the end of the profile
- WK_{min} = 50 mm
- EK= Rail overhang distances at the end of the crane bridge
- EK_{min} = 100 mm
- AK = mounting distance between the bridge trolleys
- LK = net overhang

We would be pleased to calculate your requirements.

* Beidseitig teleskopierbar auf Anfrage * Both sides telescopiec on request

PRO-LIFT SOLUTIONS

Kranträgeraufhängungen

Crane girder mounting



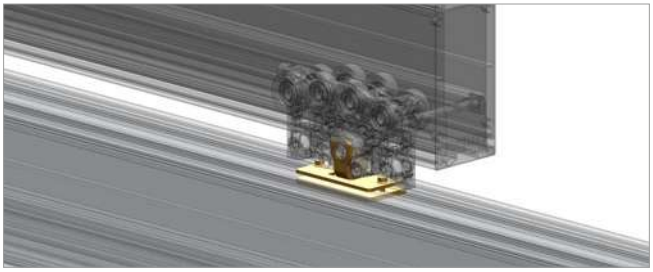



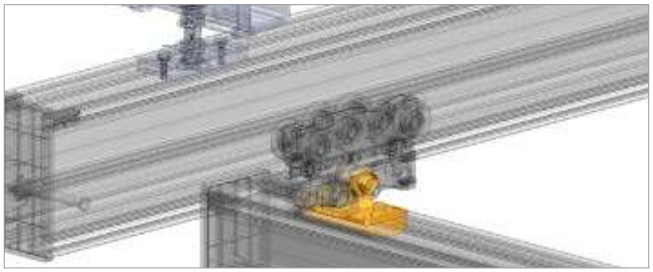



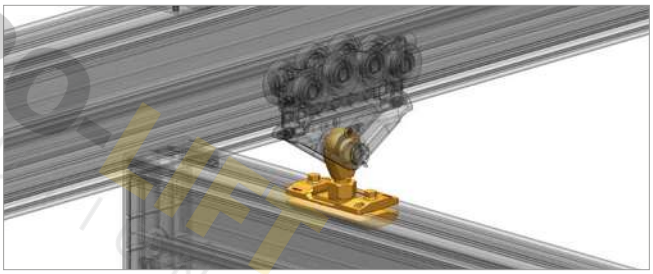

Merkmale

- Ausführung 0° zur Anbindung von Teleskopbrücken, Ausführung 90° zur Anbindung von Brücken.
- Kranträgeraufhängung 90° als hochfestes Aluminium-Schmiedeteil für höchste Sicherheit (0012943).
- Mit der Kranträgeraufhängung können bis zu 600 kg Lasten abwärts und aufwärts übertragen werden.
- Für einfache Kettenzuganwendungen, anspruchsvolle Manipulatoren und komplizierte Schraubeinrichtungen geeignet.

Features

- Version 0° for fastening telescopic girders, version 90° for bridges.
- The crane girder mounting as high-strength aluminium forged part for maximum safety (0012943).
- The crane girder mounting can carry loads up to 600 kg downwards and upwards.
- Suitable for simple chain hoist applications, sophisticated manipulators and complicated elevation devices.

Kranträgeraufhängung 0° Crane girder mounting 0°	Art.-Nr. Item no.	Höhe Height	Eigengewicht Weight
0°	0012009	53 mm	1,10 kg
0° + 20 mm	0012418	72 mm	1,68 kg
0° + 40 mm	0012694	92 mm	2,12 kg
0° + 60 mm	0012695	112 mm	2,36 kg
0° + 80 mm	0012696	132 mm	2,60 kg
0° + 100 mm	0012697	152 mm	2,84 kg
universal	0012082	59,80 mm	0,74 kg

Kranträgeraufhängung 90° Crane girder mounting 90°	Art.-Nr. Item no.	Höhe Height	Eigengewicht Weight
90° geschmiedet forged	0012943	44 mm	0,84 kg
90° + 20 mm	0012419	64 mm	1,16 kg
90° + 40 mm	0012420	84 mm	1,31 kg
90° + 60 mm	0012421	104 mm	1,44 kg
90° + 80 mm	0012688	124 mm	1,57 kg
90° + 100 mm	0012689	144 mm	1,70 kg

PRO-LIFT SOLUTIONS

Kranträgeraufhängungen universal item

Crane girder mounting universal item

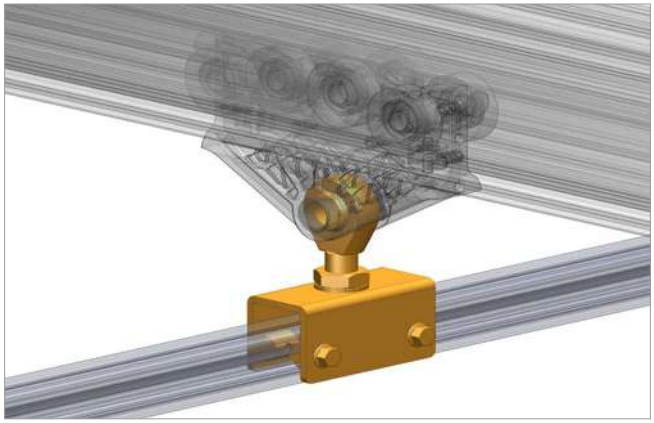



0012487

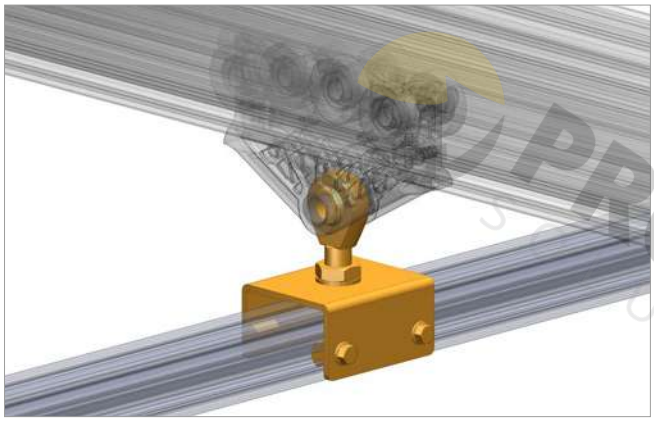

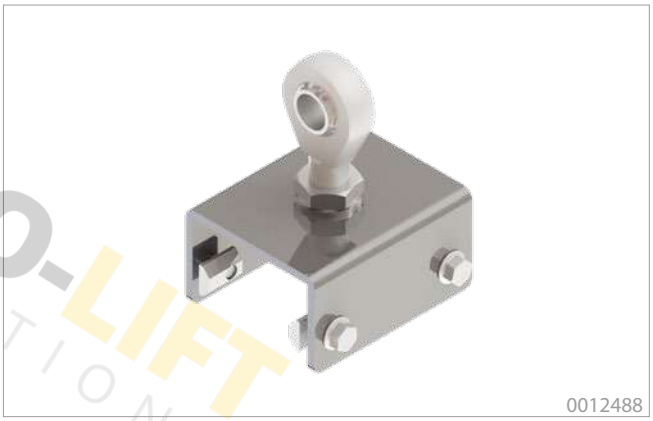

0012488

PRO-LIFT SOLUTIONS

Merkmale

- Zur Verbindung von Gabelfahrwerken mit item-Profilen.
- Mit drehbarem Gelenkkopf.
- Inklusive Nutensteinen und Schrauben.

Features

- To connect gab trolleys with item profiles.
- With swiveling hinge top.
- Including slot nut and screws.

Kranträgeraufhängung Crane girder mounting	Art.-Nr. Item no.	Traglast Load	Eigengewicht Weight
universal item 40x40	0012487	600 kg	0,91 kg
universal item 80x40	0012488	600 kg	1,08 kg

PRO-LIFT SOLUTIONS

Übersicht Aluminiumfahrwerke | Overview aluminium trolleys

Abbildung Picture	Fahrwerkstyp Trolley type	Max. Traglast abwärts Max. load down	Max. Traglast aufwärts Max. load up	Seitenführungs-rollen Side guide rollers	Art.-Nr. Item no.	Eigen-gewicht Weight	Einsatzbereiche Operational areas	Seite Page
Fahrwerke 300 kg | Trolleys 300 kg								
	Gelenkfahrwerk AL 300/300 Hinge trolley AL 300/300	300 kg	300 kg	ohne without	**0021075**	1,73 kg	Kranbrücken Girders	37
				mit with	**0021078**	1,77 kg		
	Gabelfahrwerk AL 300/300 Gab trolley AL 300/300			ohne without	**0021076**	1,80 kg	Hebezeuge Hoists	
				mit with	**0021079**	1,86 kg		
Fahrwerke 600 kg | Trolleys 600 kg								
	Gelenkfahrwerk AL 600/600 Hinge trolley AL 600/600	600 kg	600 kg	ohne without	**0021025**	1,60 kg	Kranbrücken Girders	38
				mit with	**0021080**	1,71 kg		
	Gabelfahrwerk AL 600/600 Gab trolley AL 600/600			ohne without	**0021024**	1,76 kg	Hebezeuge Hoists	
				mit with	**0021081**	1,80 kg		
Fahrwerke 300 kg, 600 kg + Verbindungsschrauben | Trolleys 300 kg, 600 kg + connection screws								
	Gelenkfahrwerk AL 300/300 AL 600/600 + Verbindungsschrauben Hinge trolley AL 300/300 AL 600/600 + connection screws	300 kg	300 kg	ohne without	**0021095**	1,88 kg	Kranbrücken Girders	39
				mit with	**0021096**	1,92 kg		
		600 kg	600 kg	ohne without	**0021097**	1,83 kg		
				mit with	**0021098**	1,86 kg		
Fahrwerke 750 kg | Trolleys 750 kg								
	Gabelfahrwerk AL 750/600 Gab trolley AL 750/600	750 kg	600 kg	ohne without	**0021093**	1,88 kg	Hebezeuge Hoists	40
				mit with	**0021091**	1,92 kg	Kranbrücken Girders	
Kurvenfahrwerke 250 kg | Trolleys for curved segments 250 kg								
	Kurvenfahrwerk AL 250/125 Trolley for curved segments AL 250/125	250 kg	125 kg	-	**0021086**	1,47 kg	Kranbrücken Girders	46
					0021153	2,73 kg	Hebezeuge Hoists	

PRO-LIFT SOLUTIONS

PRO-LIFT SOLUTIONS

Übersicht Aluminiumfahrwerke | Overview aluminium trolleys

Abbildung Picture	Fahrwerkstyp Trolley type	Max. Traglast Max. load	Seiten-führungsrollen Side guide rollers	Art.-Nr. Item no.	Eigen-gewicht Weight	Einsatzbereiche Operational areas	Seite Page
Doppelfahrwerke 1200 kg | Tandem trolleys 1200 kg							
	Doppel Gabelfahrwerk AL 1200/1200 Tandem Gab trolley AL 1200/1200	1200 kg	ohne without	**0021121**	7,04 kg	Kranbrücken Girders	41
			mit with	**0021122**	7,11 kg		
			ohne without	**0021009**	6,69 kg	Hebezeuge Hoists	
			mit with	**0021142**	6,76 kg		
	Doppel Gelenkfahrwerk AL 1200/1200 Tandem Hinge trolley AL 1200/1200		ohne without	**0021119**	8,22 kg	Kranbrücken Girders	
			mit with	**0021120**	8,30 kg		
			ohne without	**0021084**	7,91 kg	Hebezeuge Hoists	
			mit with	**0021143**	7,99 kg		
Doppelfahrwerk 1500 kg / 1200 kg | Tandem trolleys 1500 kg / 1200 kg							
	Doppel Gabelfahrwerk AL 1500/1200 Tandem Gab trolley AL 1500/1200	Last abwärts 1500 kg Load down	Last aufwärts 1200 kg Load up	**0021133**	6,93 kg	-	41
Fahrwerke gedämpft 600 kg | Trolleys damped 600 kg							
	Gelenkfahrwerk AL 600/600 Hinge trolley AL 600/600	gedämpft, einfach damped, single	600 kg	-	**0012390**	2,76 kg	Kranbrücken Girders	42
		gedämpft,zweifach damped, double			**0012392**	3,66 kg		
		gedämpft,einfach damped, single			**0012391**	3,62 kg	Hebezeuge Hoists	
		gedämpft,zweifach damped, double			**0012393**	4,51 kg		
Fahrwerke mit Pneumatikbremse 600 kg | Trolleys with pneumatic brake 600 kg							
	Gelenkfahrwerk AL 600/600 Hinge trolley AL 600/600	2 fach öffnend 2 times opening	600 kg	-	**0022061**	2,90 kg	Kranbrücken Girders	43
		2 fach schließend 2 times closing			**0022146**	2,31 kg		
		2 fach öffnend 2 times opening			**0022070**	3,84 kg	Hebezeuge Hoists	
		2 fach schließend 2 times closing			**0022169**	3,32 kg		
Fahrwerke mit Pneumatikbremse 1200 kg | Trolleys with pneumatic brake 1200 kg							
	Doppelfahrwerk AL 1200 Tandem trolley AL 1200	2 fach öffnend 2 times opening	1200 kg	ohne without	**0021105**	9,59 kg	Kranbrücken Girders	45
				mit with	**0021106**	9,66 kg		
				ohne without	**0021103**	9,28 kg	Hebezeuge Hoists	
				mit with	**0021104**	9,33 kg		
		2 fach schließ end 2 times closing		ohne without	**0021109**	8,99 kg	Kranbrücken Girders	
				mit with	**0021110**	9,07 kg		
				ohne without	**0021107**	8,48 kg	Hebezeuge Hoists	
				mit with	**0021108**	8,56 kg		

PRO-LIFT SOLUTIONS

Aluminiumfahrwerke 300 kg

Aluminium trolleys 300 kg

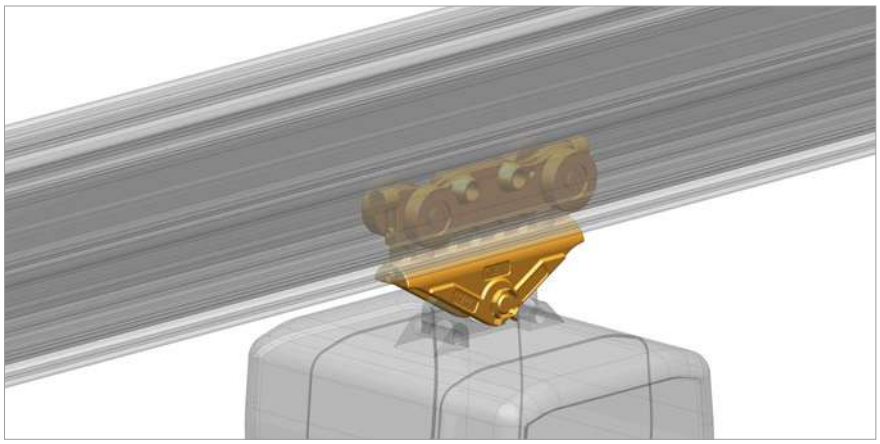





Merkmale

- Aluminium-Schmiedeteil in hochfester Ausführung.
- Verklemmungsfreier, geräuscharmer Lauf.
- Sehr geringe Losbrechkräfte, robust und leichtlaufend.
- Mit Gummi-Endanschlägen.
- Aufnahme von bis zu 300 kg abwärts und aufwärts oder nur abwärts gerichteten Lasten.
- Optional mit Seitenführungsrollen.
- An Gelenkfahrwerken dürfen ausschließlich eepos Kranbrücken mittels Kranträgeraufhängungen angebracht werden.

Features

- High-tensile forged aluminium body.
- Jamming-free and silent running.
- Very low breakaway forces, robust and smooth running.
- With rubber end stops.
- Intake of up to 300 kg in downwards and upwards or only downward direction.
- Optionally with side guide rollers.
- Hinge trolleys are supposed to be fixed only with eepos crane bridges via crane girder mounting.

Typ Type	Max. Traglast abwärts Max. load down	Max. Traglast aufwärts Max. load up	Seiten-führungsrollen Side guide rollers	Max. seitliche kurzzeitige Lasteinleitung am Lastaufnahmepunkt Max. lateral shortload application at load pick-up	Max. Drehmoment in Fahrtrichtungs-achse* Max. moment of force in driving direction*	Art.-Nr. Item no.	Eigen-gewicht Weight	Einsatz-bereiche Operational areas
Gelenkfahrwerk AL 300/300 Hinge trolley AL 300/300	300 kg	300 kg	ohne without	250 N	15 Nm	0021075	1,73 kg	Kranbrücken Girders
			mit with			0021078	1,77 kg	
Gabelfahrwerk AL 300/300 Gab trolley AL 300/300			ohne without			0021076	1,80 kg	Hebezeuge Hoists
			mit with			0021079	1,86 kg	

* Bauteile (wie z.B. starre und lange Bauteile), die ein nicht zulässiges Drehmoment auf das Fahrwerk um die Fahrtrichtungsachse ausüben, dürfen keinesfalls starr an dem Fahrwerk befestigt werden. Hierbei muss eine pendelnde Aufnahme kundenseitig vorgesehen werden.

* Elements (like e.g. rigid and long elements), who exercise an invalid torque to the landing gear around the direction of travel axis, are under no circumstances allowed to be fasten rigid at the landing gear. In this connection there has to be a commuting admission supplied by the customer.

PRO-LIFT SOLUTIONS

Aluminiumfahrwerke 600 kg

Aluminium trolleys 600 kg



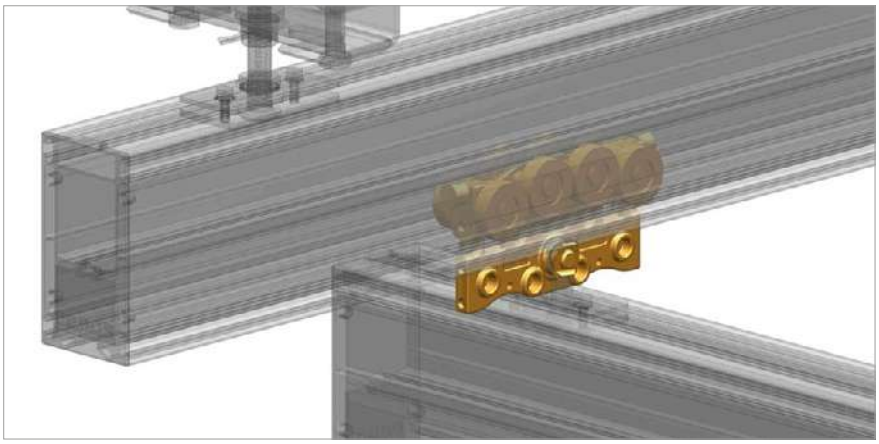

Merkmale

- Aluminium-Schmiedeteil in hochfester Ausführung.
- Verklemmungsfreier, geräuscharmer Lauf.
- Sehr geringe Losbrechkräfte, robust und leichtlaufend.
- Mit Gummi-Endanschlägen.
- Aufnahme von bis zu 600 kg abwärts und aufwärts oder nur abwärts gerichteten Lasten.
- Optional mit Seitenführungsrollen.
- An Gelenkfahrwerken dürfen ausschließlich eepos Kranbrücken mittels Kranträgeraufhängungen angebracht werden.

Features

- High-tensile forged aluminium body.
- Jamming-free and silent running.
- Very low breakaway forces, robust and smooth running.
- With rubber end stops.
- Intake of up to 600 kg in downwards and upwards or only downward direction.
- Optionally with side guide rollers.
- Hinge trolleys are supposed to be fixed only with eepos crane bridges via crane girder mounting.

Typ Type	Max. Traglast abwärts Max. load down	Max. Traglast aufwärts Max. load up	Seiten-führungsrollen Side guide rollers	Max. seitliche kurzzeitige Lasteinleitung am Lastaufnahmepunkt Max. lateral shortload application at load pick-up	Max. Drehmoment in Fahrtrichtungsachse* Max. moment of force in driving direction*	Art.-Nr. Item no.	Eigen-gewicht Weight	Einsatz-bereiche Operational areas
Gelenkfahrwerk AL 600/600 Hinge trolley AL 600/600	600 kg	600 kg	ohne without	500 N	30 Nm	0021025	1,60 kg	Kranbrücken Girders
			mit with			0021080	1,71 kg	
Gabelfahrwerk AL 600/600 Gab trolley AL 600/600			ohne without			0021024	1,76 kg	Hebezeuge Hoists
			mit with			0021081	1,80 kg	

* Bauteile (wie z.B. starre und lange Bauteile), die ein nicht zulässiges Drehmoment auf das Fahrwerk um die Fahrtrichtungsachse ausüben, dürfen keinesfalls starr an dem Fahrwerk befestigt werden. Hierbei muss eine pendelnde Aufnahme kundenseitig vorgesehen werden.

* Elements (like e.g. rigid and long elements), who exercise an invalid torque to the landing gear around the direction of travel axis, are under no circumstances allowed to be fasten rigid at the landing gear. In this connection there has to be a commuting admission supplied by the customer.

PRO-LIFT SOLUTIONS

Aluminiumfahrwerke 300 kg, 600 kg + Verbindungsschrauben

Aluminium trolleys 300 kg, 600 kg + connection screws



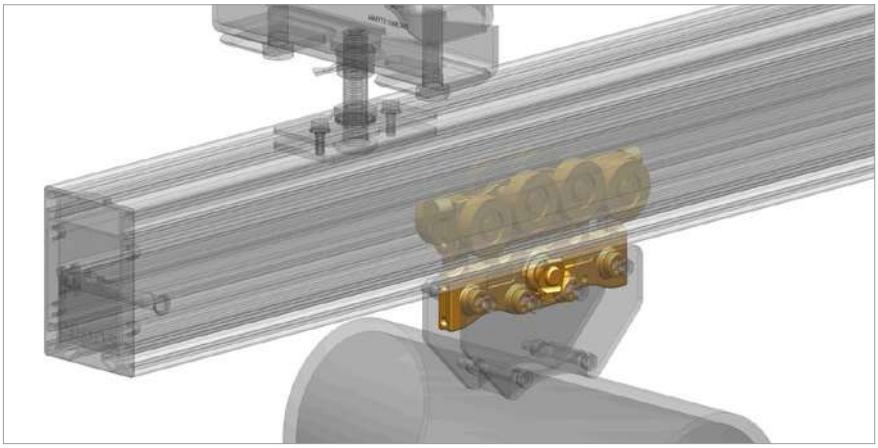

Merkmale

- Aluminium-Schmiedeteil in hochfester Ausführung.
- Verklemmungsfreier, geräuscharmer Lauf.
- Sehr geringe Losbrechkräfte, robust und leichtlaufend .
- Mit Gummi-Endanschlägen.
- Aufnahme von bis zu 300 kg bzw. 600 kg abwärts und aufwärts gerichteten Lasten.
- Optional mit Seitenführungsrollen.
- An Gelenkfahrwerken dürfen ausschließlich eepos Kranbrücken mittels Kranträgeraufhängungen angebracht werden.
- Vier zusätzliche Verschraubungen zum Anbringen von zusätzlichen Bauteilen.

Features

- High-tensile forged aluminium body.
- Jamming-free and silent running.
- Very low breakaway forces, robust and smooth running.
- With rubber end stops.
- Intake of up to 300kg or 600 kg in downwards and upwards direction.
- Optionally with side guide rollers.
- Hinge trolleys are supposed to be fixed only with eepos crane bridges via crane girder mounting.
- Four additional screw connections for the attachment of any components.

Typ Type	Max. Traglast abwärts Max. load down	Max. Traglast aufwärts Max. load up	Seiten-führungsrollen Side guide rollers	Max. seitliche kurzzeitige Lasteinleitung am Lastaufnahmepunkt Max. lateral shortload application at load pick-up	Max. Drehmoment in Fahrtrichtungs-achse* Max. moment of force in driving direction*	Art.-Nr. Item no.	Eigen-gewicht Weight
Gelenkfahrwerk AL 300/300 + Verbindungsschrauben Hinge trolley AL 300/300 + Connection screws	300 kg	300 kg	ohne without	250 N	15 Nm	0021095	1,80 kg
			mit with			0021096	1,84 kg
Gelenkfahrwerk AL 600/600 + Verbindungsschrauben Hinge trolley AL 300/300 + Connection screws	600 kg	600 kg	ohne without	500 N	30 Nm	0021097	1,75 kg
			mit with			0021098	1,78 kg

* Bauteile (wie z.B. starre und lange Bauteile), die ein nicht zulässiges Drehmoment auf das Fahrwerk um die Fahrtrichtungsachse ausüben, dürfen keinesfalls starr an dem Fahrwerk befestigt werden. Hierbei muss eine pendelnde Aufnahme kundenseitig vorgesehen werden.

* Elements (like e.g. rigid and long elements), who exercise an invalid torque to the landing gear around the direction of travel axis, are under no circumstances allowed to be fasten rigid at the landing gear. In this connection there has to be a commuting admission supplied by the customer.

PRO-LIFT SOLUTIONS

Aluminiumfahrwerke 750 kg

Aluminium trolleys 750 kg



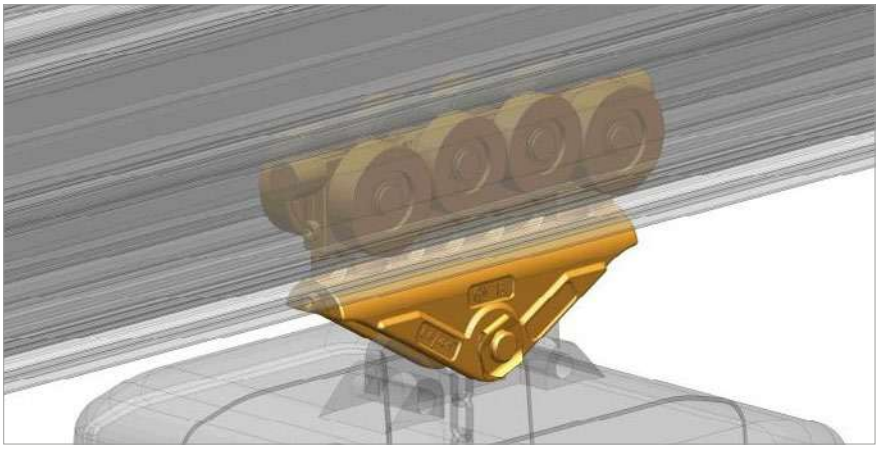

Merkmale

- Aluminium-Schmiedeteil in hochfester Ausführung.
- Verklemmungsfreier, geräuscharmer Lauf.
- Sehr geringe Losbrechkräfte, robust und leichtlaufend.
- Mit Gummi-Endanschlägen.
- Aufnahme von bis zu 750 kg abwärts bzw. 600 kg aufwärts gerichteten Lasten.
- Optional mit Seitenführungsrollen.
- An Gelenkfahrwerken dürfen ausschließlich eepos Kranbrücken mittels Kranträgeraufhängungen angebracht werden.

Features

- High-tensile forged aluminium body.
- Jamming-free and silent running.
- Very low breakaway forces, robust and smooth running.
- With rubber end stops.
- Intake of up to 750 kg downwards 600 kg in upwards direction.
- Optionally with side guide rollers.
- Hinge trolleys are supposed to be fixed only with eepos crane bridges via crane girder mounting.

Typ Type	Max. Traglast abwärts Max. load down	Max. Traglast aufwärts Max. load up	Seitenführungsrollen Side guide rollers	Max. seitliche kurzzeitige Lasteinleitung am Lastaufnahmepunkt Max. lateral shortload application at load pick-up	Max. Drehmoment in Fahrtrichtungsachse* Max. moment of force in driving direction*	Art.-Nr. Item no.	Eigengewicht Weight
Gabelfahrwerk AL 750/600 Gab trolley AL 750/600	750 kg	600 kg	ohne without	500 N	30 Nm	0021093	1,88 kg
			mit with			0021091	1,92 kg

* Bauteile (wie z.B. starre und lange Bauteile), die ein nicht zulässiges Drehmoment auf das Fahrwerk um die Fahrtrichtungsachse ausüben, dürfen keinesfalls starr an dem Fahrwerk befestigt werden. Hierbei muss eine pendelnde Aufnahme kundenseitig vorgesehen werden.

* Elements (like e.g. rigid and long elements), who exercise an invalid torque to the landing gear around the direction of travel axis, are under no circumstances allowed to be fasten rigid at the landing gear. In this connection there has to be a commuting admission supplied by the customer.

PRO-LIFT SOLUTIONS

Doppelfahrwerke Aluminium 1.200 kg - 1.500 kg

Tandem trolleys aluminium 1.200 kg - 1.500 kg

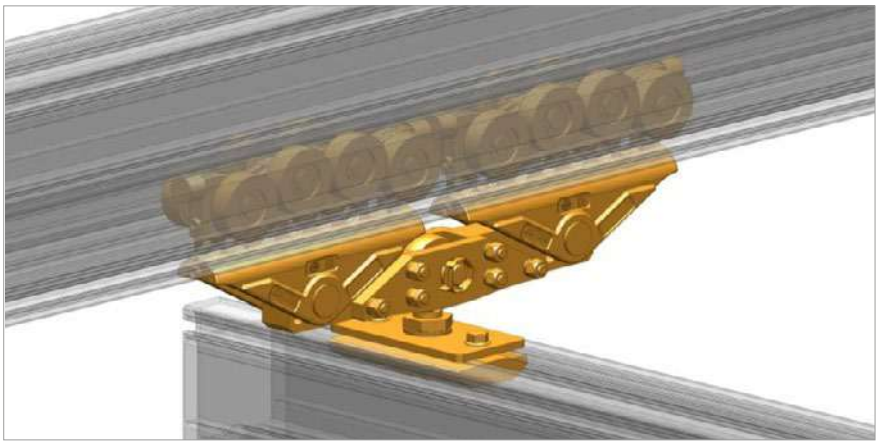



0021121



0021084

Merkmale

- Doppelfahrwerke werden immer als Aluminium-Fahrwerken geliefert und können somit 1200 kg Traglast aufnehmen.
- Aluminium-Schmiedeteil in hochfester Ausführung.
- Verklemmungsfreier, geräuscharmer Lauf.
- Sehr geringe Losbrechkräfte, robust und leichtlaufend.
- Mit Gummi-Endanschlägen.

Features

- Tandem trolleys are always delivered as aluminium trolleys. So they can carry weights up to 1200 kg.
- Robust and smooth running.
- Jamming-free and silent running.
- Very low breakaway forces, robust and smooth running.
- With rubber end stops.

Typ Type	Max. Traglast abwärts Max. load down	Max. Traglast aufwärts Max. load up	Seiten-führungsrollen Side guide rollers	Max. seitliche kurzzeitige Lasteinleitung am Lastaufnahmepunkt Max. lateral shortload application at load pick-up	Max. Drehmoment in Fahrtrichtungs-achse* Max. moment of force in driving direction*	Art.-Nr. Item no.	Eigen-gewicht Weight	Einsatz-bereiche Operational areas
Doppel Gabelfahrwerk AL 1200/1200 Tandem gab trolley AL 1200/1200	1200 kg	-	ohne without	1000 N	60 Nm	0021121	6,91 kg	Kranbrücken Girders
			mit with			0021122	6,98 kg	
			ohne without	-	-	0021009	6,69 kg	Hebezeuge Hoists
			mit with			0021142	6,76 kg	
Doppel Gelenkfahrwerk AL1200/1200 Tandem hinge trolley AL 1200/1200			ohne without	1000 N	60 Nm	0021119	8,22 kg	Kranbrücken Girders
			mit with			0021120	8,22 kg	
			ohne without	-	-	0021084	7,91 kg	Hebezeuge Hoists
			mit with			0021143	7,99 kg	
Doppel Gabelfahrwerk AL 1500/1200 Tandem gab trolley AL 1500/1200	1500 kg	1200 kg	ohne without	1000 N	60 Nm	0021133	6,93 kg	

* Bauteile (wie z.B. starre und lange Bauteile), die ein nicht zulässiges Drehmoment auf das Fahrwerk um die Fahrtrichtungsachse ausüben, dürfen keinesfalls starr an dem Fahrwerk befestigt werden. Hierbei muss eine pendelnde Aufnahme kundenseitig vorgesehen werden.

* Elements (like e.g. rigid and long elements), who exercise an invalid torque to the landing gear around the direction of travel axis, are under no circumstances allowed to be fasten rigid at the landing gear. In this connection there has to be a commuting admission supplied by the customer.

PRO-LIFT SOLUTIONS

Aluminiumfahrwerke gedämpft 600 kg

Aluminium trolleys damped 600 kg



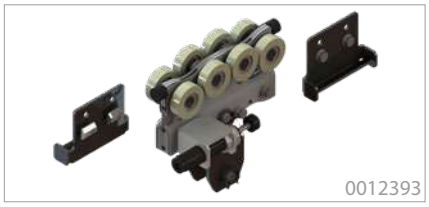

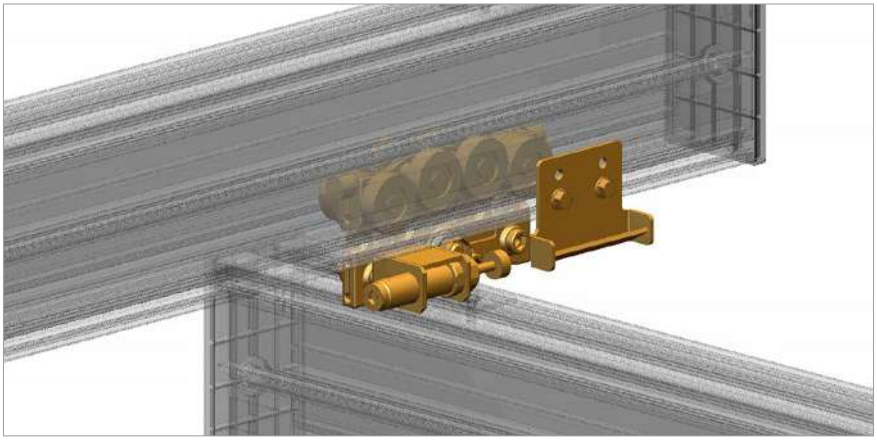

Merkmale

- Aluminium-Schmiedeteil in hochfester Ausführung.
- Verklemmungsfreier, geräuscharmer Lauf.
- Sehr geringe Losbrechkräfte, robust und leichtlaufend.
- Mit Gummi-Endanschlag.
- Die gedämpften Fahrwerke erlauben ein Stoppen mit einem hydraulischen Dämpfer bei Nutzung der Energiezufuhr per Kabelwagen intern.
- An Gelenkfahrwerken dürfen ausschließlich eepos Kranbrücken mittels Kranträgeraufhängungen angebracht werden.
- Die Krafteinleitung ist nur durch die Kugelkalotte erlaubt.

Features

- High-tensile forged aluminium body.
- Jamming-free and silent running.
- Very low breakaway forces, robust and smooth running.
- With rubber end stops.
- The buffered trolleys allow stops with hydraulic buffers when combined with the energy supply via internal cable trolleys.
- Hinge trolleys are supposed to be fixed only with eepos crane bridges through crane girder mounting.
- The force transmission is only allowed by the spherical cap.

Typ Type		Max. Traglast Max. load	Max. seitliche kurzzeitige Lasteinleitung am Lastaufnahmepunkt Max. lateral shortload application at load pick-up	Max. Drehmoment in Fahrtrichtungsachse* Max. moment of force in driving direction*	Art.-Nr. Item no.	Eigengewicht Weight	Einsatzbereiche Operational areas
Gelenkfahrwerk AL 600/600 Hinge trolley AL 600/600	gedämpft, einfach damped, single	600 kg	500 N	30 Nm	0012390	2,76 kg	Kranbrücken Girders
	gedämpft, zweifach damped, double				0012392	3,66 kg	
	gedämpft, einfach damped, single				0012391	3,62 kg	Hebezeuge Hoists
	gedämpft, zweifach damped, double				0012393	4,51 kg	

* Bauteile (wie z.B. starre und lange Bauteile), die ein nicht zulässiges Drehmoment auf das Fahrwerk um die Fahrtrichtungsachse ausüben, dürfen keinesfalls starr an dem Fahrwerk befestigt werden. Hierbei muss eine pendelnde Aufnahme kundenseitig vorgesehen werden.

* Elements (like e.g. rigid and long elements), that exercise an invalid torque to the landing gear around the direction of travel axis, are under no circumstances allowed to be fasten rigid at the landing gear. In this connection there has to be a commuting admission supplied by the customer.

PRO-LIFT SOLUTIONS

Aluminiumfahrwerke mit Pneumatikbremse 600 kg

Aluminium trolleys with pneumatic brake 600 kg

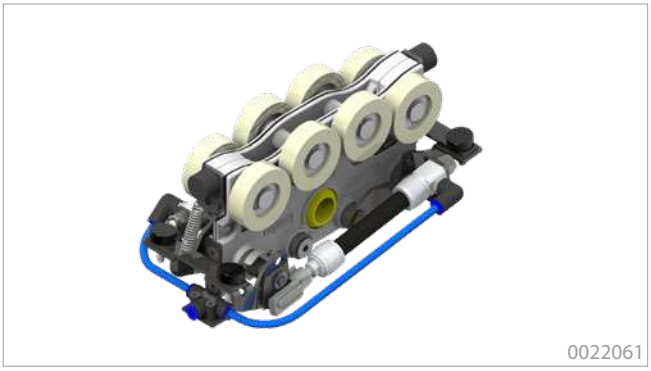

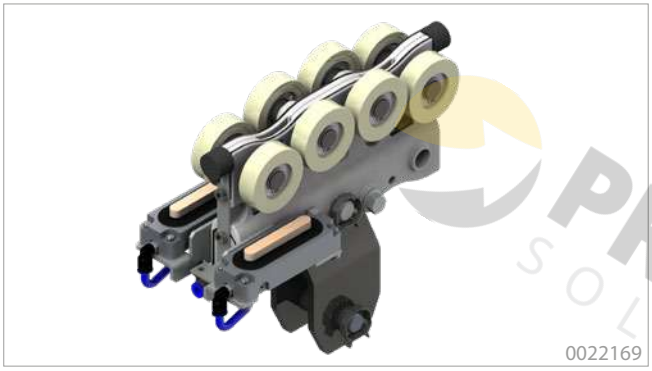

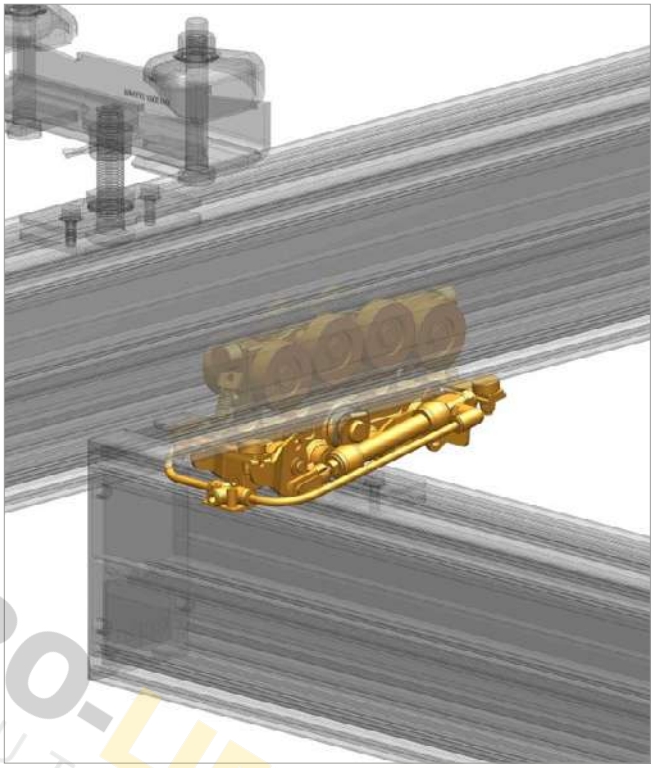

Merkmale

- Dient zur Absicherung des selbstständigen Verfahrens bei Druckabfall.
- Fahrwerke werden gebremst, sobald der Werker die Funktion auslöst.
- Ideal für Schraubanwendungen, damit durch die aufgebrachte Kraft des Schraubers das Kransystem nicht selbstständig verfährt.

Features

- Prevents autonomous running when drop of pressure.
- Trolleys brake, when worker releases function.
- Often used with screw applications, so that the moment of the screwdriver does not move the crane system.

Montagehinweise Pneumatikbremse S. 44
Application manual pneumatic brake p. 44 >

Pneumatikbremse (inkl. Fahrwerk) Pneumatic brake (incl. trolley)	Max. Traglast Max. load	Einsatzbereiche Operational areas	Art.-Nr. Item no.	Haltekraft Holding power	Eigengewicht Weight
2fach öffnend 2 times opening	600 kg	Kranbrücken Crane bridges	0022061	100 N	3,07 kg
2fach schließend 2 times closing			0022146	400 N	2,250 kg
2fach öffnend 2 times opening		Hebezeuge Hoists	0022070	100 N	3,83 kg
2fach schließend 2 times closing			0022169	400 N	3,21 kg

PRO-LIFT SOLUTIONS

Pneumatikbremse

Pneumatic brake

Mit der eepos-Pneumatikbremse können Sie Ihre Last entweder parken oder festhalten.

Die eepos-Pneumatikbremse arbeitet mit Bauteilen der Firma FESTO. Durch den Einsatz dieser Bauteile können Sie verschiedene Bremsen ohne Einschränkungen in allen eepos-Kransystemen verwenden. Das heißt, dass Sie die eepos-Pneumatikbremse ohne Kompromisse als Gelenkfahrwagen einsetzen können, z.B. zum Anbringen von Kranbrücken. Auch Teleskopbrücken lassen sich ohne Einschränkungen anbringen. Das Gleiche gilt für alle Mitnehmer der Energiezufuhr.

Lediglich umgerüstet zur Aufnahme von Kettenzügen mittels Kettenzugadapter ergibt sich eine Bauhöhenzunahme von 68 mm gegenüber dem Gabelfahrwerk AL.

Die eepos-Pneumatikbremse hat eine Haltekraft bis 40 kg und ist sowohl öffnend (Bremse öffnet bei Druckluft) als auch schließend (Bremse schließt bei Druckluft) erhältlich.

With the eepos pneumatic brake you can park or hold loads.

The eepos pneumatic brake works with elements made by FESTO. By using these elements, you can use different brakes in all eepos crane systems without restriction. This means that you can use the eepos holding brake without compromise as a hinge trolley, e.g. to mount crane bridges. Even telescopic bridges can be mounted without restriction. The same applies for all energy supply carriers.

The constructional height increases by 68 mm in comparison to the AL gab-trolley, only when converted to receive chain hoists by means of a chain hoist adapter.

The eepos pneumatic brake is available as a holding brake up to 40 kg holding power and is available as normally opened (brake opens when air is compressed) or normally closed (brake closes when air is compressed).

Anwendungsbeispiel für Bremse „schließend“:

Die Fahrwerke sollen gebremst werden, sobald der Werker eine gewisse Funktion auslöst. Dies wird oft bei Schraubanwendungen verwendet, damit durch die aufgebrachte Kraft des Schraubers das Kransystem nicht selbstständig verfährt.

Example for brake „closing“:

The trolleys must be braked as soon as the operator initiates a certain function. This is often used for screwing applications in order to prevent the force applied by the screwing device resulting in the crane system proceeding independently.

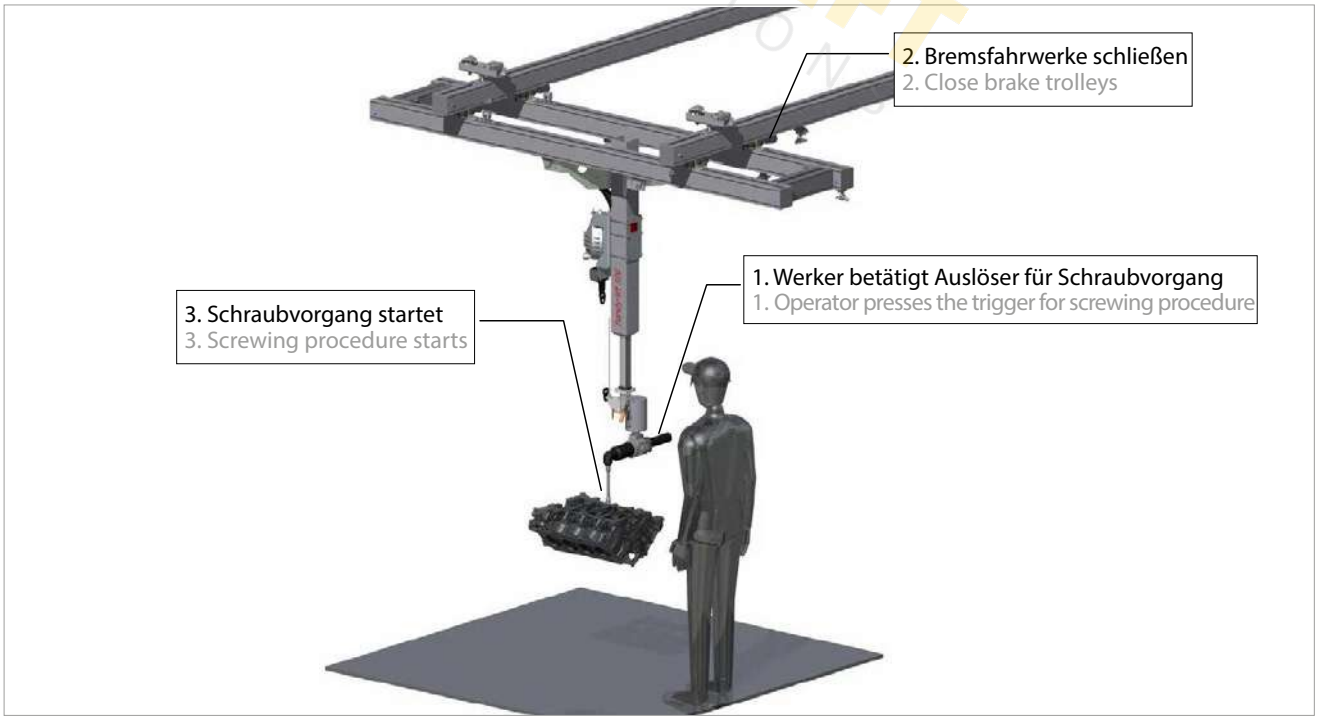

Anwendungsbeispiel für Bremse „öffnend“:

Dient zur Absicherung des selbstständigen Verfahrens bei Druckabfall.

Example for brake „opening“:

This is used to secure against independent procedure in case of drop in pressure.

PRO-LIFT SOLUTIONS

Doppelfahrwerke Aluminium mit Pneumatikbremse 1.200 kg

Tandem trolleys aluminium with pneumatic brake 1.200 kg

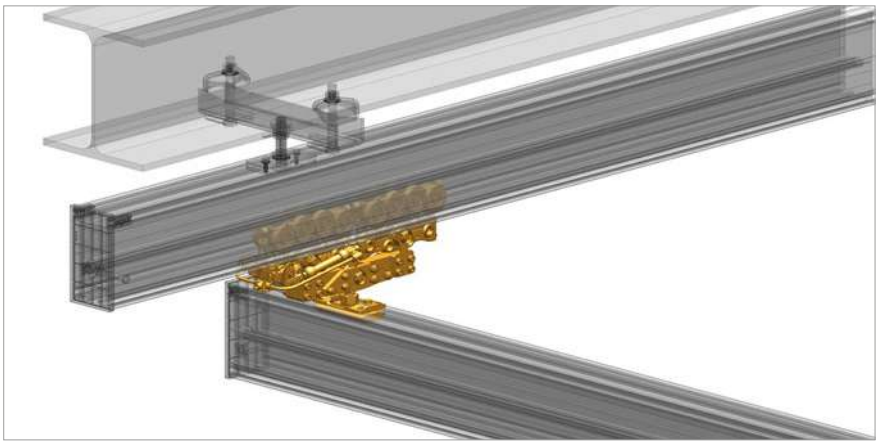

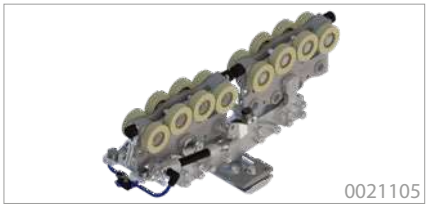



Merkmale

- Doppelfahrwerke werden immer als Aluminium-Fahrwerken geliefert und können somit 1200 kg Traglast aufnehmen.
- Aluminium-Schmiedeteil in hochfester Ausführung.
- Verklemmungsfreier, geräuscharmer Lauf.
- Sehr geringe Losbrechkräfte, robust und leichtlaufend.
- Mit Gummi-Endanschlägen.

Features

- Tandem trolleys are always delivered as aluminium trolleys. So they can carry weights up to 1200 kg.
- High-tensile forged aluminium body.
- Jamming-free and silent running.
- Very low breakaway forces, robust and smooth running.
- With rubber end stops.

Montagehinweise Pneumatikbremse S. 44
Application manual pneumatic brake p. 44

Typ Type	Pneumatikbremse Pneumatic brake	Max. Traglast Max. load	Seiten-führungsrollen Side guide roller	Max. seitliche kurzzeitige Lasteinleitung am Lastaufnahmepunkt Max. lateral shortload application at load pick-up	Max. Drehmoment in Fahrtrichtungsachse* Max. moment of force in driving direction*	Art.-Nr. Item no.	Eigen-gewicht Weight	Einsatz-bereiche Operational areas
Doppelfahrwerk AL 1200 Tandem trolley AL 1200	2fach öffnend 2 times opening	1200 kg	ohne without	1000 N	60 Nm	0021105	9,46 kg	Kranbrücken Girders
			mit with			0021106	9,51 kg	
			ohne without			0021103	9,33 kg	Hebezeuge Hoists
			mit with			0021104	9,28 kg	
	2fach schliessend 2 times closing		ohne without			0021109	8,86 kg	Kranbrücken Girders
			mit with			0021110	8,93 kg	
			ohne without			0021107	8,48 kg	Hebezeuge Hoists
			mit with			0021108	8,56 kg	

* Bauteile (wie z.B. starre und lange Bauteile), die ein nicht zulässiges Drehmoment auf das Fahrwerk um die Fahrtrichtungsachse ausüben, dürfen keinesfalls starr an dem Fahrwerk befestigt werden. Hierbei muss eine pendelnde Aufnahme kundenseitig vorgesehen werden.

* Elements (like e.g. rigid and long elements), who exercise an invalid torque to the landing gear around the direction of travel axis, are under no circumstances allowed to be fasten rigid at the landing gear. In this connection there has to be a commuting admission supplied by the customer.

PRO-LIFT SOLUTIONS

Kurvenfahrwerke 250 kg

Trolleys for curved segments 250 kg

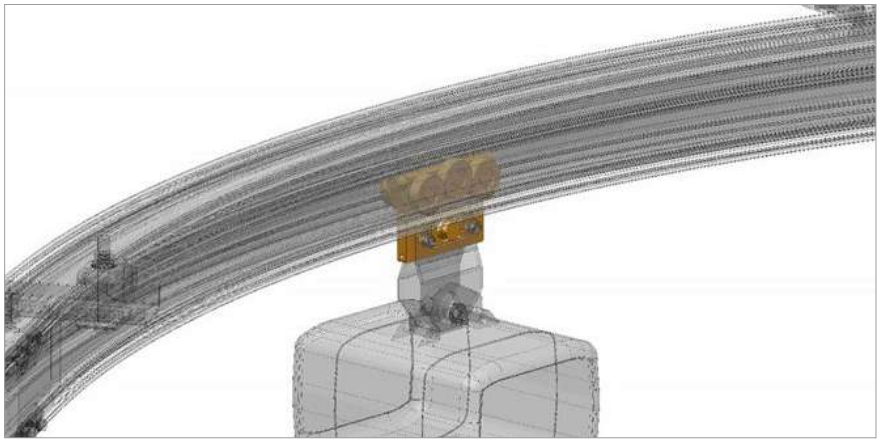



Merkmale

- Zur Anwendung bei Radien ab 1.000 mm.
- Aluminium-Schmiedeteil in hochfester Ausführung.
- Verklemmungsfreier, geräuscharmer Lauf.
- Sehr geringe Losbrechkräfte, robust und leichtlaufend.
- Mit Gummi-Endanschlägen.
- Aufnahme von bis zu 250 kg abwärts und aufwärts.
- An Gelenkfahrwerken dürfen ausschließlich eepos Kranbrücken mittels Kranträgeraufhängungen angebracht werden.

Features

- Trolleys can be used from 1.000 mm radius.
- High-tensile forged aluminium body.
- Jamming-free and silent running.
- Very low breakaway forces, robust and smooth running.
- With rubber end stops.
- Intake up to 250 kg downwards and upwards.
- Hinge trolleys are supposed to be fixed only with eepos crane bridges via crane girder mounting.

Typ Type	Max. Traglast abwärts Max. load down	Max. Traglast aufwärts Max. load up	Seiten-führungsrollen Side guide roller	Art.-Nr. Item no.	Eigen-gewicht Weight	Einsatzbereiche Operational areas
Kurvenfahrwerk AL250/125 Trolley for curved segments AL250/125	250 kg	125 kg	ohne without	0021086	1,47 kg	Kranbrücken Girders
				0021153	2,73 kg	Hebezeuge Hoists

* Bauteile (wie z.B. starre und lange Bauteile), die ein nicht zulässiges Drehmoment auf das Fahrwerk um die Fahrtrichtungsachse ausüben, dürfen keinesfalls starr an dem Fahrwerk befestigt werden. Hierbei muss eine pendelnde Aufnahme kundenseitig vorgesehen werden.

* Elements (like e.g. rigid and long elements), who exercise an invalid torque to the landing gear around the direction of travel axis, are under no circumstances allowed to be fasten rigid at the landing gear. In this connection there has to be a commuting admission supplied by the customer.

PRO-LIFT SOLUTIONS

Drehmomentenkreuz

Torque cross



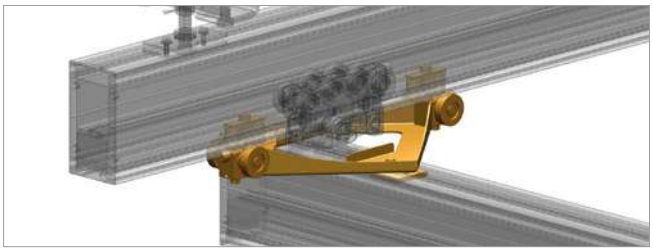

Merkmale

- Übertragung von Drehmomenten in die Kranbahn.
- Verhindert das Auslenken der Kranbrücke.
- Vornehmlicher Einsatz bei Einträgerkranbrücken.
- Unterstützt bei der präzisen Positionierung, ein Nachschwingen der Kranbrücke wird unterbunden.
- Das Drehmomentenkreuz macht die Verwendung von Gegengewichten bei Einsatz einer Schleifleitung überflüssig.
- Ideal geeignet für Schraubanwendungen.

Features

- Intake of torque forces, into the crane rack.
- Prevents the slewing of crane bridges.
- Used in one girder crane bridge.
- Supports the precise positioning, because a traversing of the crane bridge is avoided.
- With using the torque Cross in combination with conductor line no counterweights are necessary.
- Ideally appropriate for screw applications.

Drehmomentenstütze

Torque arm

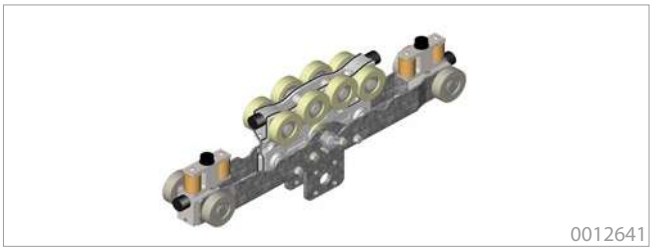

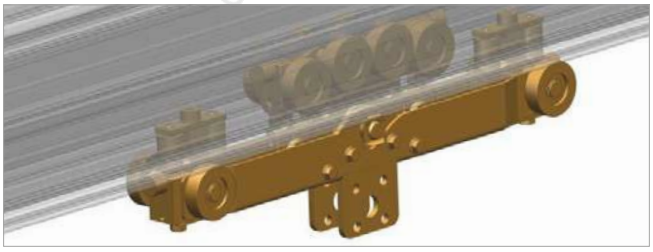

Merkmale

- Ideal geeignet für Schraubanwendungen.
- Ermöglicht das Übertragen von Drehmomenten in die Kranbahn.

Features

- Ideal for screw applications.
- Allows the transmission of torque in the crane tracky.

Typ Type	Art.-Nr. Item no.	Max. Drehmoment Max. torque	Eigengewicht Weight
Drehmomentenkreuz Torque cross	0012628	250 Nm	5,17 kg
Drehmomentenkreuz Torque cross	0012627	500 Nm	6,18 kg
Drehmomentenstütze Torque arm	0012641	250 Nm	6,33 kg

PRO-LIFT SOLUTIONS

Reduzierset Fahrwerksbolzen

Reduction set trolley bolt



0022175

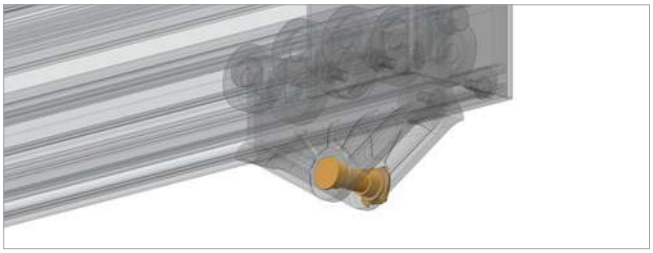

Merkmale

- Reduzierung des Durchmessers gegenüber dem Standard Fahrwerksbolzen, um spezielle Anwendungen einhängen zu können.
- Bolzen ist nicht gehärtet.

Features

- For reducing the diameter of the trolley bolt, for clipping special applications.
- Bolt is not hardened.

PRO-LIFT SOLUTIONS

Reinigungsbürste Set

Cleaning brush set



0012616

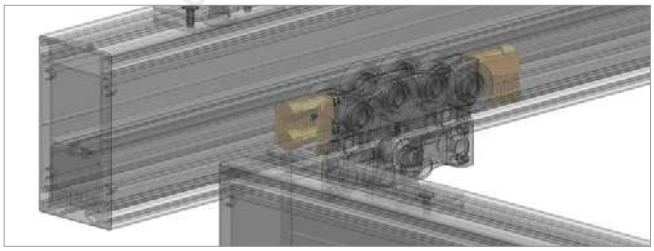

Merkmale

- Zur Reinigung der Laufbahn und Schutz der Fahrwerksrollen.
- Zur Befestigung an allen eepos one Fahrwerken.

Features

- For cleaning the running surfaces and protection of the trolley wheels.
- Fastening on all eepos one trolleys possible.

Typ Type	Art.-Nr. Item no.	Eigengewicht Weight
Reduzierset Fahrwerksbolzen Ø 16 mm Reduction set trolley bolt Ø 16 mm	0022175	0,12 kg
Reinigungsbürste (inkl. Halteblech + Reinigungsbürste) Cleaning brush (incl. bracket + cleaning brush)	0012616	0,12 kg

PRO-LIFT SOLUTIONS

Schutzblech Gabelfahrwerk

Protection plate for gab trolleys



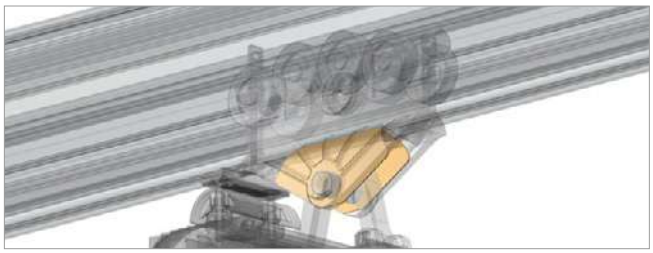

Merkmale

- Dient dem Schutz des Fahrwerkes.

Features

- For protection of trolleys.

Flexibler Rastpunkt

Flexible snap-in stop



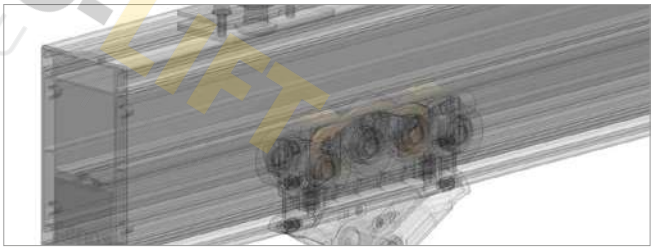

Merkmale

- Flexibel verschiebbarer Rastpunkt für alle eepos one Profile.
- Ermöglicht einen sicheren Halt an einer beliebigen Position in der Kranbahn oder -brücke.
- Kompatibel mit eepos one Gelenk- und Gabelfahrwerk.
- Kann beidseitig an- und überfahren werden.
- Einfache Montage.

Features

- Can be moved anywhere within all of the eepos one profiles.
- Allows for a safe and secure stop at any point of the cranerail system or cranebridge.
- Compatible with eepos one gab and hinge trolleys.
- Can be moved towards from both sides or crossed over by the trolley.
- Simple mounting.

Typ Type	Art.-Nr. Item no.	Eigengewicht Weight
Schutzblech Gabelfahrwerk Protection plate for gab trolleys	0021023	0,08 kg
Flexibler Rastpunkt Flexible snap-in stop	0022393	0,03 kg

PRO-LIFT SOLUTIONS

Katzrahmen
Trolley frame



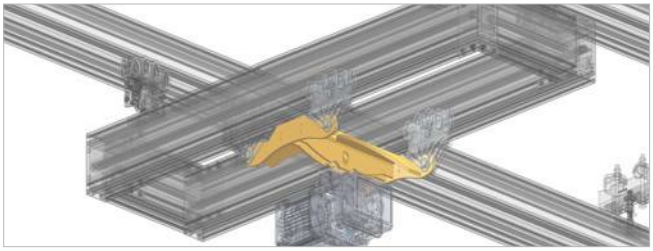

Merkmale

- Zum Einhängen eines Kettenzugs in eine Zweischienenbahn oder Zweiträgerbrücke. Traglasten bis 2.000 kg.
- Der Katzrahmen wird mittels one Aluminium Gabelfahrwerken an das jeweilige eepos Kranprofil angebunden.

Features

- For hanging a chain hoist in a double-rail or double girder bridge. Working loads up to 2.000 kg.
- The trolley frame is attached with onealuminium gab trolleys to the respective eepos crane profile.

Type Type	Traglast Load	Art.-Nr. Item no.	Maße LxB Dimension LxW	Eigengewicht Weight
Katzrahmen Kettenzug Travelling frame for chain hoist	1.000 kg	0021026	500 x 400 mm	12,25 kg
	2.000 kg	0021141	600 x 500 mm	25,17 kg

PRO-LIFT SOLUTIONS

Sonderkatzrahmen auf Anfrage
Travelling frame on request





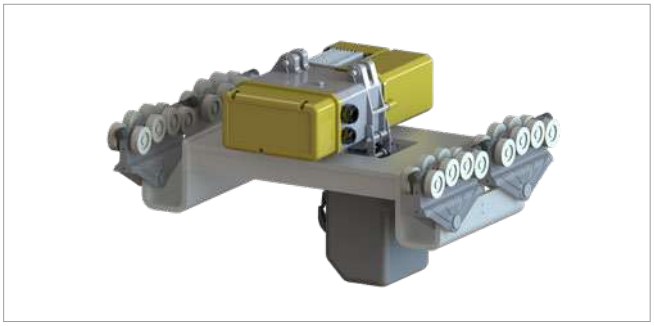



PRO-LIFT SOLUTIONS

Elektrischer Fahrantrieb „Flexible Speed“

Electrical drive „Flexible Speed“



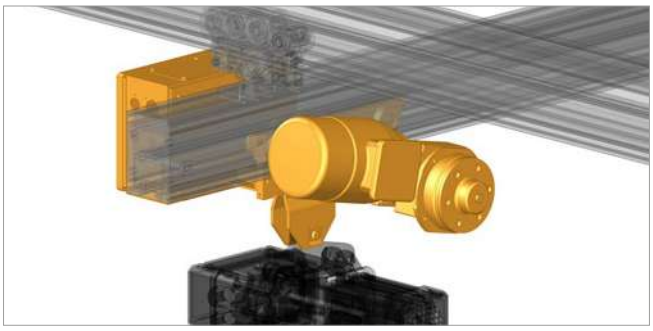

Merkmale

- Industrieller Fahrantrieb für eepos Krane.
- Einschaltdauer von 100 %.
- Garantierter Leichtlauf für Handbetrieb durch Reibrad, Entkopplung über Magnetkupplung optional möglich.
- Antrieb mit Motorbremse optional möglich.
- Extrem geräuscharm.
- In 3 Geschwindigkeitsbereichen bestellbar, weitere auf Anfrage.

Features

- Industrial traction drive for eepos cranes.
- Cycle time of 100 %.
- Guaranteed smooth running for hand use through friction, wheel coupling via magnet coupling optional.
- Drive with motor brake optional.
- Extremely noiseless.
- Able to order in three speed levels, more on request.

Technische Daten Technical data	
Traglast Load	600 kg
Zuglast Tensile load	1000 kg
Geschwindigkeiten Speed	0,62 ... 58,96 m/min
Eigengewicht Weight	ca. 5,00 kg
Umgebungstemperatur Surrounding temperature	-10 ... +50 °C
Schutzklasse Safety class	IP54
Spannungsversorgung (FU) Voltage supply (FU)	200 - 240 VAC
Netzfrequenz (FU) Mains frequency (FU)	50/60 Hz ± 5%
Nennstrom (FU) Nominal current (FU)	6,1 A
Nennleistung (Motor) Nominal power (Motor)	0,37 kW

Typ* Type*	Geschwindigkeit [m/min] Speed [m/min]	Kupplung Clutch	Bremse Brake
Flex Speed 1:10 *	3,47 … 58,96	x	x
		x	✓
		✓	x
		✓	✓
Flex Speed 1:20 *	1,73 … 29,48	x	x
		x	✓
		✓	x
		✓	✓
Flex Speed 1:56 *	0,62 … 10,53	x	x
		x	✓
		✓	x
		✓	✓

* Mögliche Ausführung. Bitte fragen Sie unseren Technischen Vertrieb und fordern Sie das eepos-Berechnungstool an.

* Possible execution. Please contact our technical sales department and ask for the eepos calculation tool.

PRO-LIFT SOLUTIONS

Pneumatischer Fahrantrieb

Pneumatic drive

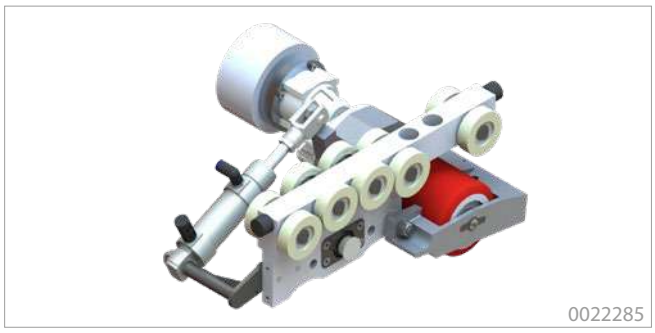

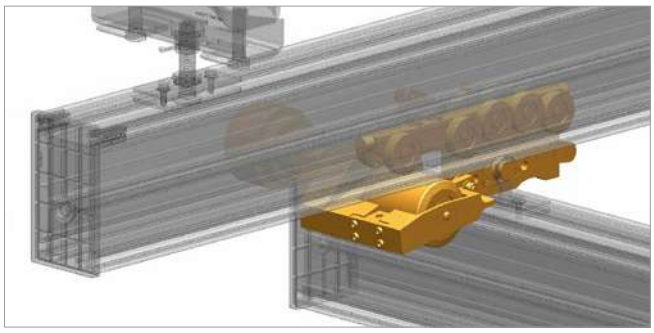

Merkmale

- Pneumatisch betätigter Schwenkmechanismus zum Andrücken der Reibrolle bei Motorfahrt.
- Start/Stop und Drehrichtungswechsel unter Volllast möglich.
- Geringe Betriebsgeräusche.
- Minimaler Luftverbrauch bei höchster Leistung.
- Max. Drehmoment aus dem Stand.
- Überlastsicher.
- Robustes Antriebssystem mit Industriegetriebe.
- Reibrolle mit optimalen Hafteigenschaften.

Features

- Pneumatic activated swivel mechanism to push the friction wheels, while motor travel.
- Start/Stop and turning direction switch under max. load possible.
- Little motor noise capacity.
- Minimal air consumption while highest.
- Max. torque from the beginning.
- Overloading protection.
- Robust drive system with industrial drive.
- Friction wheel with optimal pressure properties.

Pneumatischer Fahrantrieb Pneumatic drive	Art.-Nr. Item no.	Traglast / Zuglast Load / Tensile load	Geschwindigkeit Speed	Umgbungs-temperatur Surrounding temperature	Max. Betriebs-druck Max. operating pressure	Drehmoment bei Torque at min. 10 U/min. / max. 100 U/min.	Eigengewicht Weight
PMO 0450	0022285	600 kg / 500 kg	3 ... 25 m/min	-10 ... +80 °C +14...+176F	6 bar	12 Nm / 6 Nm	9,50 kg
PMO 0900	0022399		2,3 ... 23 m/min			24 Nm / 9 Nm	
PMO 1450	0022401		3 ... 75 m/min			48 Nm / 6 Nm	

Montagehinweis Fahrantriebe Instructions Travel drive

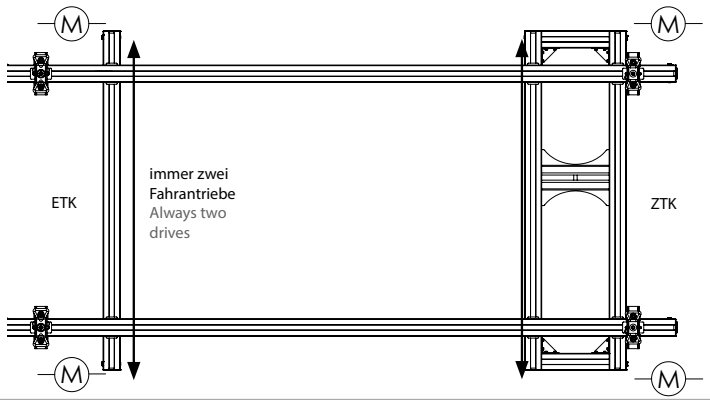

Bei Brückenlänge >3.000 mm oder Traglast >500 kg, sind zwei Fahrantriebe erforderlich.
Bei speziellen Antriebssituationen kontaktieren Sie bitte unseren technischen Vertrieb.
For bridge length >3,000 mm or load >500 kg, two travel drives are required.
For special drive situations, please contact our technical sales department.

PRO-LIFT SOLUTIONS

Elektrischer Fahrantrieb „eedrive“

Electrical drive „eedrive“



Die elektrische Unterstützung für Ihr eepos Kransystem

The electrical drive for your eepos crane system

Kompakt, leistungsstark und kosteneffizient ist der neue Kranantrieb eedrive die perfekte Ergänzung zu jedem eepos Kransystem. Durch die optional erhältliche Parametriersoftware erhalten Sie die Möglichkeit, den eedrive gezielt um Funktionen zu erweitern, die für Ihre Anwendung wichtig sind.

Compact, powerful and cost-effective, the new eedrive crane drive is the perfect addition to any eepos crane system. The optionally available parameterization software allows you to expand the eedrive with many functions to meet demanding and customized requirements.

Technische Eigenschaften

- Permanenterregter Synchronmotor
- Integrierter Servoregler
- Getriebelos (Direktantrieb)
- Schleppantrieb
- Zuglast bis zu 1 t
- Fahrgeschwindigkeit 1-94 m/min
- Motorspannung 48 V, Steuerspannung 24 V

Technical Features

- Permanently energized synchronous motor
- Integrated servocontroller
- Gearless (direct drive)
- Towing Drive
- Tensile load up to 1 t
- Driving speed 1-94 m/min
- Motor voltage 48 V, control voltage 24 V

PRO-LIFT SOLUTIONS



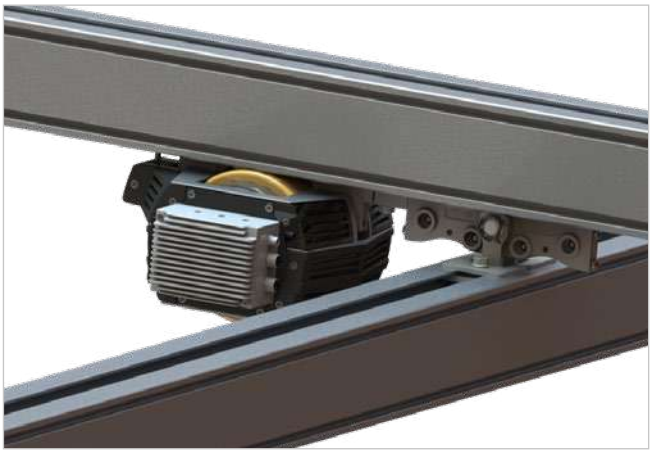

Merkmale

- 2-stufige oder stufenlose Ansteuerung (z. B. per Kranflasche oder SPS).
- Fährt vollständig unterhalb des Profils.
- Kleine und kompakte Bauweise.
- Optional: das eedrive-Parametriertool zur einfachen und komfortablen Veränderung der Parameter.

Technical Features

- 2-stage or stepless control (e.g. by pendant crane switch or SPS)
- Drives completely below the profile
- Small and compact design
- Immediately ready for use by delivery with preset parameter set ex works
- Optional: the eedrive parameterization tool for easy and comfortable changing of parameters

PRO-LIFT SOLUTIONS

eedrive Übersicht eedrive overview	Beschreibung Description	Art.-Nr. Item no.
eedrive	Direktantrieb mit integriertem Servoregler Direct drive with integrated servo controller	0022496
Netzteil 2in1	Schalternetzteil mit 48 V und 24 V Ausgang, Eingangsbereich 100-240 V Switch mode power supply with 48 V and 24 V output, Input range 100-240 V	0022516
Steckersatz	Für den Spannungsversorgungs- und Signalanschluss des eedrive For the power supply and signal connection of the eedrive	0038625
Optional: Parametrierkabel	Verbindungsaufbau zwischen Parametriertool und eedrive Establishing a connection between parameterization tool and eedrive	0038640
Basis-Set	**Set bestehend aus eedrive, Netzteil und Steckersatz**	**0022519**

PRO-LIFT SOLUTIONS

Elektrischer Fahrantrieb „eedrive“ Module

Electrical drive „eedrive“ Modules

Die eedrive-Module

Mit dem eedrive erhalten Sie auch nach dem Kauf größtmögliche Flexibilität. Denn Sie können jederzeit nachträglich Module zukaufen oder freischalten. Der Zukauf ermöglicht das Verändern von Parametern. Ohne Zukauf der unten beschriebenen Module ist der ausgelieferte eedrive nicht parametrierbar.

The eedrive-Module

With eedrive you get the greatest possible flexibility even after the purchase. You can purchase or activate modules at any time. Purchasing additional modules allows you to change parameters. Without purchasing the modules described below the eedrive supplied cannot be parameterized.

Modul Übersicht Module overview	Einstellbare Parameter Adjustable parameters	Art.-Nr. Item no.
M1: Rampen und Geschwindigkeit M1: Ramps and speed	Rampen (Beschleunigungs-, Brems- und Schnellhaltrampe) Ramps (acceleration, braking and fast stop ramps)	MOD01
M2: Verzögerter Freilauf M2: Delayed freewheel	Freilauf nach Stillstand, Verzögerungszeit bis Freilauf Freewheel after standstill, delay time until freewheel	MOD02
M3: Freilauf M3: Freewheel	Freilaufbereich Freewheel area	MOD03
M4: Analoge Drehzahlsteuerung M4: Analogue speed control	Analoge Drehzahlsteuerung, Drehzahlfaktor, Offset und Sichere Null des analogen Eingangssignals Analogue speed control, speed factor, Offset and safe zero of the analog input signal	MOD04
M5: Analoge Drehmomentsteuerung M5: Analogue torque control	Analoge Drehmomentsteuerung, Drehzahlfaktor, Offset und Sichere Null des analogen Eingangssignals Analogue torque control, speed factor, Offset and safe zero of the analog input signal	MOD05
M6: CANopen Steuerung M6: CANopen Control	Steuerung der Drehzahl oder des Drehmoments über die Feldbusschnittstelle des Reglers Control of the speed or torque via the fieldbus interface of the controller	MOD06

PRO-LIFT SOLUTIONS

Starraufhängung

Rigid mounting



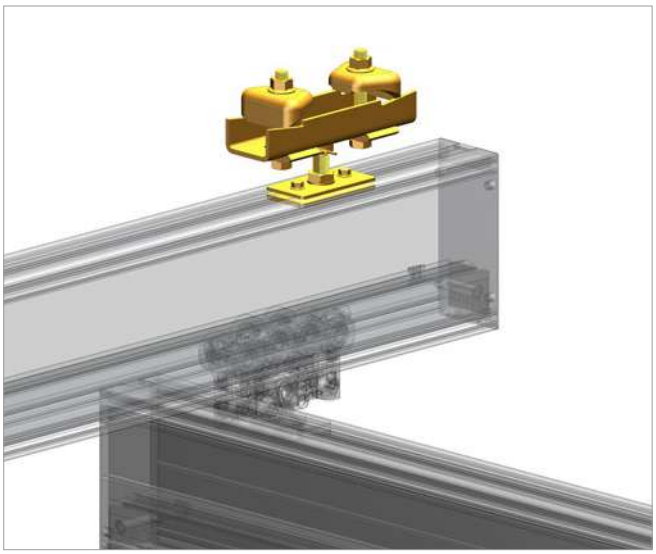

Merkmale

- Zur Befestigung an I-Trägern.
- Zum Anbringen von Kransystemen, bei denen es auf millimetergenaue Positionierung der Last ankommt oder aufwärtsgerichtete Kräfte entstehen.
- Höhenverstellbar.
- Höhendifferenzen des Stahlbaus ausgleichend.
- Mit den drei verschiedenen Größen werden Flanschbreiten von 50-310 mm zur Befestigung abgedeckt.
- Nicht verlängerbar.

Features

- For installing to I-beams.
- For installations of crane systems in which loads must be positioned without tolerances or upward directed forces may occur.
- Height adjustable.
- Levelling the vertical height differences of the steel building.
- 3 different sizes cover the flange width from 50 to 310 mm.
- Not extendable.

Typ Type	Art.-Nr. Item no.	Traglast Load	Flanschbreiten Flangewidth	Höheneinstellung* Height adjustment*	Eigengewicht Weight
Starraufhängung 50 - 150 Rigid mounting 50 - 150	0012069	2000 kg	50 - 150 mm	85 - 105 mm	3,64 kg
	0012720			112 - 162 mm	5,34 kg
Starraufhängung 150 - 250 Rigid mounting 150 - 250	0012109	2000 kg	150 - 250 mm	85 - 105 mm	4,39 kg
	0012779			112 - 162 mm	6,46 kg
Starraufhängung 250 - 310 Rigid mounting 250 - 310	0012110	2000 kg	250 - 310 mm	85 - 105 mm	5,51 kg
	0012784			112 - 162 mm	7,10 kg

* Maß von Unterkante Stahlbau bis Oberkante eepos-Profil
* Dimension from bottom edge steel construction to top edge eepos profile

Aufhängetoleranzen und Aufbauhöhen ab S. 67
Mounting tolerances and building heights from p. 67 >

PRO-LIFT SOLUTIONS

Pendelaufhängung

Pendular mounting





Merkmale

- Zur Befestigung an I-Trägern.
- Hohe Flexibilität durch eingebaute Kugelgelenke und einen Einstellbereich in der Höhe von 40 mm.
- Mit den drei verschieden Größen werden Flanschbreiten von 50-310 mm abgedeckt.
- Verlängerung bis 600 mm mittels Gewindestange möglich.

Features

- For fixing to I-beams.
- High flexibility by installed pin ball bearings and an adjustment range in the height of 40 mm.
- 3 different sizes cover the flange width from 50 to 310 mm.
- Extension up to 600 mm possible with threaded rod.

Typ Type	Art.-Nr. Item no.	Traglast Load	Flanschbreiten Flangewidth	Höheneinstellung Height adjustment	Max. Dachneigung Max. ceiling incline	Eigengewicht Weight
Pendelaufhängung 50 - 150 Pendular mounting 50 - 150	0012071	2000 kg	50 - 150 mm	85 - 125 mm	8°	3,63 kg
Pendelaufhängung150 - 250 Pendular mounting 150 - 250	0012086	2000 kg	150 - 250 mm	85 - 125 mm	8°	4,40 kg
Pendelaufhängung 250 - 310 Pendular mounting 250 - 310	0012102	2000 kg	250 - 310 mm	85 125 mm	8°	4,85 kg

Aufhängetoleranzen und Aufbauhöhen ab S. 69
Mounting tolerances and building heights from p. 69

PRO-LIFT SOLUTIONS

Montagehinweise Pendelaufhängung

Instructions Pendular mounting

In den meisten Fällen wird die Pendelaufhängung eingesetzt, da diese den bestmöglichen Leichtlauf des Kransystems garantiert. Ausnahmen sind:

In most cases, the pendular mounting is used, as this ensures the best smooth running of the crane system. Exceptions are:

1. Bei nach oben wirkenden Lasten (zum Beispiel Teleskopkransysteme oder Manipulatoren) muss eine Starraufhängung eingesetzt werden.

1. With upward-directed loads (for example, telescopic crane systems or manipulators), a rigid mounting must be used.

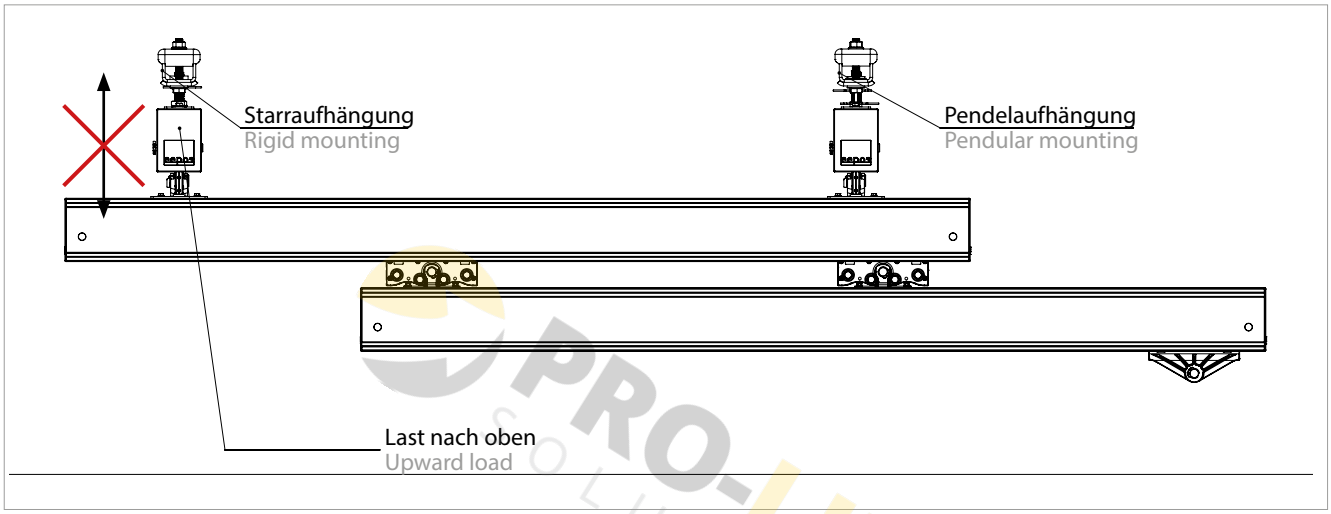

2. Bei Anbauteilen seitlich des Profils muss eine Starraufhängung oder Gegengewichte eingesetzt werden.

2. For components at the side of the profile a rigid mounting or counterweights must be used.

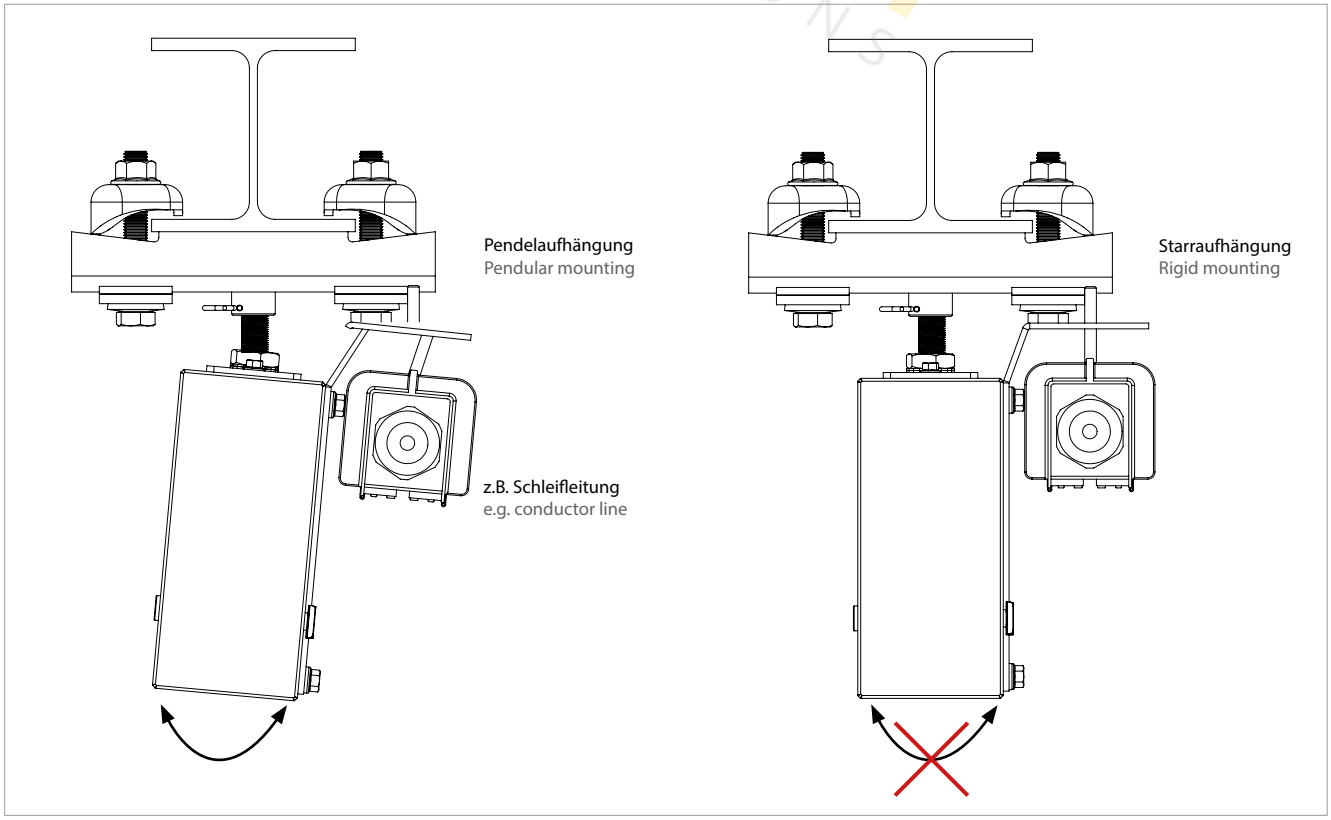

PRO-LIFT SOLUTIONS

Umklammerungskonsole Pendelaufhängung

Clasping bracket pendular mounting



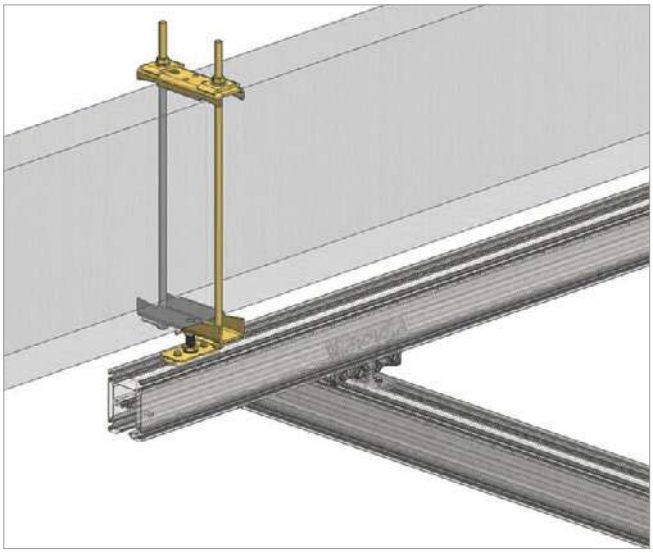

Merkmale

- Zur Befestigung an Stahl- und Betonträgern, Balken, Rohre etc.
- Hohe Flexibilität durch eingebaute wartungsfreie Kugelgelenke und einen Einstellbereich in der Höhe von 40 mm.
- Höhenverstellbar.
- Zum Ausgleich von Höhendifferenzen.
- Mit den drei verschiedenen Größen werden Flanschbreiten bis zu 305 mm und Flanschhöhen bis zu 880 mm zur Befestigung abgedeckt.

Features

- For mounting to steel and concrete girders, beams, pipes, etc.
- High flexibility through maintenance-free, built-in pin ball bearings and an height adjustment range of 40 mm.
- Height-adjustable.
- For levelling height differences .
- Through three different sizes flange widths of up to 305 mm and flange heights of up to 880 mm are possible (for mounting).

Typ Type	Art.-Nr. Item no.	Traglast Load	Flanschbreiten Flangewidth	Höheneinstellung* Height adjustment*	Max. Dachneigung Max. ceiling incline	Eigengewicht Weight
Umklammerungskonsole Pendelaufhängung 50 - 150 Clasping bracket pendular mounting 50 - 150	0012823	2000 kg	50 - 150 mm	85 - 125 mm	8°	7,90 kg
Umklammerungskonsole Pendelaufhängung150 - 250 Clasping bracket Pendular mounting 150 - 250	0012824	2000 kg	150 - 250 mm	85 - 125 mm	8°	9,31 kg
Umklammerungskonsole Pendelaufhängung 250 - 310 Clasping bracket Pendular mounting 250 - 310	0012825	2000 kg	250 - 305 mm	85 - 125 mm	8°	10,12 kg

Aufhängetoleranzen und Aufbauhöhen ab S. 69
Mounting tolerances and building heights from p. 69

* Maß von Unterkante Stahlbau bis Oberkante eepos-Profil
* Dimension from bottom edge steel construction to top edge eepos profile

PRO-LIFT SOLUTIONS

Umklammerungskonsole Starraufhängung

Clasping bracket rigid mounting



0012820 0012821 0012822

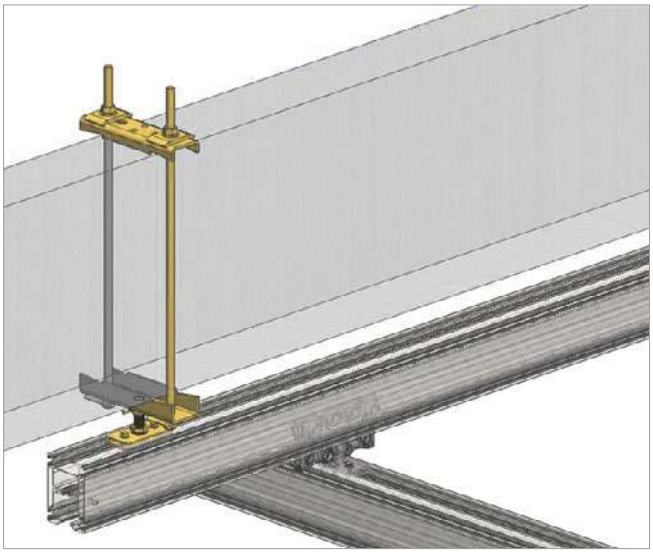

Merkmale

- Zur Befestigung an Stahl- und Betonträgern, Balken, Rohren etc.
- Zum Anbringen von Kransystemen, bei denen es auf millimetergenaue Positionierung der Last ankommt oder aufwärtsgerichtete Kräfte.
- Höhenverstellbar.
- Zum Ausgleich von Höhendifferenzen.
- Mit den drei verschiedenen Größen werden Flanschbreiten bis zu 305 mm und Flanschhöhen bis zu 880 mm zur Befestigung abgedeckt.

Features

- For mounting to steel and concrete girders, beams, pipes, etc.
- For mounting of crane systems, when it is necessary to position the load accurate to the millimeter or when upward directed forces come into play.
- Height-adjustable.
- For levelling height differences.
- Through three different sizes flange widths of up to 305 mm and flange heights of up to 880 mm are possible (for mounting).

Typ Type	Art.-Nr. Item no.	Traglast Load	Flanschbreiten Flangewidth	Höheneinstellung* Height adjustment*	Max. Dachneigung Max. ceiling incline	Eigengewicht Weight
Umklammerungskonsole Starraufhängung 50 -150 Clasping bracket rigid mounting 50 -150	0012820	2000 kg	50 - 150 mm	85 - 105 mm	0°	7,89 kg
Umklammerungskonsole Starraufhängung 150 - 250 Clasping bracket rigid mounting 150 - 250	0012821	2000 kg	150 - 250 mm	85 - 105 mm	0°	9,29 kg
Umklammerungskonsole Starraufhängung 250 - 305 Clasping bracket rigid mounting 250 - 310	0012822	2000 kg	250 - 305 mm	85 - 105 mm	0°	10,11 kg

* Maß von Unterkante Stahlbau bis Oberkante eepos-Profil.
* Dimension from bottom edge steel construction to top edge eepos profile.

Aufhängetoleranzen und Aufbauhöhen ab S. 69
Mounting tolerances and building heights from p. 69 >

PRO-LIFT SOLUTIONS

Pendelaufhängung Beton

Pendular concrete mounting



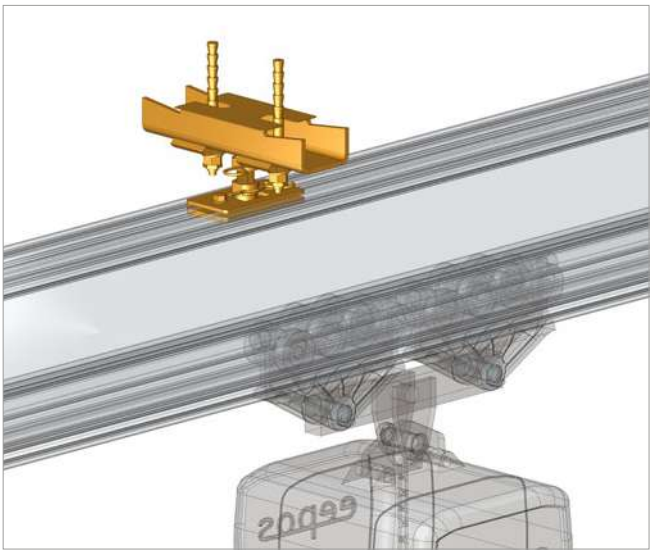

Merkmale

- Hohe Flexibilität durch eingebaute wartungsfreie Kugelgelenke und einen Einstellbereich in der Höhe von 40 mm.
- Zur Befestigung der Kransysteme an einer Betondecke.
- Befestigungen mit Highbondankern.
- Den passenden Injektionsmörtel erhalten Sie mit der Artikelnummer 0012093 (Reichweite: ca. 6 Löcher)

Features

- High flexibility through installed maintenance pin ball bearings free ball joints and an adjustment range in the height of 40 mm.
- For installing the crane systems to a concrete ceiling.
- Installing with highbondanchors.
- The appropriate injection mortar you get with item no. 0012173 (Range: approx. 6 holes).

Typ Type	Art.-Nr. Item no.	Traglast Load	Bohrdurchmesser für Anker Hole diameter	Höheneinstellung Height adjustment	Eigengewicht Weight
Pendelaufhängung Beton Pendular concrete mounting	0012166	2000 kg	14 mm	85 - 125 mm	3,11 kg

Aufhängetoleranzen und Aufbauhöhen ab S. 69
Mounting tolerances and building heights from p. 69

PRO-LIFT SOLUTIONS

Starraufhängung Beton

Rigid concrete mounting



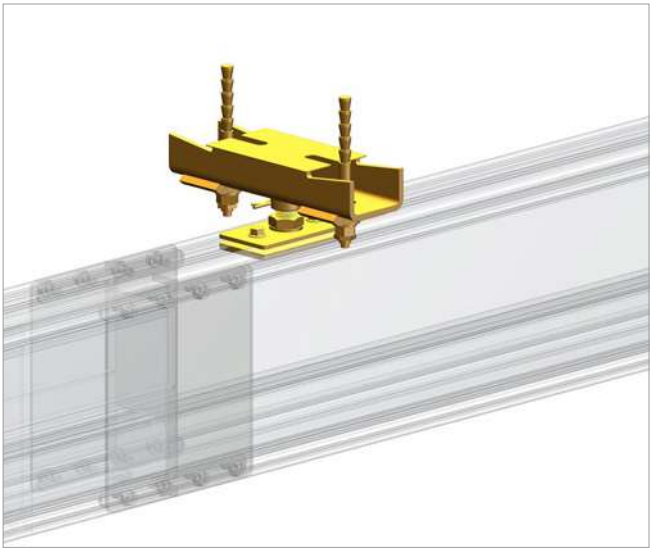

Merkmale

- Zum Anbringen von Kransystemen, bei denen es auf millimetergenaue Positionierung der Last ankommt oder aufwärtsgerichtete Kräfte.
- Höhenverstellbare Starraufhängung für Betondecken.
- Höhendifferenzen der Decke ausgleichend bis 20 mm.
- Befestigungen mit Highbondankern.
- Den passenden Injektionsmörtel erhalten Sie mit der Artikelnummer 0012093. (Reichweite: ca. 6 Löcher)

Features

- For installations of crane systems in which loads must be positioned without tolerances or upward directed forces may occur.
- Height adjustable rigid mounting for concrete ceilings.
- Balancing vertical height differences up to 20 mm.
- Installing with highbonanchors.
- The appropriate injection mortar you get with item no. 0012173. (Range: approx. 6 holes)

Typ Type	Art.-Nr. Item no.	Traglast Load	Bohrdurchmesser für Anker Hole diameter	Höheneinstellung Height adjustment	Eigengewicht Weight
Starraufhängung Beton Rigid concrete mounting	0012167	2000 kg	14 mm	85 - 105 mm	3,09 kg

Aufhängetoleranzen und Aufbauhöhen ab S. 69
Mounting tolerances and building heights from p. 69 >

PRO-LIFT SOLUTIONS

Starraufhängung kurz 0°

Rigid mounting short 0°



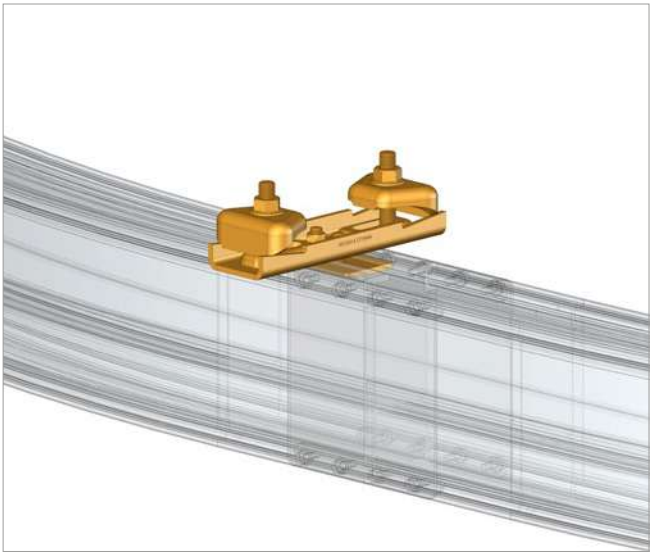

Merkmale

- Kurze Starraufhängungen werden eingesetzt, wenn es auf eine extrem niedrige Bauform des Kransystems ankommt oder hohe Querkräfte von der Aufhängung aufgenommen werden müssen.
- Nicht höhenverstellbar, daher ist eine sehr gut ausgerichtete Oberkonstruktion zwingend notwendig.
- 0°-Variante bei gleichgerichteten Kranbahn und Stahlträger.
- 90°-Variante, wenn Kranbahn im Winkel von 90° zum Stahlträger verläuft.
- Mit den drei verschiedenen Größen werden Flanschbreiten von 50-310 mm zur Befestigung abgedeckt.
- Nicht kompatibel mit allen Aufbockungskombinationen.

Features

- Short rigid mountings are used when crane systems need to be extremly low or high lateral forces must be intaken by the mountings.
- Not height adjustable, therefore an excatly levelled steel construction is essential.
- 0°-version when crane rail and steel beam are running parallel.
- 90°-version when crane rail is in a 90° angle to the steel beam.
- 3 different sizes cover the flange width from 50 to 310 mm.
- Not compatible with all combinations of elevation module.

Typ Type	Art.-Nr. Item no.	Traglast Load	Flanschbreiten Flangewidth	Bauhöhe Construction height	Eigengewicht Weight
Starraufhängung kurz 0° 50 - 150 Rigid mounting short 0° 50 - 250	0012014	2000 kg	50 - 150 mm	27 mm	2,30 kg
Starraufhängung kurz 0° 150 - 250 Rigid mounting short 0° 150 - 250	0012115	1500 kg	150 - 250 mm	27 mm	3,35 kg
Starraufhängung kurz 0° 250 - 310 Rigid mounting short 0° 250 - 310	0012116	1000 kg	250 - 10 mm	27 mm	3,72 kg

Aufhängetoleranzen und Aufbauhöhen ab S. 69
Mounting tolerances and building heights from p. 69

PRO-LIFT SOLUTIONS

Montagehinweise Starraufhängung kurz 0° + Aufbockung

Instruction for installation Rigid mounting short 0° + elevation

Die kurze Starraufhängung wird dann eingesetzt, wenn die Kranbahn möglichst hoch aufgehängt werden muss.

Wichtig zu beachten:

- Starraufhängungen kurz 0° sind grundsätzlich nicht kompatibel mit den Aufbockungen, auch wenn es spezielle Ausnahmen gibt.
- Bei beiden Starraufhängungen kurz gibt es keine Möglichkeit, die Höhe variabel einzustellen. Aus diesem Grund ist eine sehr genau ausgerichtete Oberkonstruktion notwendig.

The short rigid mounting is used when the crane track must be raised up as high as possible.

Important to note:

- Short rigid suspensions short 0° are generally not compatible with elevated modules, even if there are special exceptions.
- With both rigid suspensions short there is no possibility to adjust the height variably. For this reason, a very precisely aligned upper construction is necessary.

Aufbockung siehe S. 26
Elevation module p. 26 >

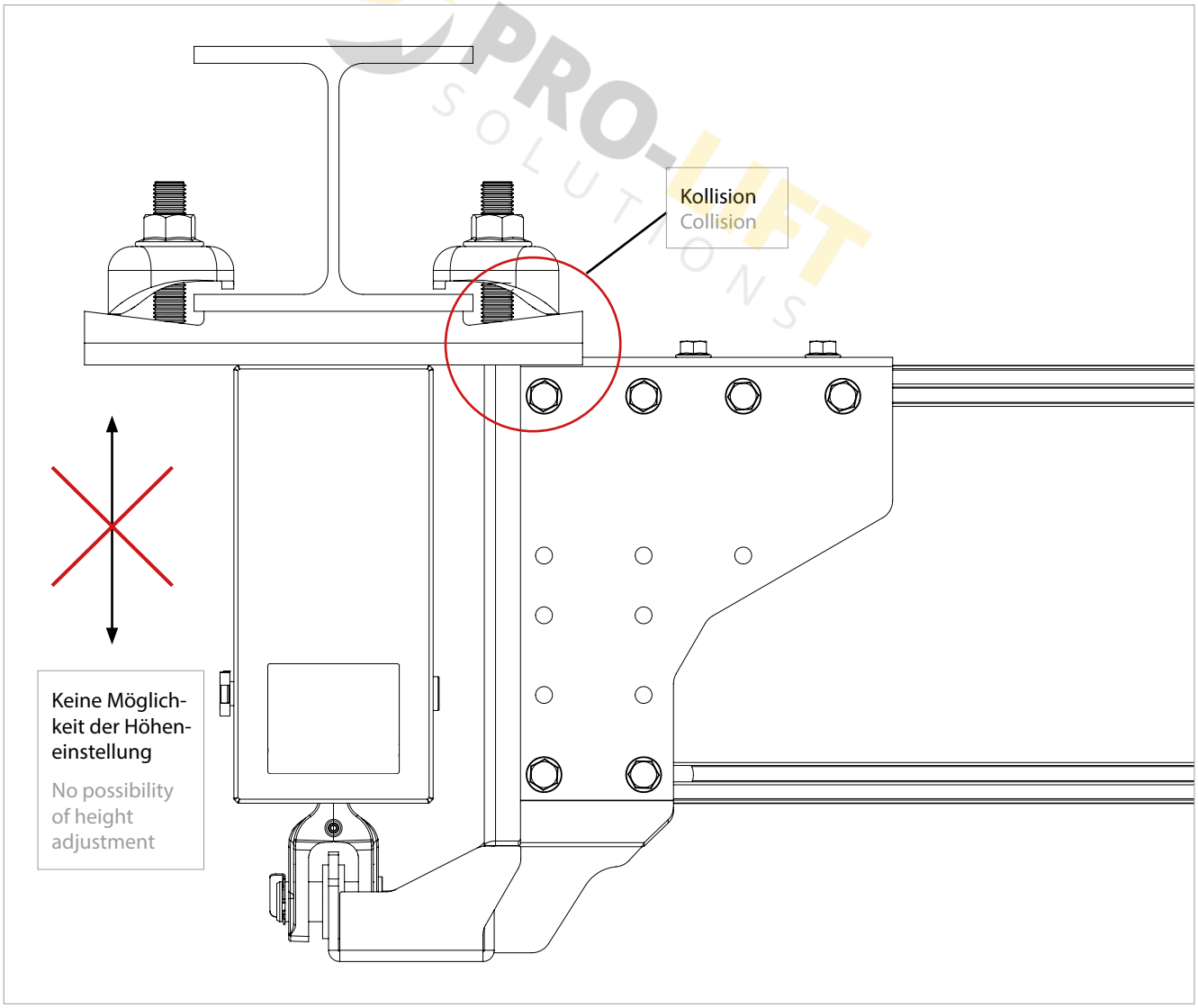

Starraufhängung kurz 90°

Rigid mounting short 90°

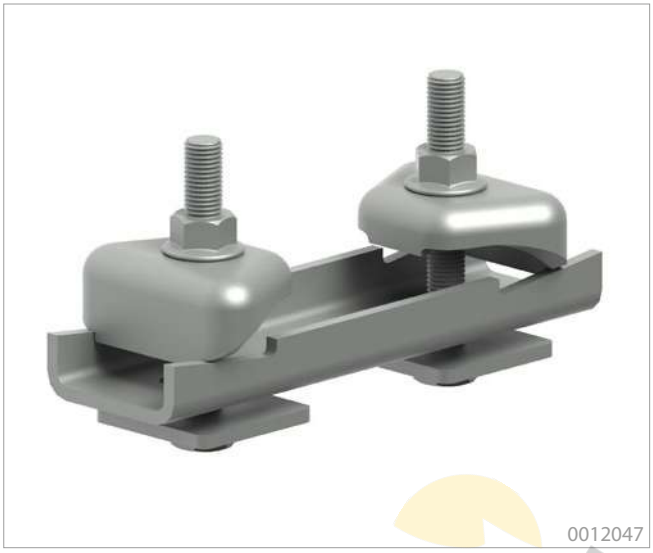

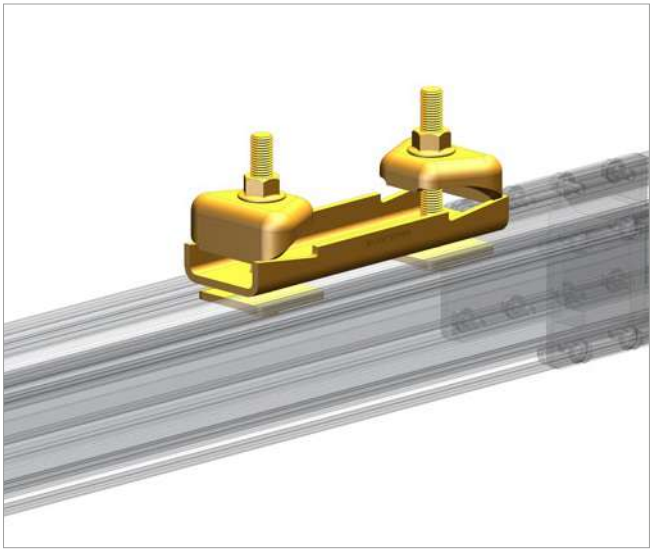

Merkmale

- Kurze Starraufhängungen werden eingesetzt, wenn es auf eine extrem niedrige Bauform des Kransystems ankommt oder hohe Querkräfte von der Aufhängung aufgenommen werden müssen.
- Nicht höhenverstellbar, daher ist eine sehr gut ausgerichtete Oberkonstruktion zwingend notwendig.
- 0°-Variante bei gleichgerichteten Kranbahn und Stahlträger.
- 90°-Variante, wenn Kranbahn im Winkel von 90° zum Stahlträger verläuft.
- Mit den drei verschiedenen Größen werden Flanschbreiten von 50-310 mm zur Befestigung abgedeckt.

Features

- Short rigid mountings are used when crane systems need to be extremly low or high lateral forces must be intaken by the mountings.
- Not height adjustable, therefore an exactly levelled steel construction is essential.
- 0°-version when crane rail and steel beam are running parallel .
- 90°-version when crane rail is in a 90° angle to the steel beam.
- 3 different sizes cover the flange width from 50 to 310 mm.

Typ Type	Art.-Nr. Item no.	Traglast Load	Flanschbreiten Flangewidth	Bauhöhe Construction height	Eigengewicht Weight
Starraufhängung kurz 90° 50 - 150 Rigid mounting short 90° 50 - 150	0012047	2000 kg	50 - 150 mm	27 mm	2,14 kg
Starraufhängung kurz 90° 150 - 250 Rigid mounting short 90° 150 - 250	0012113	2000 kg	150 - 250 mm	27 mm	2,80 kg
Starraufhängung kurz 90° 250 - 310 Rigid mounting short 90° 250 - 310	0012114	2000 kg	250 - 310 mm	27 mm	3,17 kg

Aufhängetoleranzen und Aufbauhöhen ab S. 69
Mounting tolerances and building heights from p. 69

PRO-LIFT SOLUTIONS

Sonderaufhängung auf Anfrage

Special mountings on request

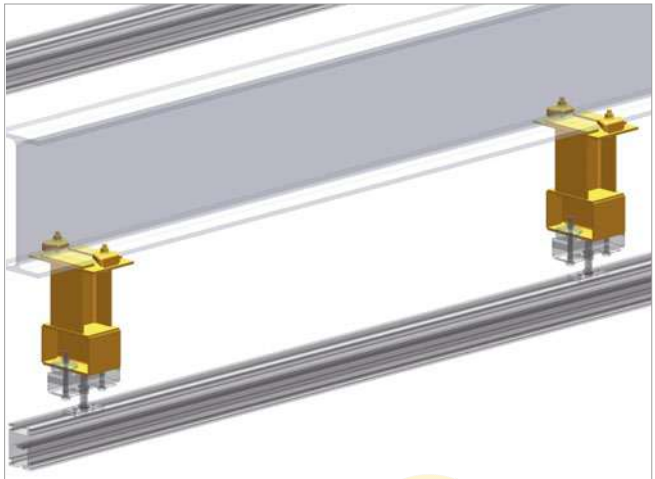

Stahlstempel
Steelstamp

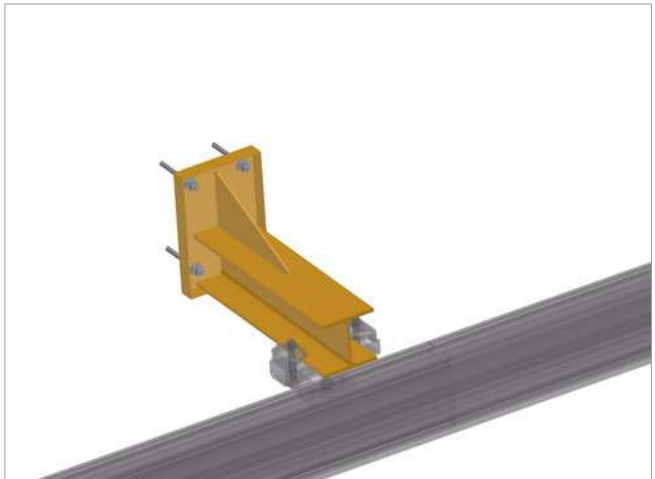

Wandkonsole
Bracket





Immer wieder werden eepos Systeme an die unterschiedlichsten Deckenkonstruktionen montiert. In vielen Fällen können unter Verwendung von Standardteilen mit wenig Aufwand geeignete Sonderaufhängungen erstellt werden.

Wenn Sie auch spezielle bauliche Gegebenheiten haben, so nennen Sie uns diese. Wir sind Ihnen dann bei der Findung geeigneter Anbindungen gerne behilflich.

Sonderaufhängungen sind auf Anfrage erhältlich.

eepos systems are used in with a wide variety of different ceiling constructions. In many cases, suitable special mountings can be fabricated with little effort using standard components.

If you have any special structural conditions which need to be taken into account, please let us know. We will be pleased to assist you in finding suitable connections.

Special mountings are available upon request.

PRO-LIFT SOLUTIONS

Schrägaufhängung

Inclined mounting


0012219


0012221


0012220



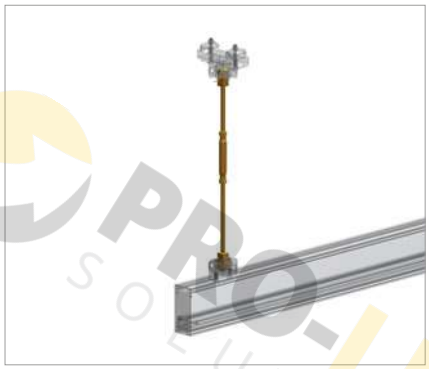



Merkmale

- Zum Anbringen der eepos-Kranschienen an der Oberkonstruktion mit einer Neigung von mehr als 8°.
- Bestehend aus Oberteil, Verstelleinheit und Unterteil.
- Wird ebenfalls eingesetzt um Kransysteme zu versteifen. Dies ist nötig, sobald die Aufhängelänge größer als 600 mm ist.

Features

- For installation of the eepos crane tracks to the steel construction with an inclination of more than 8°.
- Made of an upper part, an adjustment unit and a bottom part.
- Also used for reinforcing crane systems. This is necessary, when the mounting length is longer than 600 mm.

Typ Type		Art.-Nr. Item no.	Eigengewicht Weight
Oberteil Schrägaufhängung Upper part inclined mounting	50 - 150 mm	0012219	3,50 kg
	150 - 250 mm	0012224	5,10 kg
	250 - 310 mm	0012225	5,60 kg
Verstelleinheit Mounting inclined mounting	1000 mm	0012221	4,30 kg
	2000 mm	0012847	6,30 kg
	3000 mm	0012848	8,30 kg
	4000 mm	0012849	10,30 kg
	5000 mm	0012850	12,30 kg
	6000 mm	0012851	14,30 kg
Unterteil Schrägaufhängung Base part inclined mounting		0012220	2,20 kg

PRO-LIFT SOLUTIONS

Montagehinweise Schrägaufhängung

Instruction for incline mounting

Die Schrägaufhängung wird in zwei Fällen eingesetzt:

1. Wenn das Maß zwischen Unterkante Oberkonstruktion und Oberkante Kranbahnprofil mehr als 600 mm beträgt.

The incline mounting is used in two cases:

1. If the distance between the lower edge and the upper edge of upper construction crane rail profile is more than 600 mm.

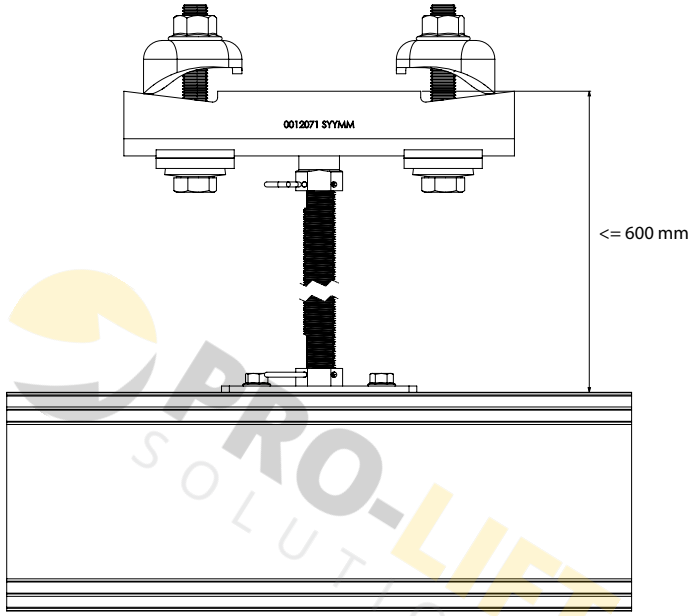

2. Wenn die Oberkonstruktion eine Schräge von mehr als 8° aufweist.

2. When the upper structure has an inclination of more than 8 °.

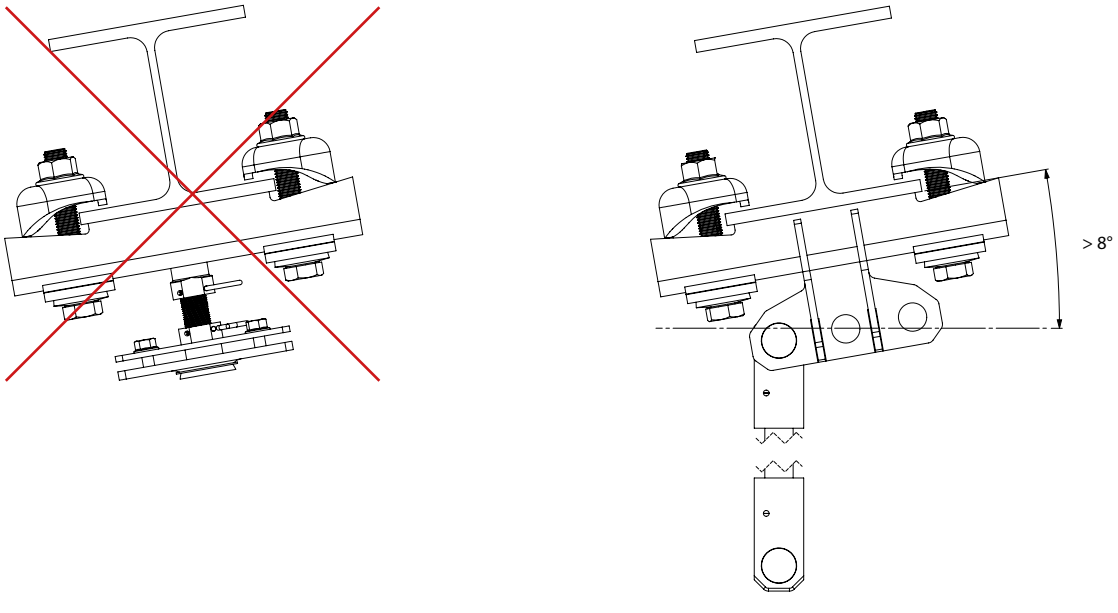

PRO-LIFT SOLUTIONS

Aufhängetoleranzen

Mounting tolerances

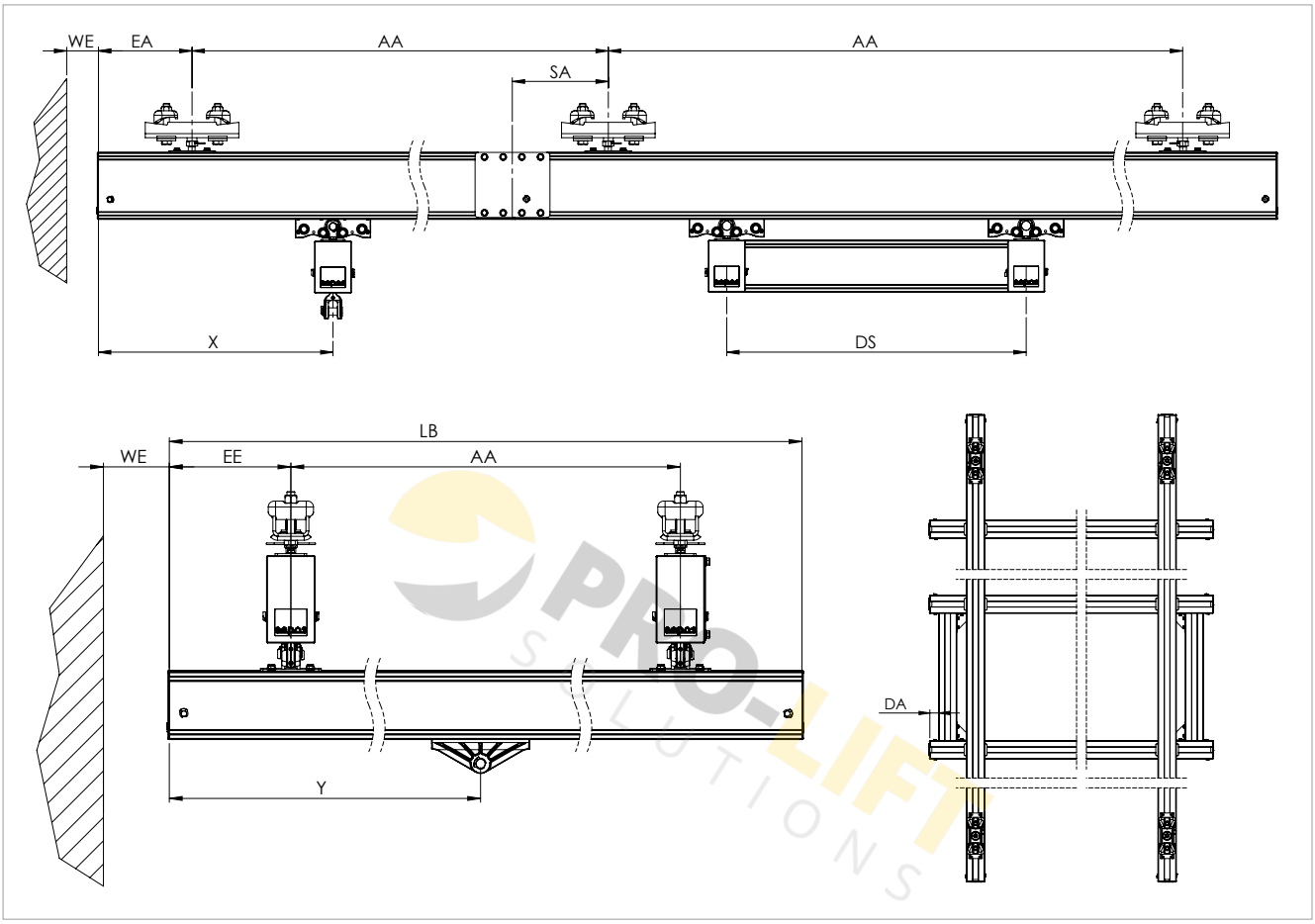

Bei der Systemauslegung sind folgende Dinge zu beachten:

- X = Y = Abstand von der Mitte des Fahrwerkes bis zum Ende des Profils
- Xmin= Ymin = 200 mm
- SA= Abstand des Profilverbinders von der nächsten Aufhängung
- SA ≤ 0,1 x AA (min. 100 mm)
- AA = Aufhängeabstand
- EA= EE = Überstände des Profils nach der letzten Aufhängung oder Kranträgeraufhängung
- EA_{max} =EE_{max} = 500 mm
- EA_{min} = EE_{min} = 100 mm
- WE = Abstand vom Profilende bis zur Gebäudewand
- WE_{min} = 50 mm
- DS = Spurmaß der Distanzierung
- LB = Spannweite (Länge der Kranbrücke)
- DA= Abstand von der Distanzierung zum Profilende

The following aspects must be taken into account with respect to the system design:

- X = Y = Distance from centre of the trolley to the end of the profile
- X_{min} = Y_{min} = 200 mm
- SA= Distances from the next mounting for track to the rail joint
- SA ≤ 0,1 x AA (min. 100 mm)
- AA = mounting Distance
- EA = EE = Rail overhang distances at the end of the craneway / crane bridge
- $EA_{standard}$ = $EE_{standard}$ = 500 mm
- EA_{min} = EE_{min} = 100 mm
- WE = Distance from building wall to the end of the profile
- WE_{min} = 50 mm
- DS = gauge exactness of the spacer for double crane
- LB = lenght of the cranebridge
- DA = Distance from the spacer for double crane to the end of the profile

PRO-LIFT SOLUTIONS

Aufhängetoleranzen

Mounting tolerances

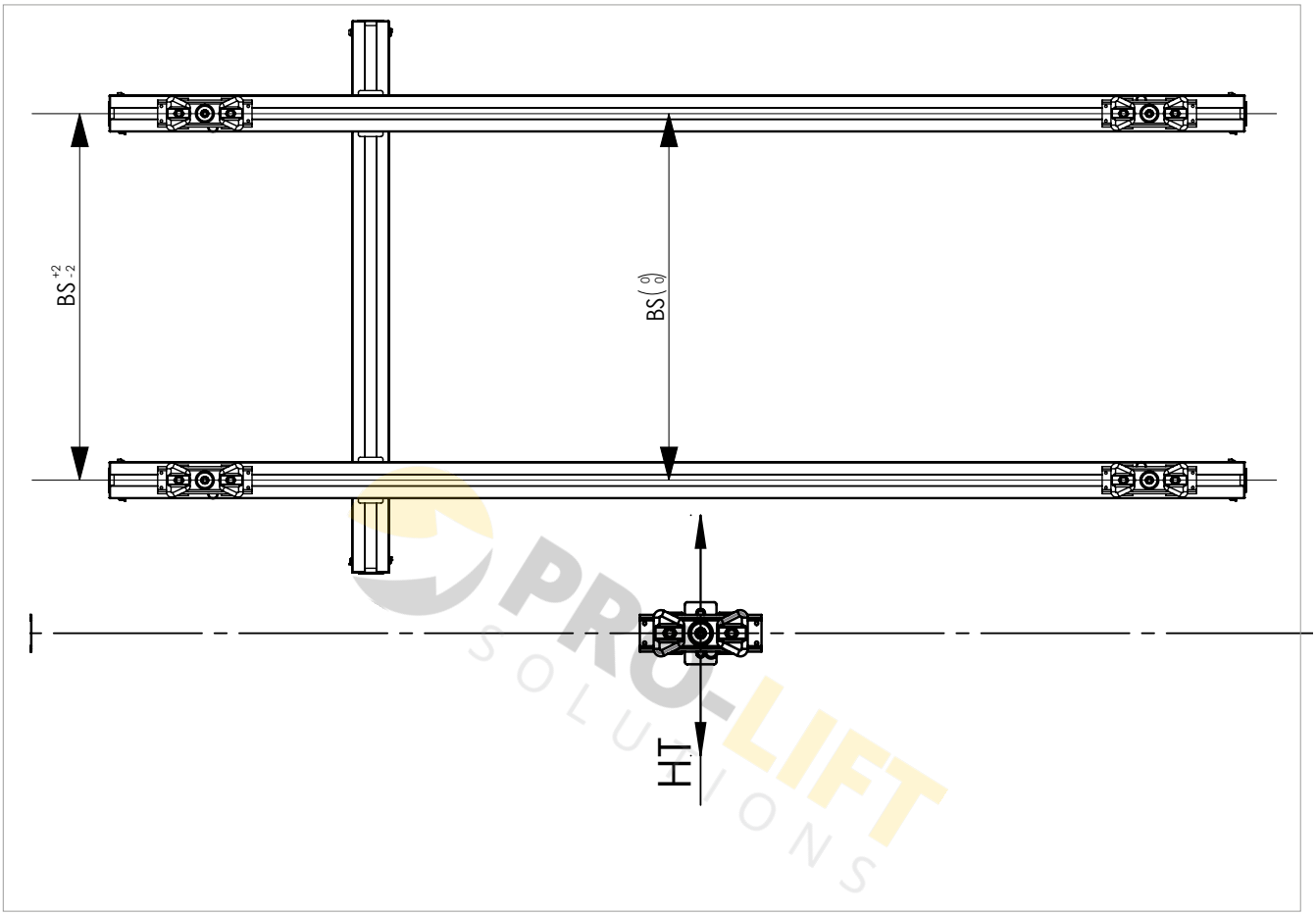

- BS = Parallelitäts- Toleranz der Kranbahnen
- BS = Spurmaß ± 2 mm
- VT = vertikale Toleranz
- VT = Profillänge [mm] ÷ 1600
- HT = horizontale Toleranz
- HT = ± 2 mm

Alle Maßangaben sind empfohlene Richtwerte!

- BS = parallelism tolerance of the craneway
- BS = gauge exactness ± 2 mm
- VT = vertical tolerance
- VT = Profilelength [mm] ÷ 1600
- HT = horizontal tolerance
- HT = ± 2 mm

All dimensions are recommended guideline values!

Aufhängungen ab S. 56
Mountings from p. 56 >

PRO-LIFT SOLUTIONS

Aufbauhöhen für Aufhängungen

Building heights for mountings

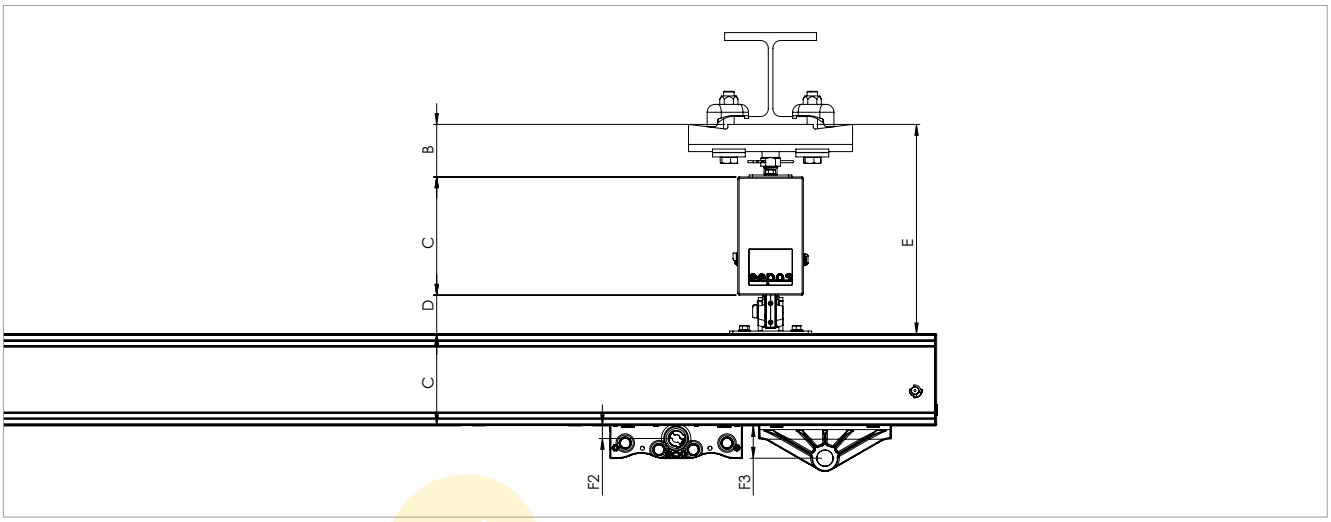

	Profil Profile	B min / B max [mm]	C [mm]	D [mm]	Emin [mm]	Emax [mm]	F2 [mm]	F3 [mm]
Pendelaufhängung Pendular mounting	XS	85 - 125	100	68,0	253,0	293,0	29,0	59,0
	S		105	58,5	248,5	288,5	19,8	49,8
	M		140	58,5	283,5	323,5	19,5	49,5
	L		180	58,5	323,5	363,5	19,5	49,5
	XL		220	58,5	363,5	403,5	19,5	49,5
	XXL		260	58,5	403,5	443,5	19,5	49,5

	Profil Profile	B min / B max [mm]	C [mm]	D [mm]	Emin [mm]	Emax [mm]	F2 [mm]	F3 [mm]
Starraufhängung Rigid mounting	XS	85 - 105	100	68,0	253,0	273,0	29,0	59,0
	S		105	58,5	248,5	268,5	19,8	49,8
	M		140	58,5	283,5	303,5	19,5	49,5
	L		180	58,5	323,5	343,5	19,5	49,5
	XL		220	58,5	363,5	383,5	19,5	49,5
	XXL		260	58,5	403,5	423,5	19,5	49,5

	Profil Profile	B min / B max	C [mm]	D [mm]	E [mm]	F2 [mm]	F3 [mm]
Starraufhängung kurz Rigid mounting	XS	27	100	68,0	253,0	29,0	59,0
	S		105	58,5	248,5	19,8	49,8
	M		140	58,5	283,5	19,5	49,5
	L		180	58,5	323,5	19,5	49,5
	XL		220	58,5	363,5	19,5	49,5
	XXL		260	58,5	403,5	19,5	49,5

PRO-LIFT SOLUTIONS





Bild oben: Kranbahnkonsole an Betonstütze
Above: Console for crane rails mounted at concrete column

Bild rechts: Stahlstempel für abgehängte Kranbahn
Right: Steel stamps with suspended crane rails

Bild unten: Stahlstempel mit abgehängten Stahlträgern
Below: Steel stamps with suspended steel girders



Flachleitung
Flat Cable



Flachleitung

Merkmale

- Als Energie- und Steuerleitung an Hebezeugen oder Kranbrücken, wo die Leitung betriebsmäßig starken Biegungen und permanenten Bewegungsabläufen ausgesetzt ist.
- Wesentlich kleinerer Biegeradius gegenüber Rundleitungen.
- RoHS-konform.
- Konform zur 2006/95/EG Richtlinie (Niederspannungsrichtline) CE.
- Selbstverlöschend und flammwidrig nach IEC 60332-1.

Features

- As energy- and control cable at lifting devices or crane bridges, where the cable is exposed to strong bendings and permanent movings
- Mainly minor bending radius compared to round cables
- RoHS-conform
- Conform to 2006/95/EG guideline (low voltage guideline) CE
- Self-extinguishing and flame retardant according to IEC 60332-1

Rundleitung
Round Cable



Rundleitung

Merkmale

- Für direkte Verlegung auf Bauteilen von Hebezeugen, Maschinen, usw.
- RoHS-konform.
- Konform zur 2006/95/EG Richtlinie (Niederspannungsrichtline) CE.
- LBS-frei/silikonfrei.
- Ozonbeständig nach EN 60811-2-1.
- Selbstverlöschend und flammwidrig nach IEC 60332-1.

Features

- For direct installation on machine parts, lifting units etc.
- RoHS-conform
- Conform to 2006/95/EG guideline (low voltage guideline) CE
- LBS-free/silicon free
- Ozone-resistatnt
- self-extinguishing and flame retardant according to IEC 60332-1

Typ Type	Art.-Nr. Item no.	Nennspannung Nominal voltage	Prüf-spannung Test voltage	Betriebs-temperatur fest Operating temperature fixed	Betriebs-temperatur beweglich Operating temperature flexible	Abmessungen Dimensions	Eigengewicht Weight
Flachleitung 4G1,5 Flat cable 4G1,5	0038500	Uo/U 450/750 V	2,5 kV	-40 °C / +60°C	-25 °C/ +60°C	4,8 x 17,4 - 5,6 x 19,0 mm	0,10 kg/m
Flachleitung 5G1,5 Flat cable 5G1,5	0038501						0,20 kg/m
Rundleitung 4G1,5 Round cable 4G1,5	0038502					Ø 11,2 - 14,4 mm	0,10 kg/m
Rundleitung 5G1,5 Round cable 5G1,5	0038503						0,20 kg/m

PRO-LIFT SOLUTIONS

Klemmdose Connection box


0031069

Merkmale

- Die Klemmdose wird bei allen Kransystemen eingesetzt, welche mit Strom versorgt werden.
- Einzuplanende Menge richtet sich nach der Anzahl der Kranbrücken.
- An jeder Kranbrücke wird eine Klemmdose befestigt.

Features

- The connecting box is used with all crane systems, which are with power supply.
- The more crane bridges the more connecting boxes you need.
- At each crane bridge one connecting box needs to be installed.

Kranhauptschalter Main switch


0038504

Merkmale

- Der Kranhauptschalter gehört zu jedem Kransystem, welches Energiezufuhr per Strom hat.
- Pro Kransystem kommt ein Hauptschalter zum Einsatz.

Features

- The main switch belongs to every crane system, which is equipped with electrical power supply.
- For each crane system one main switch.

Befestigung für Lasttrennschalter Fastener for switch disconnector


0012742

Merkmale

- Zur Befestigung von Kranhauptschaltern an eepos one Kranbrücken.
- Verwendbar mit Kranhauptschalter Schneider (Art.-Nr. 0038504) und Möller (Art.-Nr. 0038550).

Features

- For fastening switch disconnectors to eepos one crane bridges.
- Compatible with switch disconnector Schneider. (Item no. 0038504) and Möller (Item no. 0038550).

Typ Type	Ausführung Version	Art.-Nr. Item no.	Eigengewicht Weight
Klemmdose inklusive Befestigungsmaterial Connection box including mounting material		0031069	0,20 kg
Kranhauptschalter ohne Befestigung Main switch without fastening	Schneider	0038504	0,40 kg
Befestigung für Lasttrennschalter Fastener for switch disconnector		0012742	0,69 kg

PRO-LIFT SOLUTIONS

Kabelwagen

Cable trolley


0031006


0031008

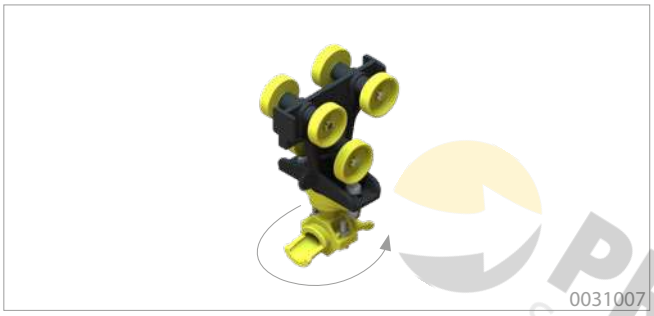
0031007

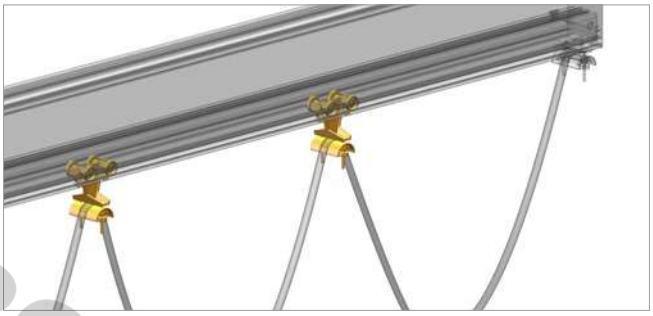

Merkmale

- Die Mengen der einzusetzenden Kabelwagen werden vom Auslegungstool vorgegeben.
- Für die Profilgrößen S – XXL muss die Achse in dem unteren Loch des Kabelwagen-Bodys sitzen. Für die Profilgröße XS muss die Achse in dem oberen Loch des Kabelwagen-Bodys sitzen. Sie kann ohne großen Aufwand nach oben bzw. unten geklickt werden.

Features

- The amount of the used cable trolleys depends on the prediction of the configuration tool.
- For profile sizes S - XXL, the axle must be seated in the lower hole of the cable trolley body. For profile size XS, the axle must be in the upper hole of the cable trolley body. It can be clicked up or down without much effort.

Kabelwagen Cable trolley	Art.-Nr. Item no.	Einsatzbereich Operational area	Eigengewicht Weight
für Flachleitung for Flat cable	0031006	Flachkabel Flat cable	0,20 kg
mit Band bis Ø 90 mm Kabeldurchmesser with strap up to Ø 90 mm cable diameter	0031008	Vakuumschlauch Vacuum hose	0,20 kg
für Schlauch Ø 10-16 mm for hose Ø 10-16 mm	0031007	Druckluftschlauch, Rundkabel Compressed-air hose, round cable	0,20 kg
für Schlauch Ø 17-25 mm for hose Ø 17-25 mm	0031046		0,20 kg
für Schlauch Ø 26-36 mm for hose Ø 26-36 mm	0031047	Druckluftschlauch, Rundkabel, Vakuumschlauch Compressed-air hose, round cable, vacuum hose	0,20 kg

PRO-LIFT SOLUTIONS

Endklemme

End fix


0031003


0031005

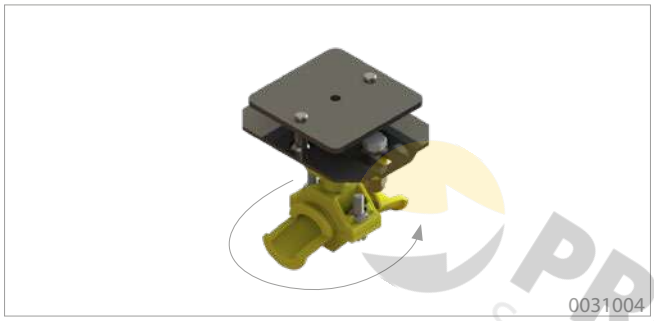
0031004

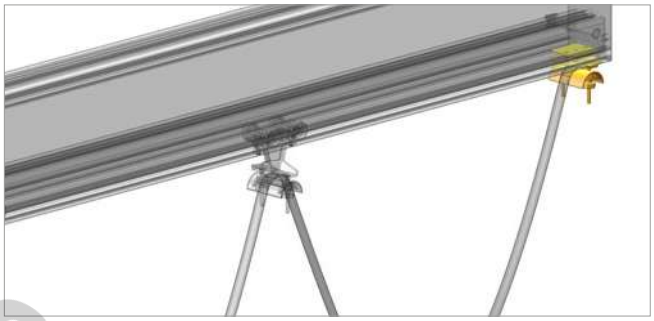

Merkmale

- Zur Befestigung am Anfang der Kranbahn.

Features

- For fixing to the ends of each crane rail.

Endklemme End fix	Art.-Nr. Item no.	Einsatzbereich Operational area	Eigengewicht Weight
für Flachkabel for flat cable	0031003	Flachkabel Flat cable	0,20 kg
mit Band bis Ø 90 mm with strap up to Ø 90 mm	0031005	Vakuumschlauch Vacuum hose	0,20 kg
für Schlauch Ø 10-16 mm for hose Ø 10-16 mm	0031004	Druckluftschlauch, Rundkabel Compressed-air hose, round cable	0,20 kg
für Schlauch Ø 17-25 mm for hose Ø 17-25 mm	0031048		0,30 kg
für Schlauch Ø 26-36 mm for hose Ø 26-36 mm	0031049	Druckluftschlauch, Rundkabel, Vakuumschlauch Compressed-air hose, round cable, vacuum hose	0,30 kg

PRO-LIFT SOLUTIONS

Energiekette
Energy chain

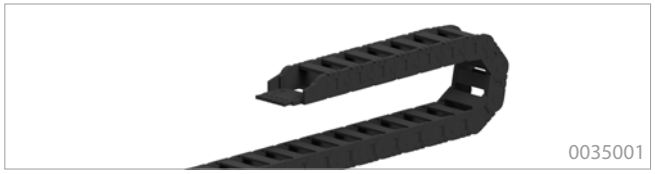





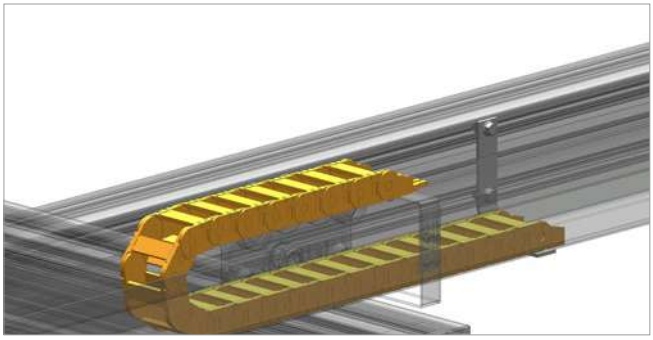

Merkmale

- für den Schutz und die Führung von Leitungen.

Features

- For protection and the guide of cables.

Typ Type	Maße Dimension	Art.-Nr. Item no.	Eigengewicht Weight
Energiekette igus Energy chain igus	Innenbreite: 57 mm, Innenhöhe: 25 mm, Radius: 55 mm inside width: 57 mm, inside height: 25 mm, radius: 55 mm	0035001	0,90 kg
Anschlusselement ohne Kettenkamm Connection element without cable fixing		0035002	0,03 kg
Anschlusselement mit Kettenkamm Connection element with cable fixing		0035003	0,03 kg

Mitnehmer
Carrier



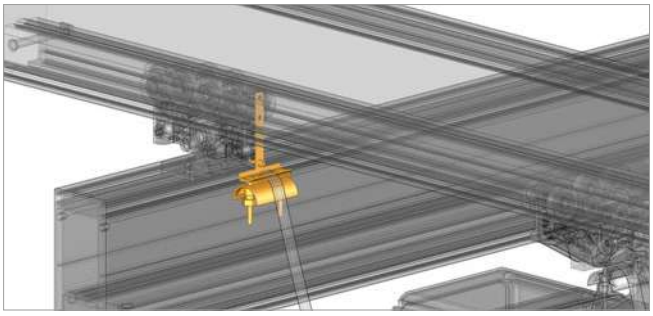

Mitnehmer Carrier	Art.-Nr. Item no.	Einsatzbereich Operational area	Eigengewicht Weight
für Flachkabel for flat cable	0031000	Flachkabel Flat cable	0,10 kg
mit Band bis Ø 90 mm with belt up to Ø 90 mm	0031002	Vakuumschlauch Vacuum hose	0,10 kg
für Schlauch Ø 10-16 mm for hose Ø 10-16 mm	0031001	Druckluftschlauch, Rundkabel Compressed-air hose, round cable	0,10 kg
für Schlauch Ø 17-25 mm for hose Ø 17-25 mm	0031050		0,20 kg
für Schlauch Ø 26-36 mm for hose Ø 26-36 mm	0031051	Druckluftschlauch, Rundkabel, Vakuumschlauch Compressed-air hose, round cable, vacuum hose	0,20 kg

PRO-LIFT SOLUTIONS

Universalmitnehmer

Universal carrier

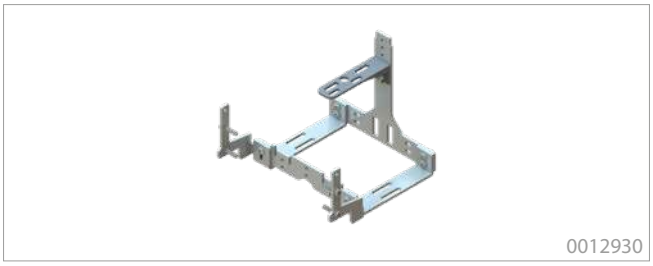

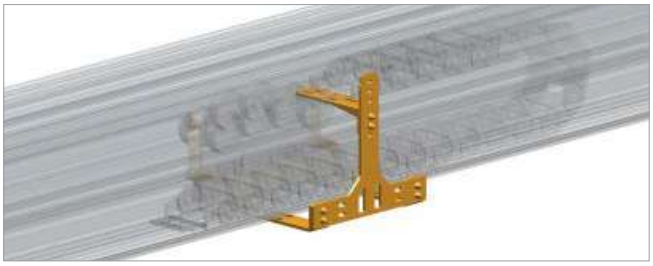

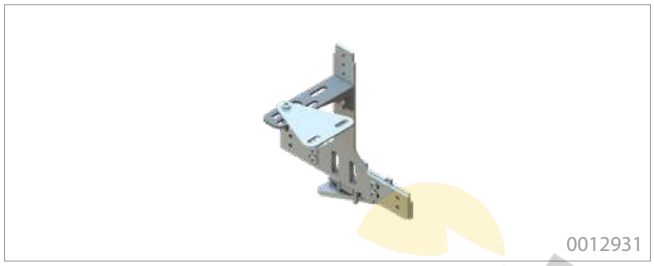

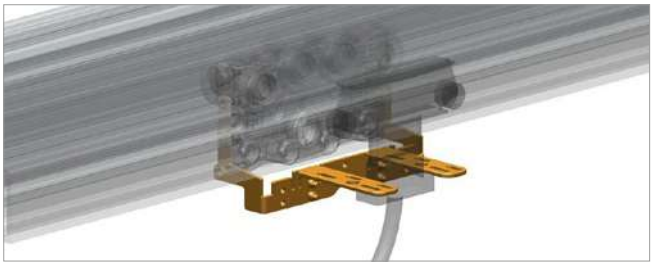

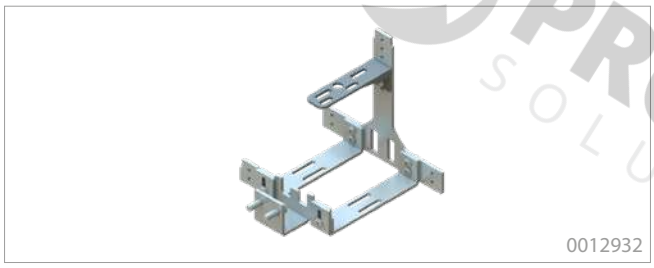

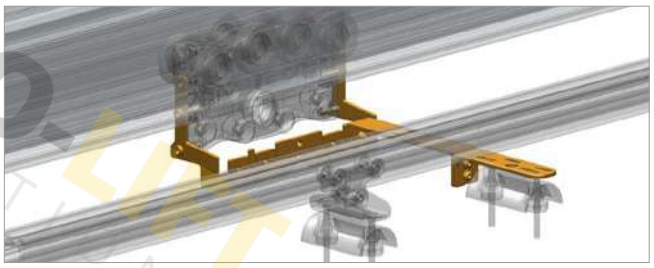

Merkmale

- Universalmitnehmer für Gabel- und Gelenkfahrwerke, pneumatische Bremsfahrwerke, Flexible Speed- und pneumatischen Antriebe.
- Zur Anwendung bei Energiekette, externer Schleifleitung und Kabelschlepp.

Features

- Universal carriers for gab- and hingetrolleys, trolleys with pneumatic brake, flexible speed- and pneumatic drives.
- For use with energy chains, external conductor lines and cable carriers.

Typ Type	Art.-Nr. Item no.	Eigengewicht Weight
Universalmitnehmer für Fahrwerke eepos one Universal carrier for trolleys eepos one	0012930	0,98 kg
Universalmitnehmer für pneumatische Bremsfahrwerke Universal carrier for trolleys eepos one	0012931	0,71 kg
Universalmitnehmer für Fahrantrieb „Flexible Speed“ Universal carrier for electrical drive „Flexible Speed“	0012932	0,92 kg

PRO-LIFT SOLUTIONS

Energiekettenwanne Energy chain tray

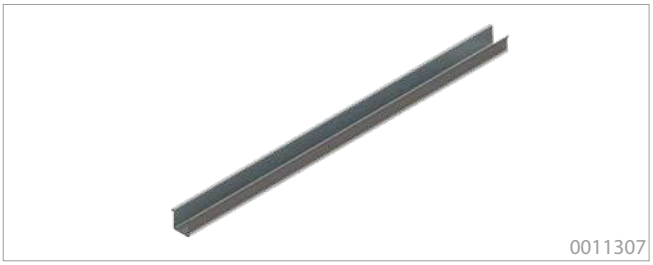

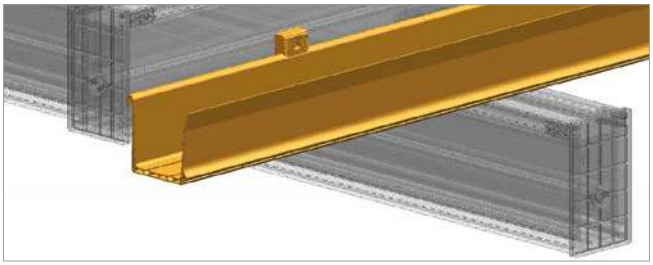

Mitteneinspeisungsset Energiekettenwanne Central supply set for energy chain tray

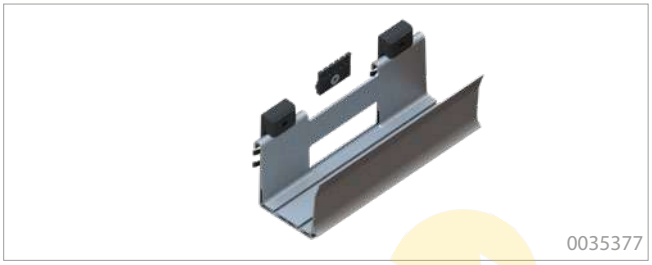

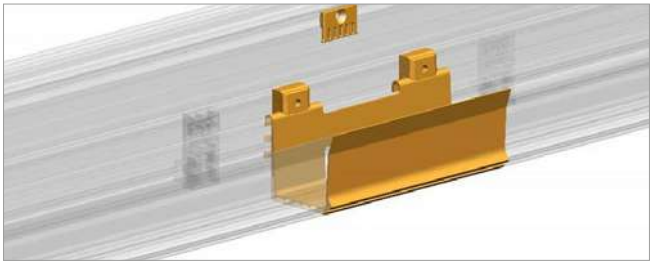

Wannenhalter Fastener for chain tray



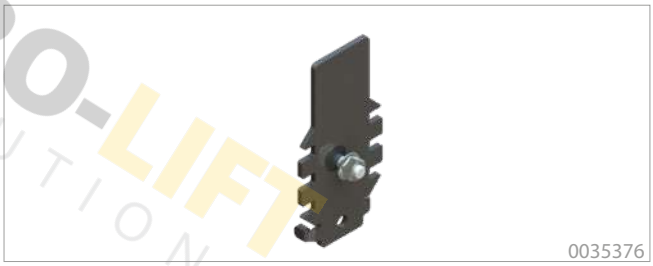

Merkmale

- E-Wanne zur Aufnahme der Energiekette.
- Halter zur Befestigung des Energiekettenwannenprofils am eepos one Schienenprofil.
- Universell einsetzbar für die eepos one Profile S-XXL.
- Mitteneinspeisung kann an beliebiger Stelle entlang des Profils eingesetzt werden.

Features

- Energy chain tray for receiving the energy chain.
- To attach the energy chain tray to the eepos one profile.
- Universal fit to the eepos one profiles S-XXL.
- Central supply can be used at any point along the profile.

Type Type	Art.-Nr. Item no.	Eigengewicht Weight
Energiewannenprofil 1.000 mm Energy chain tray 1.000 mm	0011307	3,07 kg
Energiewannenprofil 2.000 mm Energy chain tray 2.000 mm	0011308	6,14 kg
Energiewannenprofil 3.000 mm Fastener for chain tray S 118.11 in	0011309	9,21 kg
Mitteinspeisungsset Energiekettenwanne Central supply set for energy chain tray	0035377	0,99 kg
E-Wannenhalter Fastener for chain tray	0035368	0,08 kg
Distanzierung E-Wannenhalter Distancing fastener for chain tray	0035376	0,21 kg

PRO-LIFT SOLUTIONS

Kunststoffschleifleitung (extern) Energy by conductor line (external)

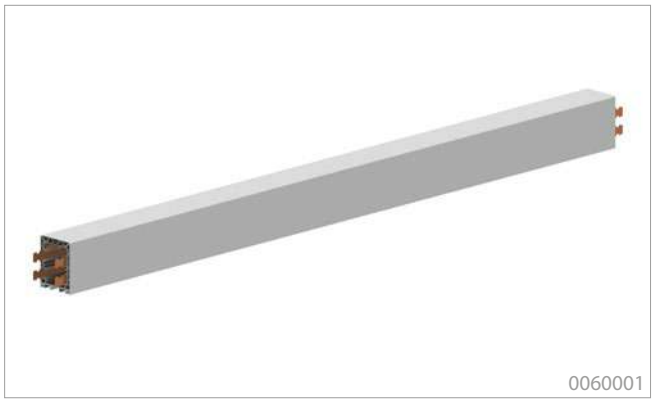

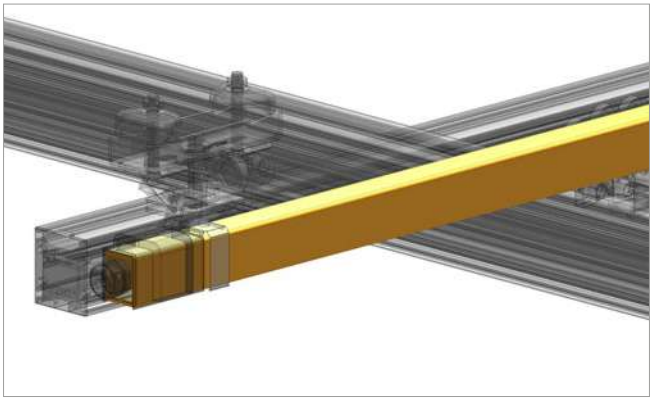

Haltewinkel Kunststoffschleifleitung Fastener conductor line

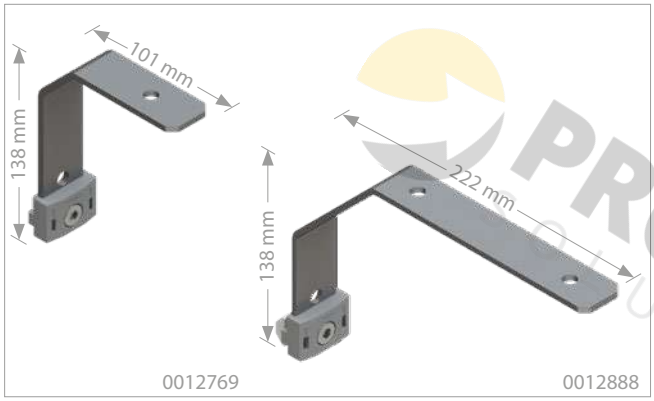

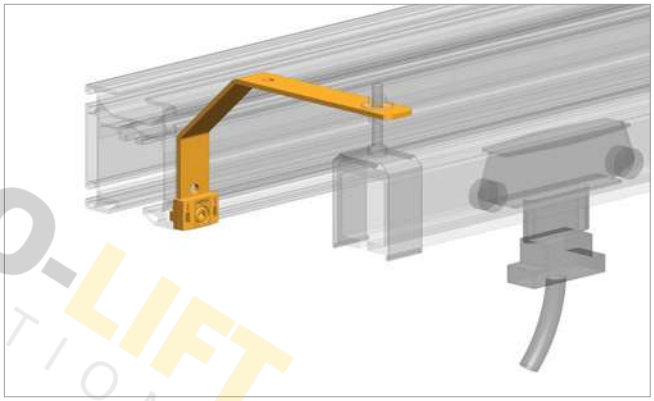

Merkmale

- Für die Führung von Stromleitungen.
- Zur Aufnahme von Leitungen innerhalb der KBH-Schiene.
- Haltewinkel zur Befestigung der Schleifleitung am Kranprofil.

Features

- For guide of power cables.
- For installation of cables in the KBH-rail.
- For mounting conductor lines to eepos crane profiles.

Type Type	Länge Length	Art.-Nr. Item no.	Eigengewicht Weight
Kunststoffleitung Energy by conductor line	1000 mm	0060001	1,40 kg
	2000 mm	0060002	2,70 kg
	3000 mm	0060003	4,00 kg
	4000 mm	0060004	5,40 kg
Haltewinkel I für externe Energieführung Fastener for external energy supply	138 x 101 mm	0012769	0,20 kg
Großer Halter für externe Energieführung Big fastener for external energy supply	138 x 222 mm	0012888	0,29 kg

Zubehör externe Kunststoffschleifleitung

Equipment external conductor line



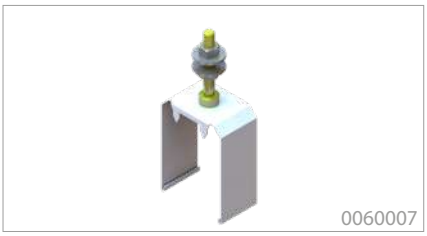



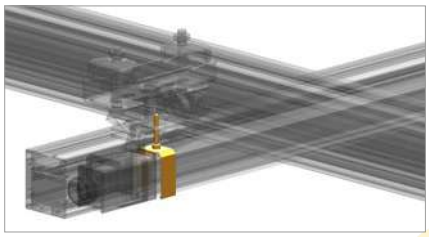

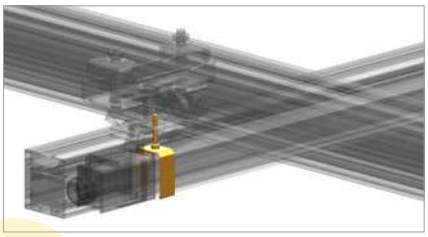

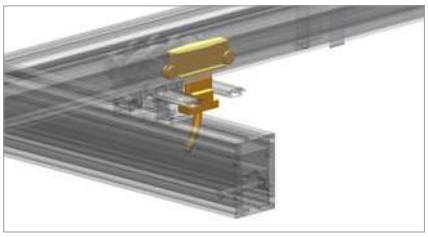

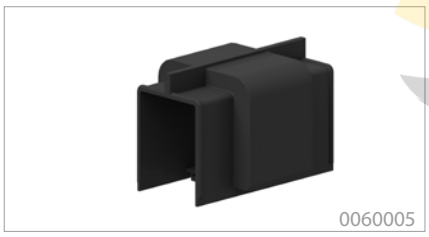

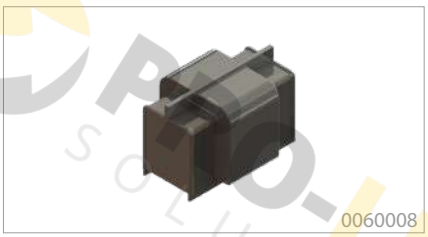



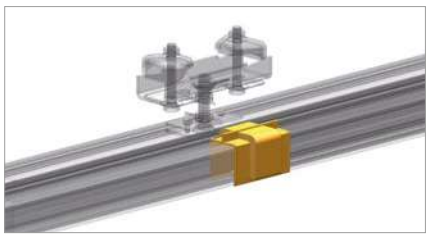

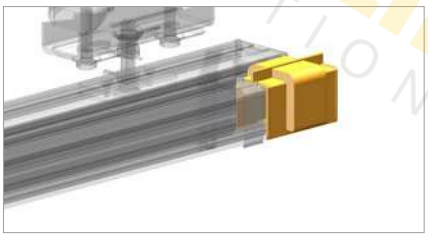

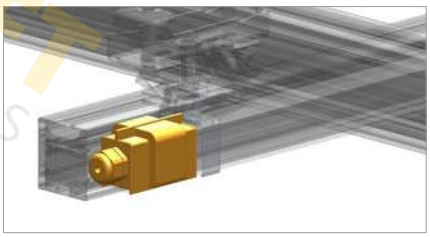

Typ Type	Art.-Nr. Item no.	Eigengewicht Weight
Gleitaufhängung Sliding suspension	0060006	0,10 kg
Festaufhängung Fixpoint suspension	0060007	0,10 kg
Stromabnehmerwagen mit Kabel (1 Meter) Collector with cabel (1 meter)	0060012	0,70 kg
Stoßabdeckkappe Joint Cap	0060005	0,10 kg
Endkappe End cap	0060008	0,10 kg
Kopfeinspeisung Head supply	0060009	0,20 kg
Stoßeinspeisung joint supply	0060010	0,76 kg

PRO-LIFT SOLUTIONS

Zubehör innenliegende Schleifleitung

Equipment internal conductor line

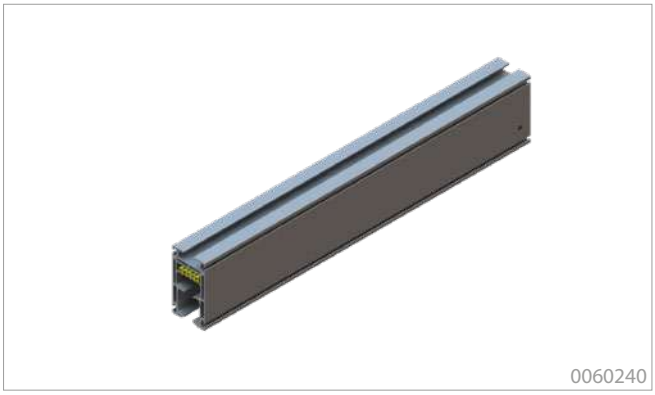

0060240



Merkmale

- Innenliegende Schleifleitung als raumsparende Energiezuführung ausgeführt mit Sicherheit gegen zufälliges Berühren.
- Dauerhaft stabile Verbindungen für hohe Betriebssicherheit.
- Leichte und kompakte Bauweise.
- Einspeisungsset bestehend aus Profil und 5 polige Schleifleitung.
- In Ergänzung mit Schleifleitungssets (0060224-0060239, siehe Seite 10) können Profillängen bis 60 m hergestellt werden, über 60 m nach Rücksprache.

Features

- Internal conductor line designed for space-saving power supply with safety against random contact.
- Long lasting stabile connections to assure best safety.
- Easy and compact design.
- Power supply set consisting of profile and 5-pole conductor line.
- In addition with conductor line sets (0060224-0060239, see page 10), profile lengths up to 60 m can be planed, over 60 m after consultation.

Profil L innenliegende Schleifleitung S. 10
Profile L internal conductor line p. 10 >

Typ Type	Art.-Nr. Item no.	Eigengewicht Weight
Schleifleitungsset Einspeisung1.000 mm Conductor line kit supply 1.000 mm	0060240	11,72 kg
Schleifleitungsset Einspeisung 2.000 mm Conductor line kit supply 2.000 mm	0060243	23,47 kg
Schleifleitungsset Einspeisung 3.000 mm Conductor line kit supply 3.000 mm	0060246	35,23 kg
Schleifleitungsset Einspeisung 4.000 mm Conductor line kit supply 4.000 mm	0060249	46,98 kg
Schleifleitungsset Einspeisung 5.000 mm Conductor line kit supply 5.000 mm	0060252	58,73 kg
Schleifleitungsset Einspeisung 6.000 mm Conductor line kit supply 6.000 mm	0060255	70,49 kg

PRO-LIFT SOLUTIONS

Zubehör innenliegende Schleifleitung

Equipment internal conductor line





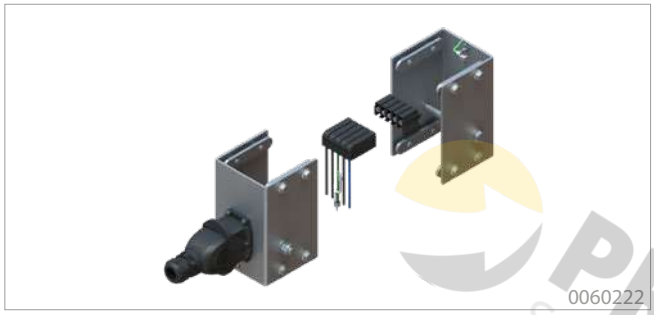

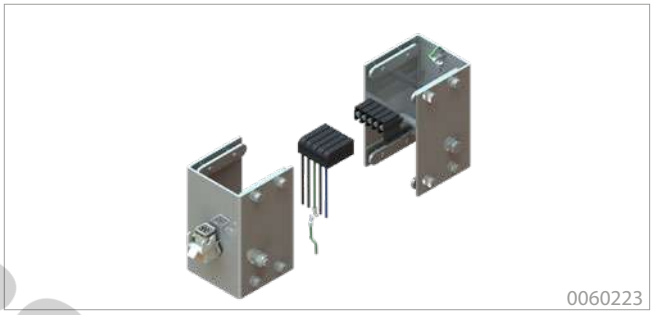

Merkmale

- Fahrwerke als 5-poliger Stromabnehmerwagen mit 2 Schleifkontakten pro Phase: max. 16A pro Wagen.
- Steckeranschluss als Industriestecker HAN 3A ausgeführt.
- Energieversorgung der innenliegenden Schleifleitung als Kopfeinspeisung über die Stahlendkappe mit Stecker HAN 6B.
- Leiterquerschnitt Anschlussleitungen: 1,5 - 10 mm².

Features

- Trolley designed as 5-pole current collector trolley with 2 sliding contacts per phase: max. 16A per trolley.
- Connector is standardized HAN 3A industrial connector.
- Energy supply via top entry at steel end cover with HAN 6B connector.
- Range of cable diamter: 1,5 - 10 mm².

Typ type	Max. Traglast Max. load	Art.-Nr. Item no.	Bemessungsspannung/ -strom Rated voltage/ current	Eigengewicht Weight
Gabelfahrwerk iSL Gab trolley iSL	600 kg	0060144	230 V / 16A oder or 400 V / 16A	2,26 kg
Gelenkfahrwerk iSL Hinge trolley iSL		0060128		2,13 kg
Gelenkfahrwerk iSL + Verbindungsschrauben Hinge trolley iSL + connection screws		0060200		2,28 kg
Einspeisungsset iSL Kranbahn Supply kit iSL crane rail	-	0060222		5,01 kg
Einspeisungsset iSL Kranbrücke Supply kit iSL crane girder	-	0060223		4,79 kg

PRO-LIFT SOLUTIONS

Zubehör innenliegende Schleifleitung

Equipment internal conductor line



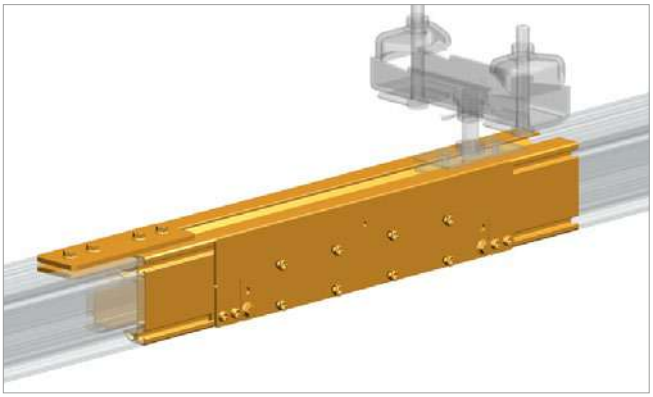

Merkmale

- Bietet höchste Flexibilität.
- Zur einfachen Kontrolle und den Austausch eines Fahrwerks.
- Die Klappen müssen beidseitig geöffnet werden, um Fahrwerke nach unten entnehmen zu können
- Beim Einsatz von mehreren Fahrwerken müssen nicht alle Fahrwerke entfernt werden, um eines der mittleren zu erreichen
- Die Servicestation muss unterhalb oder direkt neben einer Aufhängung montiert werden. Für anschließende Profile sind die Hinweise zu den Abständen der Aufhängungen aus der Betriebsanleitung eepos-Kransysteme zu berücksichtigen.

Features

- For highest flexibility.
- For simple maintenance or exchange of trolleys.
- The flaps must be opened on both sides, to remove the trolleys downwards
- In order to reach one of several trolleys, you don`t have to remove all of the other trolleys (time saver)
- Service station must be mounted below or next to a mouting. The mounting position for following profiles has to be taken into consideration regarding the eepos operating instructions.

Profil L innenliegende Schleifleitung S. 10
Profile L internal conductor line p. 10

Typ type	Art.-Nr. Item no.	Länge Length	Höhe Height	Breite Width	Eigengewicht Weight
Hochlast Servicestation iSL High performance service station iSL	0012826	700 mm	180 mm	100+16 mm	22,41 kg

Kreuzschalter

Rotary switch



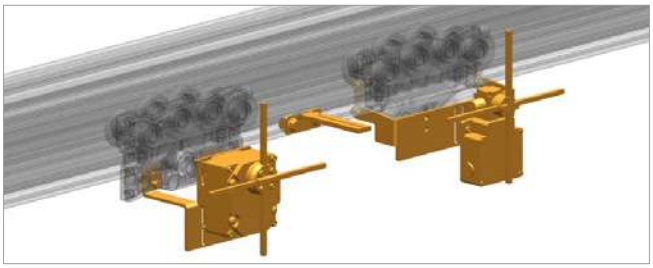



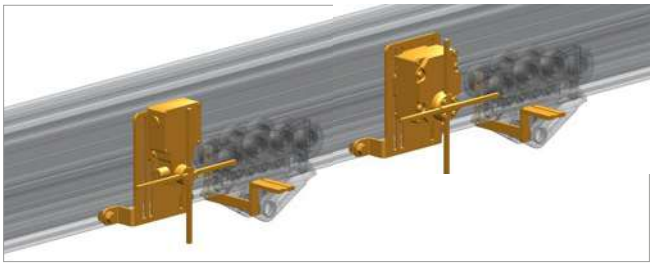

Merkmale

- Ermöglicht fünf (Kreuzschalter XCKMR) bzw. drei (Kreuzschalter XCRE18) Positionen, mit Endschalter.
- Lebensdauer von 2 Millionen Schaltzyklen.
- 3 Eingänge für M20 x 1,5 Kabelanschluss, mit Kabelaußendurchmesser von 7–13 mm.
- Elektr. Klemmschraubenanschluss: 1 x 0,5 bis 2 x 2,5 mm².
- Passend für eepos Profile S-XXL.
- Auch bei Doppel-Gabelfahrwerk einsetzbar.
- Bausätze für mitfahrende und feststehende Kreuzschalter

Features

- Provides five positions or steps, with limit switch.
- Lifespan of 2 million switching cycles.
- 3 inputs for M20x1,5 cable , with cable diameter 7-13 mm.
- Electr. clamping screws connection: 1 x 0,5 bis 2 x 2,5 mm².
- Suitable for eepos profiles S-XXL.
- Also applicable for tandem gab trolley.
- Kits available for travelling and limit switches.

Kreuzschalter Typ Rotary switch type		Kontaktart Contacttype	Pole Poles	Kurzschlussschutz Short circuit protection	Schutzklasse Safety class	Art.-Nr. Item no.	Eigengewicht Weight
XCRE18	1-stufig 1-level	2 x (1 NC + 1 NO)	4	10A	IP54	0012396	1,13 kg
XCKMR	2-stufig 2-level	2 x (2 NC)			IP66	0012417	0,55 kg
XCKMR inkl. Mitnehmer incl. carrier	mitfahrend an Gabelfahrwerk co-moving at gab trolley	2 x (2 NC)			IP66	0012710	0,71 kg
	mitfahrend an Gelenkfahrwerk co-moving with hinge trolley					0012711	0,76 kg
XCRE18 inkl. Mitnehmer incl. carrier	mitfahrend an Gabelfahrwerk co-moving at gab trolley	2 x (1 NC + 1 NO)			IP54	0012912	0,90 kg
	mitfahrend an Gelenkfahrwerk co-moving with hinge trolley					0012911	0,95 kg
Fahne flag	feststehend fixed					0012708	0,12 kg
XCKMR inkl. Halterung incl. fastener	fixiert an der Kranbahn fixed to the crane runway	2 x (2 NC)	4	10A	IP66	0012991	1,20 kg
XCRE18 inkl. Halterung incl. fastener		2 x (1 NC + 1 NO)			IP54	0012995	1,82 kg
Fahne flag	mitfahrend moving					0012990	0,15 kg

PRO-LIFT SOLUTIONS

Spiralschlauch / Flexschlauch

Spiral coiled tube / Flex hose



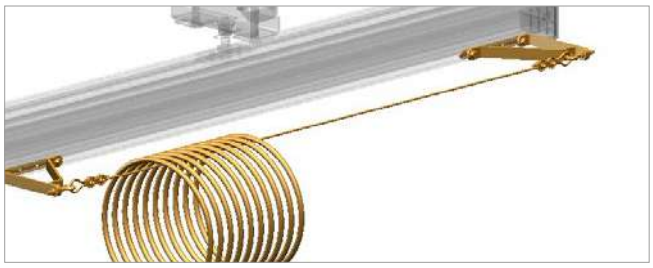





Merkmale

- Spiralschlauch für die pneumatische Luftzuführung, für max. Längen bis 15 m. Die Schlauchlänge errechnet sich aus: Fahrweg x 1,5.
- Flexschlauch für die pneum. Luftzuführung, für max. Längen bis 50 m. Befestigung über Kabelwagen Schlauch, mitfahrend in der Fahrkammer. Ausstattung mit Sicherheitskupplung.

Features

- Spiral coiled tube For pneumatic air supply for max. length 15 meters. Hose length is calculated by: travelling distance x 1.5.
- Flexible hose for pneum. Air supply, for max. lengths up to 50 m. Fastening via cable trolley hose, travelling in the driving chamber. Equipped with safety coupling.

Typ Type		Art.-Nr. Item no.	Eigengewicht Weight
Befestigungsset Mounting set	Spiralschlauch Spiral coiled tube	0070001	1,00 kg
Drahtseil (5mm) Wire (0,19 in)		0070002	0,10 kg
Spiralschlauch Spiral coiled tube		0070003	0,10 kg
Kupplungsstecker Coupling plug		0070008	0,90 kg
Kupplungsdose Coupling socket		0070007	0,90 kg
Endklemme End fix		0060105	0,16 kg
Flexschlauch Flex hose	Flexschlauch Flex hose	0038663	0,15 kg / m
Sicherungskupplung 10 mm Safety coupling 10 mm		0038664	0,09 kg
Ein-Ohr-Klemme 13,2 - 15,7 mm One-ear-clamp 13,2 - 15,7 mm		0038665	0,01 kg
Kupplungsstecker 9 mm Coupling plug 9 mm		0038666	0,02 kg
Endklemme Schlauch Ø 10-16 mm End fix for hose Ø 10-16 mm		0031004	0,24 kg
Mitnehmer Schlauch Ø 10-16 mm Carrier for hose Ø 10-16 mm		0031001	0,17 kg
Kabelwagen Schlauch Ø 10-16 mm Cable trolley for hose Ø 10-16 mm		0031007	0,24 kg

PRO-LIFT SOLUTIONS

Säulenschwenkkran (max. 500 kg)

Column slewing jib crane (max. 500 kg)



Merkmale

- Innovative Profilaufnahmen für optimale Profilbelastung und geringste Durchbiegung.
- Absolut leicht drehender Schwenkmechanismus.
- Max. Schwenkbereich von 270°.
- Einfache und schnelle Montage.
- Kranhauptschalter in der Säule integriert.
- Inklusive elektrischer Ausrüstung (Kabelwagen und Kabel), Hauptschalter, Gabelfahrwerk für Hubgerät und Befestigungsmaterial für Säule.
- Säulenhöhe und Auslegerlänge auf Anfrage auch in Sonderabmessungen lieferbar.

Features

- Innovative acceptance of profile for optimal force of the profiles and low deflection.
- Absolutly smooth rotating.
- Max. rotation range of 270°.
- Easy and quick installation.
- Main switch integrated in column.
- Including electrical equipment (cable trolleys and cables), main switches, gab trolley for lifting equipment and installation material for columns.
- Column height and jib length on request also available in special dimensions.

Säulenschwenkkran Column slewing jib crane					
Auslegerlänge Jib length	2.000 mm	3.000 mm	4.000 mm	5.000 mm	6.000 mm
125 kg	0160010	0160012	0160014	0160016	0160018
250 kg	0160019	0160021	0160023	0160025	0160027
500 kg	0160036	0160038	0160040	-	-

PRO-LIFT SOLUTIONS

Schwenkkran Standardmaße:
Jib crane standard sizes:

Tragfähigkeit Load	Profilgröße Profile size	Auslegerlänge jib length [mm]	Ausladung A jib length A [mm]	Gesamtbauhöhe B Total construction height B [mm]	Unterkante Ausleger U Lower Edge Jib arm U [mm]	Ø Bodenplatte P Ø Bottom plate P [mm]
125 kg	S	2.000	2.058	3.787	3.000	530
	M	3.000	3.058			530
	M	4.000	4.058			530
	M	5.000	5.058			530
	M	6.000	6.058			630
250 kg	M	2.000	2.058	3.787	3.000	530
	M	3.000	3.058			530
	M	4.000	4.058			630
	L	5.000	5.058			630
	XL	6.000	6.058			630
500 kg	L	2.000	2.058	3.787	3.000	530
	L	3.000	3.058			630
	XL	4.000	4.058			780

Sonderschwenkkran auf Anfrage*
Customized jib crane on request*

Maß Dimension	Bezeichnung Description	Anfragedaten Request data
T	Tragfähigkeit [kg] Load [kg]	
A	Ausladung [mm] jib length [mm]	
B	Gesamtbauhöhe [mm] Total construction height [mm]	
H	Hakenhöhe max [mm] Hook length [mm]	
P	Abmaße Bodenplatte [mm] Dimension bottom plate [mm]	
U	Unterkante Ausleger [mm] Lower Edge Jib arm [mm]	

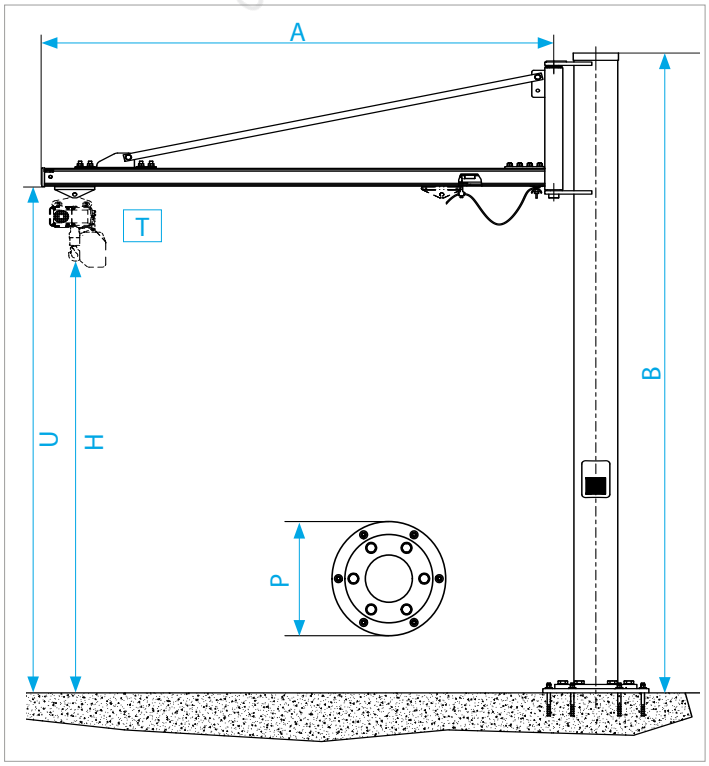

* Preise und Lieferzeiten auf Anfrage. Lieferzeiten mit Sondermaßen können länger ausfallen. Kontaktieren Sie unseren Vertrieb.
* Prices and delivery times on request. Delivery times with customized Dimensions may take longer. Contact our sales department.

Wandschwenkkran (max. 500 kg)

Wall slewing jib crane (max. 500 kg)



Merkmale

- Innovative Profilaufnahmen für optimale Profilbelastung und geringste Durchbiegung.
- Absolut leicht drehender Schwenkmechanismus.
- Max. Schwenkbereich von 180°.
- Einfache und schnelle Montage.
- Konsole zur Anbindung an Stahlträger.
- Inklusive elektrische Ausrüstung (Kabelwagen und Kabel), Hauptschalter und Gabelfahrwerk für Hubgerät.
- Kranhauptschalter frei positionierbar.
- Andere Anbindungen und Auslegerlängen auf Anfrage lieferbar.
- Befestigungsschrauben sind kundenseitig beizustellen

Features

- Innovative acceptance of profile for optimal force of the profiles and low deflection.
- Absolutly smooth rotating.
- Max. rotation range of 180°.
- Easy and quick installation.
- Console for connection to steel girder.
- Including electrical equipment (cable trolleys and cables), main switches and gab trolley for lifting equipment.
- Main switch freely positionable.
- Other connections and jib lengths available on request.
- Fixing screws are to be provided by the customer

Wandschwenkkran Wall slewing jib crane					
Auslegerlänge Jib length	2.000 mm	3.000 mm	4.000 mm	5.000 mm	6.000 mm
125 kg	0160051	0160053	0160055	0160057	0160059
250 kg	0160060	0160062	0160064	0160066	0160068
500 kg	0160077	0160079	0160081	-	-

PRO-LIFT SOLUTIONS

XS Schwenkausleger (max. 100 kg)

XS jib crane (max. 100 kg)



Merkmale

- Leichtes eepos one XS Aluminium Kranprofil mit einer maximalen Tragfähigkeit von 100 kg.
- Absolut leicht drehender Schwenkmechanismus, nur in Kombination mit Anschlagschutz für XS Schwenkkran 0110055, 0110056 und 011005.
- Max. Schwenkbereich von 270°.
- Einfache und schnelle Montage.
- Anbindung an Wände, Stahlträger oder eepos base Mediensäule (Säulenhöhe frei konfigurierbar mit dem eepos base designer).

Features

- Lightweight eepos one XS aluminium crane profile with a maximum load capacity of 100 kg.
- Absolutly smooth rotating, only in combination with stop guard for XS slewing crane 0110055, 00110056 and 0110057.
- Max. rotation range of 270°.
- Easy and quick installation.
- Connection to walls, steel girder or eepos base media columns (column height freely configurable with eepos base designer).

Typ Type	Auslegerlänge L Jib length L	Tragfähigkeit Load Capacity	Breite x Höhe Width x height	Art.-Nr. Item no.	Eigengewicht Weight
XS Schwenkausleger XS jib crane	2.000 mm	100 kg	90 x 800 mm	0110055	14,93 kg
	2.500 mm			0110056	16,59 kg
	3.000 mm			0110057	18,08 kg

PRO-LIFT SOLUTIONS

Wandkonsole / Trägerkonsole XS Schwenkausleger

Wall console / beam console XS jib crane

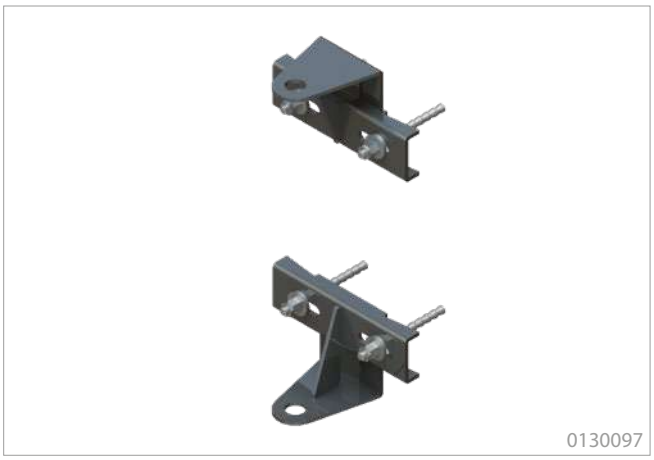



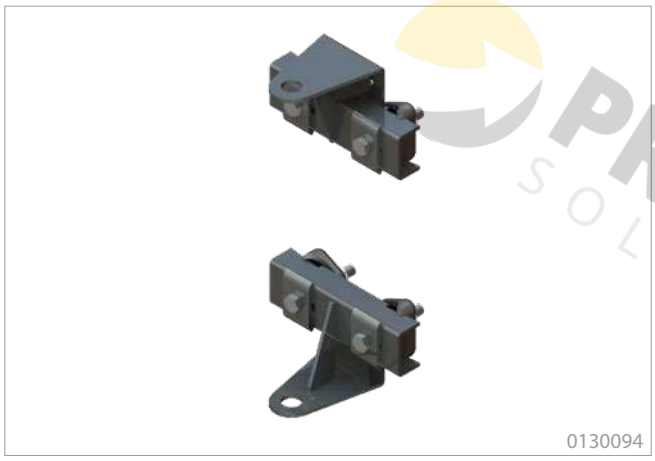

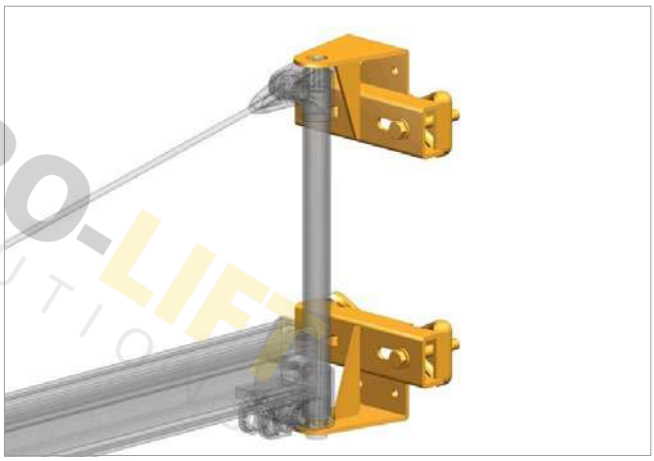

Merkmale

- Zur Befestigung des XS Schwenkauslegers an Wände oder Stahlträger.
- Nur in Kombination mit Set Schwenkbegrenzer Art.-Nr.: 0130093.

Features

- For connection of the XS jib crane to walls or steel girder.
- Only in combination with set swing limiter Item no.: 0130093.

Typ Type	Art.-Nr. Item no.	Flanschbreiten Flangewidth	Eigengewicht Weight
Set Wandkonsole Set wall console	0130097	-	5,20 kg
Set Trägerkonsole Set beam console	0130094	50-150 mm	6,85 kg
	0130095	150-250 mm	8,46 kg
	0130096	250-310 mm	9,38 kg

PRO-LIFT SOLUTIONS

Energieversorgung XS Schwenkausleger

Energy supply XS jib crane



0130122



0130124



0130126

Merkmale

- Energiesets als komplette Lösung für die Energieversorgung über die Medien: Flachleitung, Rundleitung, Schlauch oder Druckluftleitung.
- Passend für Schwenkkran eepos XS.

Features

- Complete solution for energy supply using the media: flat cable, round cable, hose or compressed air hose.
- Suitbable for slewing jib cranes eepos XS.

Energieset Energy set		Bestehend aus consisting of	Art.-Nr. Item no.	Eigengewicht Weight
Flachkabel Flat cable		1x Endklemme, 2x Kabelwagen, 1x Mitnehmer 4m Flachkabel Harting Stecker 3A einseitig 1x end fix, 2 cable trolleys, 1x towing arm 4m flat cable Harting plug 3A one-sided	0130122	2,20 kg
Schlauch Hose	Ø 10-16 mm	1x Endklemme, 3x Kabelwagen, 1x Mitnehmer 1x end fix, 2 cable trolleys, 1x towing arm	0130123	2,50 kg
	Ø 17-25 mm		0130124	
	Ø 26-36 mm		0130125	
Band Strap		1x Endklemme, 3x Kabelwagen, 1x Mitnehmer 1x end fix, 2 cable trolleys, 1x towing arm	0130126	2,40 kg

PRO-LIFT SOLUTIONS



DIE BANDOBERKONSTRUKTION

LINE SIDE MEDIA EQUIPMENT

Beim BOK-System von eepos handelt es sich um ein modulares und flexibles System für verschiedenste Applikationen entlang der Montagelinie.

The line side media equipment from eepos is a modular and flexible system for various flexible system for a wide range of applications along the assembly line.

SYSTEMEIGENSCHAFTEN BOK

- Durchgängige Aluminium-Schienenstruktur links und rechts vom Band
- Energie- und Datenversorgung entlang des Fahrwegs
- Integration von Kranbrücken möglich
- Über eepos base Mediensäulen können verschiedene Bereiche wie die Handhabungstechnik, die Schraubtechnik, die IT etc. mit ihren eigenen Geräten angebunden werden

IHRE VORTEILE

- Flexible Inbetriebnahme, Schnelle Umtaktung
- Schaffung von kompatiblen Standards für externe Geräte
- Energiemonitoring möglich
- Einfache Montage, besonders wartungsarm

SYSTEMFEATURES

- Continuous aluminum rail structure along the assembly line
- Power and data supply along the complete route
- Integration of crane bridges possible
- Various areas such as handling technology, screwdriving technology, IT, etc. can be connected with their own devices via eepos base media columns

YOUR BENEFITS

- Flexible commissioning, fast recklocking
- Creation of compatible standards for external devices
- Energy monitoring possible
- Easy assembly, particularly low maintenance

PRO-LIFT SOLUTIONS



Alle BOK-Komponenten
im Überblick
www.eepos.de/bok
All components at a glance
www.eepos.de/en/media-infrastructure/

eepos



Profile ab S.98
Profile from p.98



Fahrwerke S.103
Trolleys p.103





Zubehör ab S.104
Equipment from p.104

PRO-LIFT SOLUTIONS

eepos



Energie ab S.112
Energy from p.112



Anbindungen an andere Systeme ab S.118
Connection to other systems from p.118

PRO-LIFT SOLUTIONS

Aluminium-Schienensystembaukasten.

Der **eepos nano** Systembaukasten aus Aluminium ist das perfekte Schienensystem für den Last- oder Werkzeugtransport bis 75 kg. Das spezielle Design der nano Profile bewirkt zusammen mit dem eepos nano Fahrwerk einen in diesem Lastbereich unübertroffenen Leichtlauf.

Aluminium modular rail construction kit.

The eepos nano modular kit made of aluminum is the perfect rail system for load or tool transport up to 75 kg. The special design of the eepos profiles in combination with the eepos trolley, results in unbeatable smooth running.

Für Arbeitsplätze.

Werden größere Lasten, schwere Behälter und die zumeist schweren Werkzeuge an das **eepos nano** Schienensystem gehängt, kann sich der Arbeiter voll auf das Produkt und die Aufgabenstellung konzentrieren. Das steigert Qualität und Effizienz dauerhaft.

For work stations.

While hanging bigger loads, heavy containers or heavy tools to the **eepos nano** rail system, the worker can concentrate fully on the product or task. This increases quality and efficiency permanently.

Erweiterbar.

Durch den modularen Aufbau kann das **eepos nano** System jederzeit verändert oder ergänzt werden. Das Zubehör und die Komponenten ermöglichen die Anbindung an bestehende Systeme oder Anlagen und den Einsatz zusammen mit dem eepos one Systembaukasten. Damit werden Investitionen langfristig geschützt.

Flexible.

By using the modular set-up of **eepos nano**, you always are able to modify or expand it. The accessories and components make an easy connection to existing systems possible. This protects your investments for a long time.

nano

Ergonomisch.

Das ergonomische Schienensystem **eepos nano** erhält die Arbeitskraft und Motivation langfristig. So können Arbeitsschritte standardisiert, Fehler vermieden und immer engere Arbeitszyklen eingehalten werden. Gleichzeitig bleiben die Mitarbeiter mit Fachkompetenz ein Leben lang erhalten. Ergonomie bewirkt Qualität.

Ergonomic.

The ergonomic rail system **eepos nano** maintains the work force and motivation for a long time. By this you are able to standardize work processes, avoid mistakes and keep more and more shorter cycle times. At the same time, you keep workers with professional competence for a life time. Ergonomic produces quality.

Bis 75 kg.

Bei einer Größe von nur 89mm bewegt das **eepos nano** Fahrwerk bis zu 75 kg sicher und präzise. – und dazu bietet das eepos nano-System die 4fache Sicherheit! Hinzu kommt, dass durch das perfekte Zusammenspiel der Komponenten auch die Geräuschbelastung deutlich vermindert wird. Typisch eepos eben.

Up to 75 kg.

With a size of only 89mm, the **eepos nano** trolley moves loads up to 75 kg in a save and precise way – and in addition, the eepos nano system offers a 4-fold safety. Furthermore, the perfect combination of all components decreases noise pollution clearly. That´s eepos.

PRO-LIFT SOLUTIONS

Belastungsdiagramm nano

Load chart nano

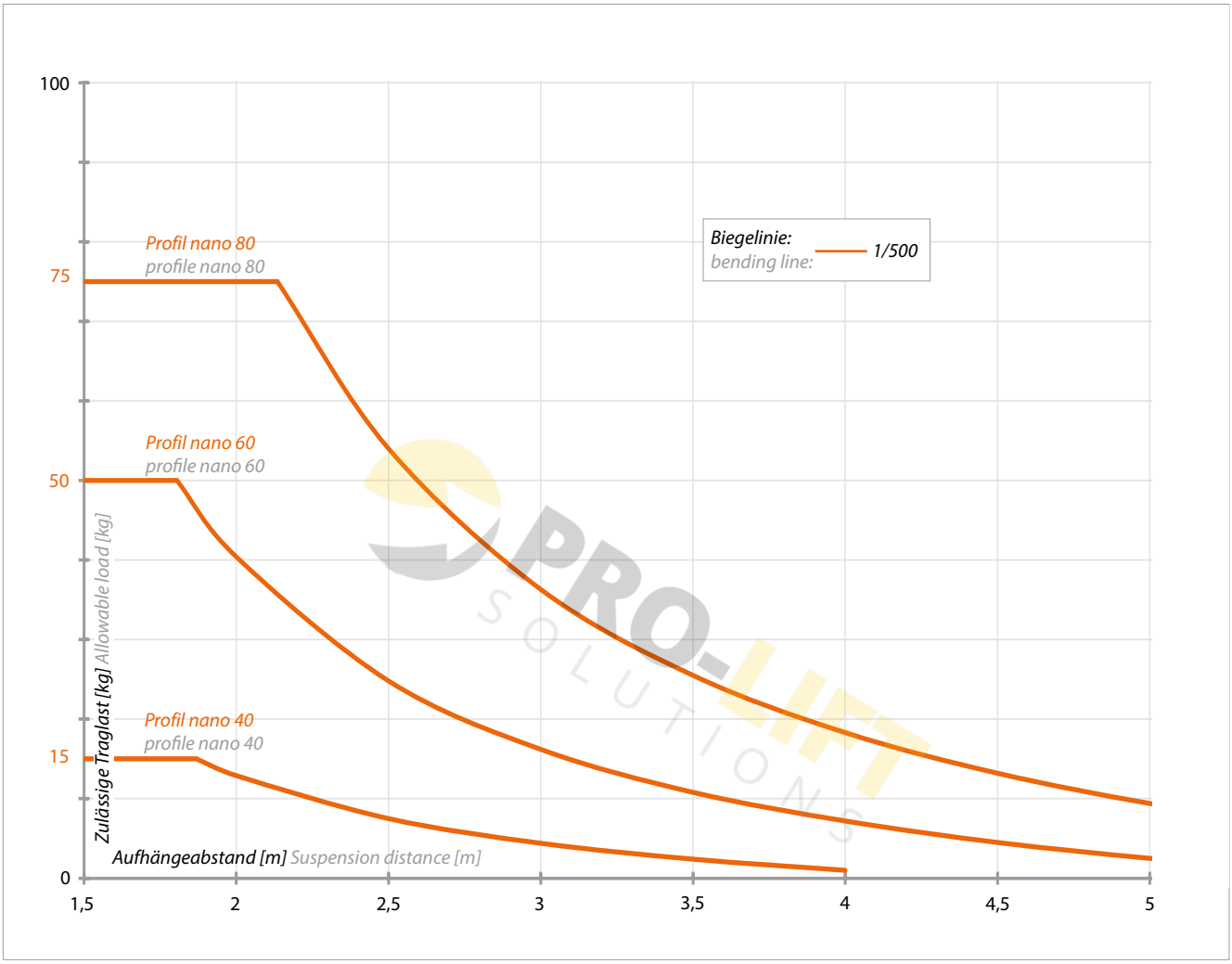

Belastungsdiagramm eepos Profile nano 40/60/80 *Load chart eepos nano profiles 40/60/80*

Profil nano 40 Profile nano 40	Profil nano 60 Profile nano 60	Profil nano 80 Profile nano 80
		
Flächenträgheitsmomente [Iy] Moment of inertia [Iy]		
9,6 cm⁴	28,5 cm⁴	59,5 cm⁴

Aluminium Profil nano 40 (max. 15 kg)

Aluminium profile nano 40 (max. 15 kg)

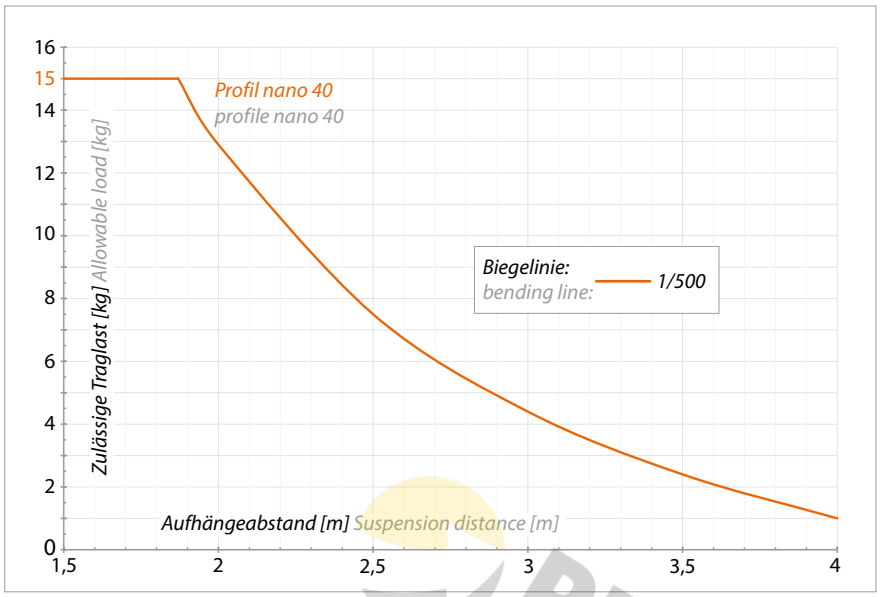

Belastungsdiagramm Profil nano 40 Load chart profile nano 40



Merkmale

- Traglasten bis zu 15 kg.
- Höchste Tragfähigkeit bei minimaler Bauhöhe.
- Extrem leicht mit ca. 1,40 kg/m.
- Das Nutensystem ist kompatibel mit den „item-Konstruktions-profilen 5“.
- Seitliche Nuten zur Anbringung der Kranbrückenaufnahme sowie zur Aufnahme verschiedener Komponenten.

Features

- Working loads up to 15 kg.
- Highest load capacity with minimum of overall height.
- Extremely light with 1,40 kg/m.
- The groove system is compatible with „item-construction profiles 5“.
- Lateral slots for mounting the girder suspension and to adapt various components.

Technische Daten Technical Data	
Material Material data	EN AW 6063 T66 Aluminium, eloxiert EN AW 6063 T66 aluminium, anodised
Eigengewicht Weight	1,4 kg/m
Flächenträgheitsmomente [Iy/Iz] Moment of inertia [Iy/Iz]	9,6 cm⁴ / 10,2 cm⁴
Widerstandsmomente [Wy/Wz] Moment of resistance [Wy/Wz]	4,8 cm³ / 5,1 cm³

Profillänge Profile length	Art.-Nr. Item no.	Eigengewicht Weight
1000 mm 39.37 in	0200001	1,40 kg
2000 mm 78.74 in	0200002	2,80 kg
3000 mm 118.11 in	0200003	4,20 kg
4000 mm 157.48 in	0200004	5,60 kg
5000 mm 196.85 in	0200005	7,00 kg
6000 mm 236.22 in	0200006	8,40 kg

Aluminium Profil nano 60 (max. 50 kg)

Aluminium profile nano 60 (max. 50 kg)

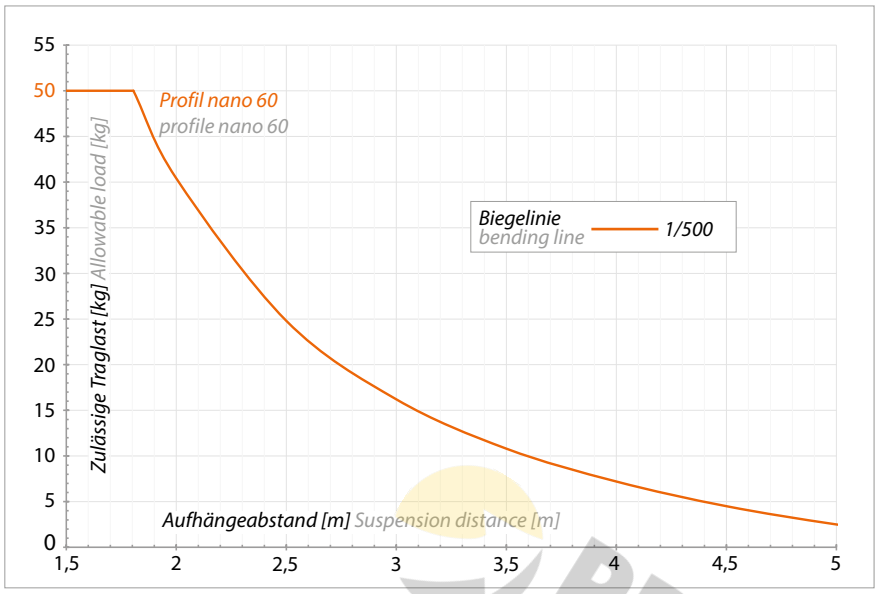

Belastungsdiagramm Profil nano 60 *Load chart profile nano 60*



Merkmale

- Traglasten bis zu 50 kg.
- Höchste Tragfähigkeit bei minimaler Bauhöhe.
- Extrem leicht mit ca. 1,90 kg/m.
- Das Nutensystem ist kompatibel mit den „item-Konstruktions-profilen 5".
- Seitliche Nuten zur Anbringung der Kranbrückenaufnahme sowie zur Aufnahme verschiedener Komponenten.

Features

- Working loads up to 50 kg.
- Highest load capacity with minimum of overall height.
- Extremely light with 1,90 kg/m.
- The groove system is compatible with „item-construction profiles 5".
- Lateral slots for mounting the girder suspension and to adapt various components.

Technische Daten Technical Data	
Material Material data	EN AW 6063 T66 Aluminium, eloxiert EN AW 6063 T66 aluminium, anodised
Eigengewicht Weight	1,9 kg/m
Flächenträgheitsmomente [Iy/Iz] Moment of inertia [Iy/Iz]	28,5 cm⁴ / 13,6 cm⁴
Widerstandsmomente [Wy/Wz] Moment of resistance [Wy/Wz]	9,1 cm³ / 6,8 cm³

Profillänge Profile length	Art.-Nr. Item no.	Eigengewicht Weight
1000 mm	0200007	1,90 kg
2000 mm	0200008	3,80 kg
3000 mm	0200009	5,70 kg
4000 mm	0200010	7,60 kg
5000 mm	0200011	9,50 kg
6000 mm	0200012	11,40 kg

PRO-LIFT SOLUTIONS

Aluminium Profil nano 80 (max. 75 kg)

Aluminium Profile nano 80 (max. 75 kg)

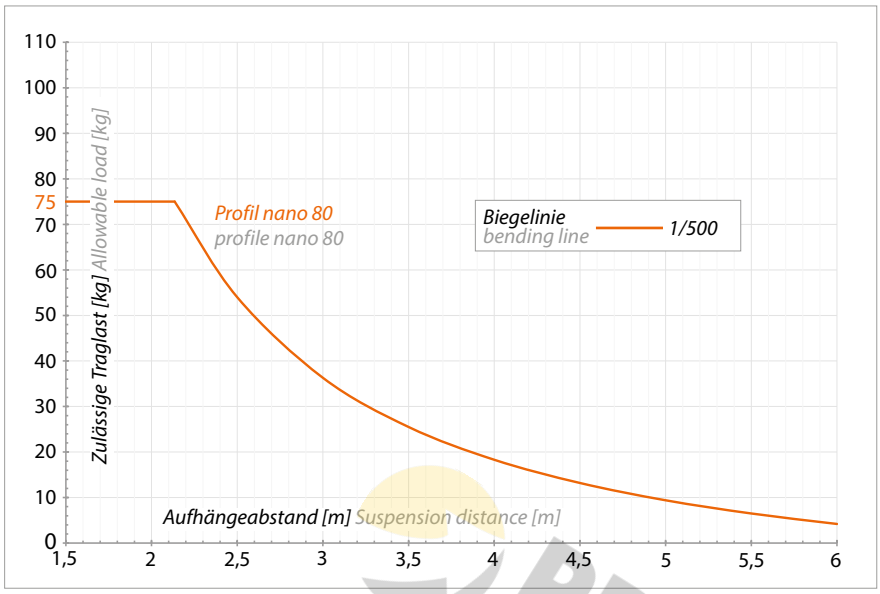

Belastungsdiagramm Profil nano 80 *Load chart profile nano 80*

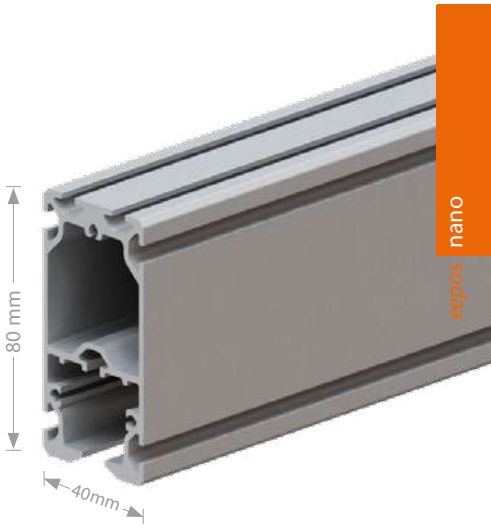

Merkmale

- Traglasten bis zu 75 kg.
- Höchste Tragfähigkeit bei minimaler Bauhöhe.
- Extrem leicht mit ca. 2,10 kg/m.
- Das Nutensystem ist kompatibel mit den „item-Konstruktions-profilen 5".
- Seitliche Nuten zur Anbringung der Kranbrückenaufnahme sowie zur Aufnahme verschiedener Komponenten.

Features

- Working loads up to 75 kg.
- Highest load capacity with minimum of overall height.
- Extremely light with 2,10 kg/m.
- The groove system is compatible with „item-construction profiles 5".
- Lateral slots for mounting the girder suspension and to adapt various components.

Technische Daten Technical Data	
Material Material data	EN AW 6063 T66 Aluminium, eloxiert EN AW 6063 T66 aluminium, anodised
Eigengewicht Weight	2,10 kg/m
Flächenträgheitsmomente [Iy/Iz] Moment of inertia [Iy/Iz]	59,5 cm⁴ / 16,2 cm⁴
Widerstandsmomente [Wy/Wz] Moment of resistance [Wy/Wz]	14,9 cm³ / 8,1 cm³

Profillänge Profile length	Art.-Nr. Item no.	Eigengewicht Weight
1000 mm	0200013	2,10 kg
2000 mm	0200014	4,20 kg
3000 mm	0200015	6,30 kg
4000 mm	0200016	8,40 kg
5000 mm	0200017	10,50 kg
6000 mm	0200018	12,60 kg

Kurvensegment nano

Curved segment nano



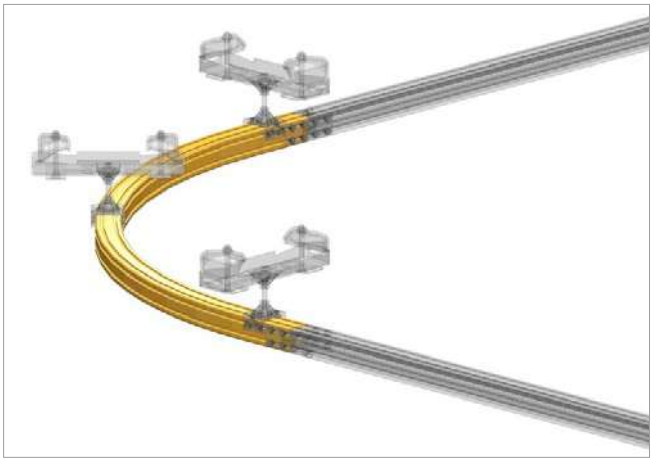

Merkmale

- Wir biegen für Ihren Anwendungsfall unsere Profile in individuellen Radien ab 750 mm.
- Kurvensegmente entsprechen den eepos-Profilen nano 40, 60 und 80.
- Kurvenprofile können nicht verstärkt werden.

Features

- We bend our profiles in individual layouts, starting from a radius of 750 mm.
- Curved segments made of the eepos crane profiles nano 40, 60 and 80.
- Curved profiles can not be reinforced.

PRO-LIFT SOLUTIONS

Für die Befestigung eines Stoßverbinders (siehe S. 108) ist am Ende eines Kurvensegments ein gerades Endstück von 100 mm notwendig.

To connect the curve to next segments by joint plates (see page 108) a straight piece of 100 mm is necessary on each end of the curve.

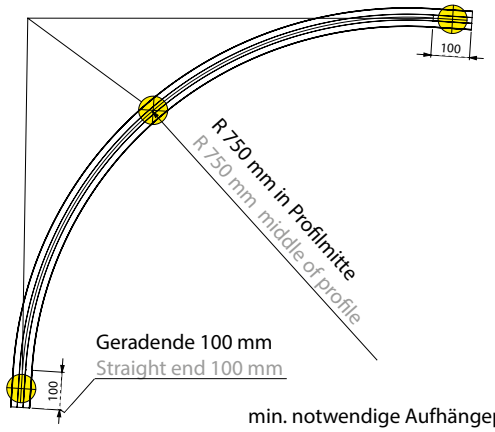

Kurvensegment Curved segment	Art.-Nr. Item no.	Radius* Radius*	Eigengewicht Weight
Profil nano 40 Profile nano 40	0200065	750 mm*	1,93 kg
Profil nano 60 Profile nano 60	0200066	750 mm*	2,61 kg
Profil nano 80 Profile nano 80	0200067	750 mm*	2,88 kg

* Möglicher Radius. Bitte kontaktieren Sie unseren Technischen Vertrieb für individuelle Radien ab 750 mm.
* Possible radius. Please contact our technical sales for individual radii from 750 mm.

PRO-LIFT SOLUTIONS

Servicestation nano 80

High-Performance Service station nano 80



0200085

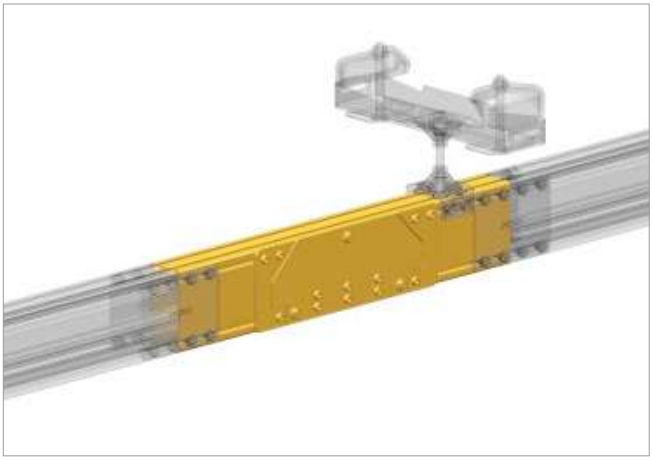

Merkmale

- Bietet höchste Flexibilität.
- Zur einfachen Kontrolle und den Austausch eines Fahrwerks.
- Beim Einsatz von mehreren Fahrwerken müssen nicht alle Fahrwerke entfernt werden, um ein mittleres zu erreichen.
- Die maximale Belastung beträgt 50 kg pro Fahrwerk.
- Die Servicestation muss unterhalb oder direkt neben einer Aufhängung montiert werden. Für anschließende Profile sind die Hinweise zu den Abständen der Aufhängungen aus der Betriebsanleitung eepos-Kransysteme zu berücksichtigen.

Features

- For highest flexibility.
- For simple maintenance or exchange of trolleys.
- To save time, when you want to check a trolley in between of other trolleys.
- Maximum load to put on service station is 50 kg per trolley.
- Service station must be mounted below or next to a mounting. The mounting position for following profiles has to be taken into consideration regarding the eepos operating instructions.

Hochlast Servicestation High-Performance service station	Art.-Nr. Item no.	Länge Length	Höhe Height	Breite Width	Eigengewicht Weight
Profil nano 80 Profile nano 80	0200085	440 mm	80 mm	40+7,9 mm	1,34 kg

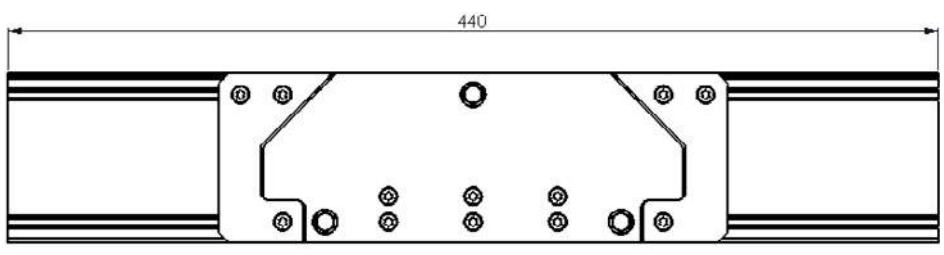

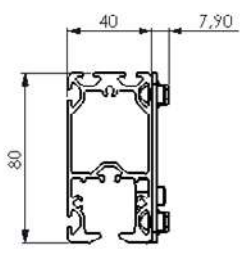

Fahrwerke nano

Trolleys nano



0200031



0200084

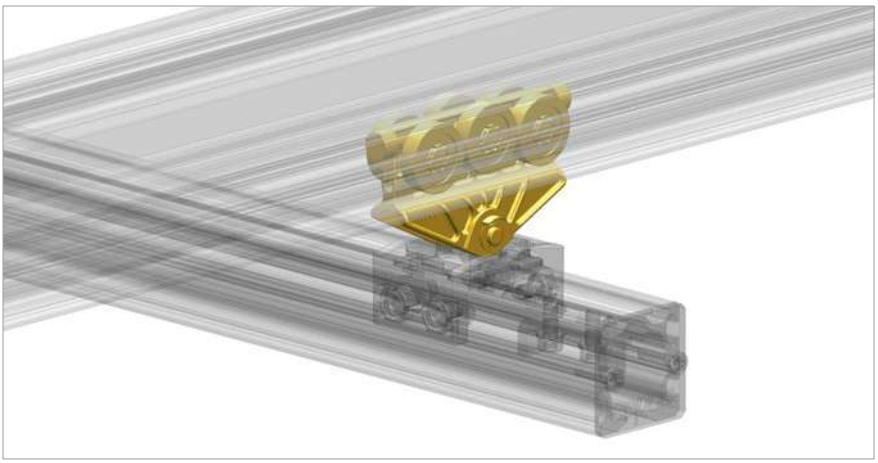

Merkmale

- Robust und leichtlaufend.
- Verklemmungsfreier Lauf.
- Geräuscharmer Lauf.
- Sehr geringe Losbrechkräfte.
- Mit Gummi-Endanschlag.
- Aufnahme von bis zu 50 kg abwärts gerichtete Lasten.
- Einsetzbar zur Profil- und Lastaufnahme.

Features

- Robust and smooth running.
- Jamming-free running.
- Silent running.
- Very low breakaway forces.
- With rubber end stops.
- Intake of up to 75 kg in downward direction.
- Useable to connect profiles and loads.

Typ Type	Art.-Nr. Item no.	Max. Traglast Max. load	Eigengewicht Weight
PA Gabelfahrwerk nano* PA Gap trolley nano*	0200031	50 kg	0,06 kg
AL Gabelfahrwerk nano* AL Gap trolley nano*	0200084	50 kg	0,10 kg

* Bauteile (wie z.B. starre und lange Bauteile), die ein nicht zulässiges Drehmoment auf das Fahrwerk um die Fahrtrichtungsachse ausüben, dürfen keinesfalls starr an dem Fahrwerk befestigt werden. Hierbei muss eine pendelnde Aufnahme kundenseitig vorgesehen werden.
* Elements (like e.g. rigid and long elements), who exercise an invalid torque to the landing gear around the direction of travel axis, are under no circumstances allowed to be fasten rigid at the landing gear. In this connection there has to be a commuting admission supplied by the customer.

PRO-LIFT SOLUTIONS

Stoßverbinder nano

Joint set nano



0200041

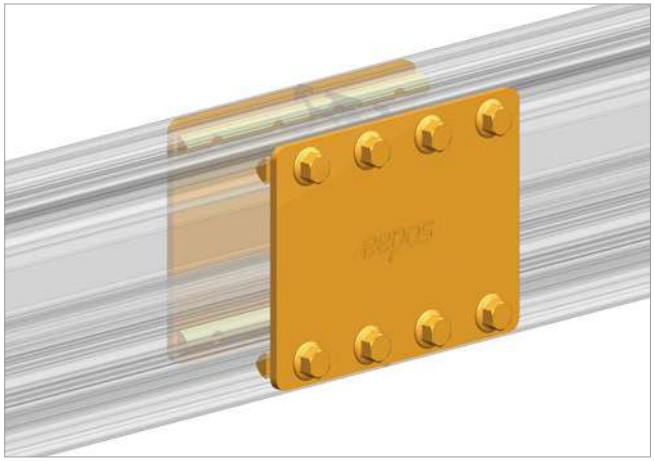

Merkmale

- Dient zum Verbinden zweier Kranprofile.
- Stoß muss immer in der Nähe einer Aufhängung zur Oberkonstruktion platziert sein.
- Stoßverbinder für die Profilgrößen nano 40, 60 und 80 werden über das seitliche Nutensystem befestigt und erlauben auf diese Weise beliebig lange Kranbahnen zu erstellen.

Features

- For connection of two crane profiles.
- Joint has to be placed near a mounting.
- Joint sets for profile sizes 40, 60 and 80 are fastened via the lateral slots and thus allow to create any length of crane runways.

Typ Type	Art.-Nr. Item no.	Eigengewicht Weight
Stoßverbinder nano 40 Joint set nano 40	0200040	0,20 kg
Stoßverbinder nano 60 Joint set nano 60	0200041	0,28 kg
Stoßverbinder nano 80 Joint set nano 80	0200042	0,36 kg

PRO-LIFT SOLUTIONS

Profilaufnahme nano

Profile suspension nano



0200034

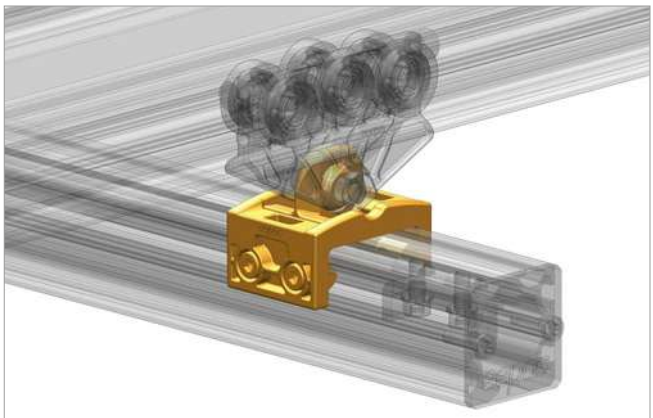

Merkmale

- Zur Befestigung der nano Profile am nano Gabelfahrwerk.
- Mit der Profilaufnahme nano können Zuglasten bis zu 75 kg übertragen werden.
- Universal 2-Teilung ermöglicht eine Montage längs sowie quer zum Profil. So lassen sich ohne weitere Bauteile Teleskopauszüge realisieren.
- Befestigung an den seitlichen Nuten ermöglicht eine leichte Montage.

Features

- To connect the nano profile to the nano gap trolley.
- The nano profile suspension transfers up to 75 kg of tensil load.
- The universal 2-piece design allows assemblies in 90° or 0° to the profile. In this way, for realizing telescopic girders, no further components are required.
- Fastening to the lateral grooves for easy mounting.



1



2



3

Typ Type	Art.-Nr. Item no.	Max. Traglast Max. load	Eigengewicht Weight
Profilaufnahme nano Profile connector nano	0200034	75 kg	0,04 kg

PRO-LIFT SOLUTIONS

Profilabschluss nano

Profile end cover



0200022

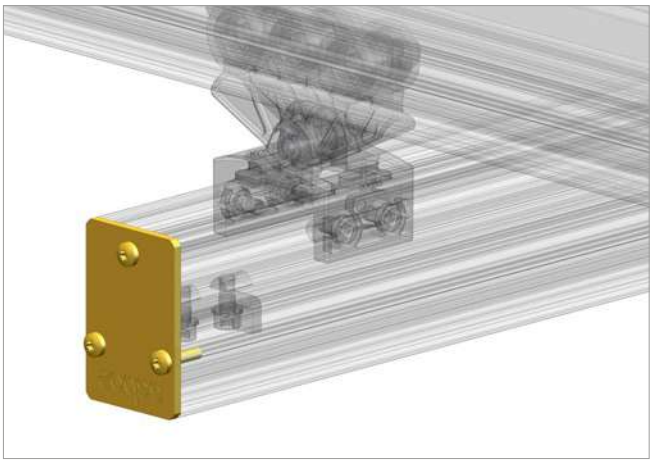

Merkmale

- Alle eepos nano Profile müssen mit einer Abschlusskappe versehen werden, um das Eindringen von Verunreinigungen zu verhindern.
- Die Abschlusskappe wird mit dem Profil verschraubt.
- Die Aufnahme von Kräften ist möglich. So ist die Abschluss-kappe als fester Endanschlag einsetzbar.

Features

- Each eepos profile has to be covered with an end cap in order to avoid intrusion of dirt.
- The end cap is screwed onto the profile.
- The absorption of forces is possible. Thus, the end cap can be used as a permanent end stop .

Typ Type	Art.-Nr. Item no.	Abmessungen [B x H] Dimensions [W x H]	Eigengewicht Weight
Profilabschluss nano S 40 Profile end cover nano S 40	0200022	40 x 40 mm	0,04 kg
Profilabschluss nano S 60 Profile end cover nano S 60	0200023	40 x 60 mm	0,06 kg
Profilabschluss nano S 80 Profile end cover nano S 80	0200024	40 x 80 mm	0,07 kg

Endanschlag verstellbar nano

End stop adjustable nano



0200036

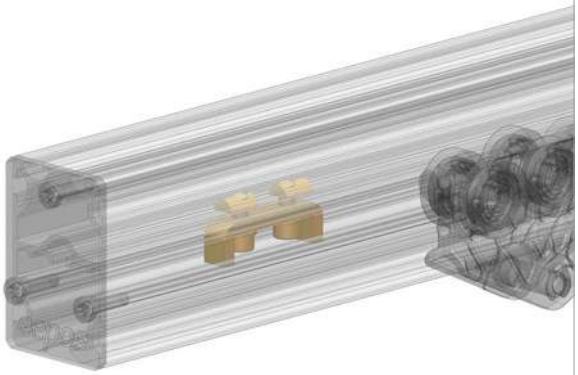

Merkmale

- Mit dem verstellbaren Endanschlag kann das Fahrwerk jederzeit an beliebigen Stellen innerhalb des Schienensystems gestoppt werden.
- Kabelwagen für die Energiezufuhr unterfahren den Anschlag ungehindert.
- Wird an der innenliegenden Profilnut befestigt.
- Auch wenn ein verstellbarer Anschlag eingebaut ist, muss am offenen Profilende immer eine nano Abschlusskappe montiert sein.

Features

- The adjustable end stop can stop the trolley at each position within the rail system.
- Cable trolleys are able to pass through the adjustable end stop.
- To be mounted on the inside profile groove.
- Even by using the adjustable end stop, the end cap is mandatory.

Typ Type	Art.-Nr. Item no.	Eigengewicht Weight
Endanschlag verstellbar nano End stop adjustable nano	0200036	0,03 kg

PRO-LIFT SOLUTIONS

Sicherungssysteme*

Safety systems*



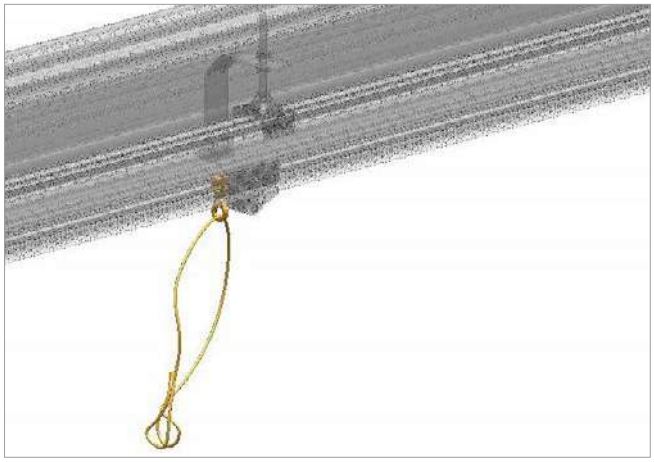

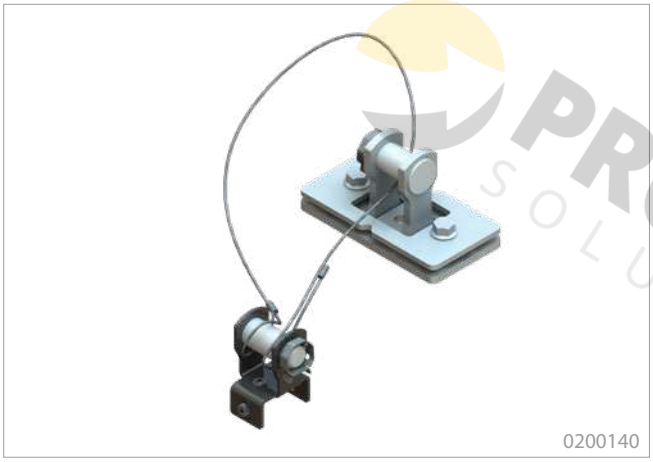

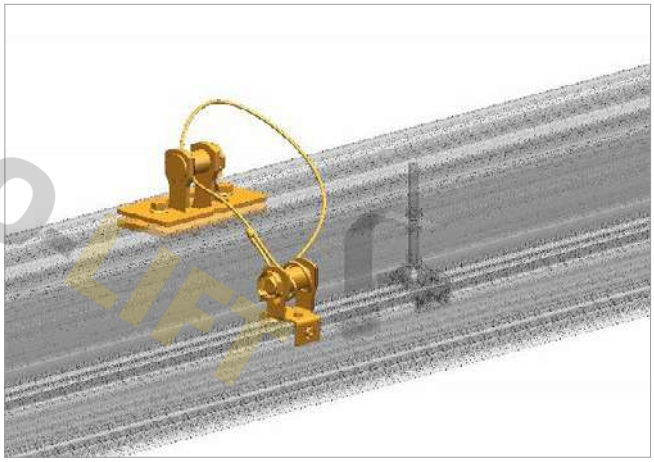

Merkmale

- Sicherung Profil: Zur Sicherung eines nano-Profils an einem one-Profil.
- Sicherung Fahrwerk: Zur Sicherung gegen das Abstürzen der im Fahrwerk eingehängten Last.

Features

- Safety system profile: For securing a nano-profile to a one profile.
- Safety system trolley: To protect against falling out of the suspended load in the trolley.

Typ Type	Seilstärke Rope strength	Art.-Nr. Item no.	Seillänge Rope length	Eigengewicht Weight
Sicherung nano Fahrwerk Safety system nano trolley	3 mm	0200141	600 mm	0,08 kg
Sicherung nano Profil Safety system nano profile	3 mm	0200140	600 mm	1,02 kg

* Optional einsetzbar * optional useable

PRO-LIFT SOLUTIONS

Pendelaufhängung nano

Pendular mounting nano



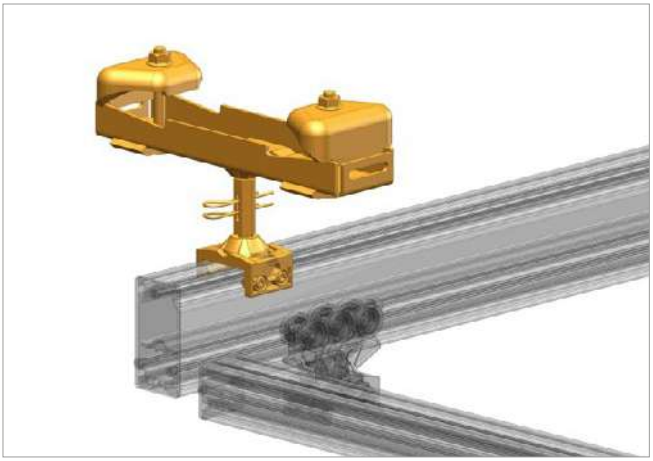

Merkmale

- Zur Befestigung an I-Trägern.
- Hohe Flexibilität durch eingebaute Kugelgelenke und einen Einstellbereich in der Höhe von 10 mm.
- Die Pendelaufhängung ist nicht geeignet um aufwärtsgerichtete Kräfte aufzunehmen. In diesem Fall sollte auf eine Starraufhängung ausgewichen werden.
- Die Pendelaufhängung wird zweigeteilt geliefert. Bei der Montage ist darauf zu achten, dass die Schrauben gleichmäßig in die Einstellmutter eingeschraubt und mit den Sicherungssplinten gesichert werden.
- Zum Ausgleich der Höhendifferenz des Stahlbaus.
- Mit der Pendelaufhängung werden Flanschbreiten von 50 – 150 mm abgedeckt.
- Pendel- und Starraufhängungen können nicht gemischt eingesetzt werden, da sie unterschiedliche Höhen haben.

Features

- For fixing to I-beams.
- High flexibility by installed pin ball bearings and an adjustment range in the height of 10 mm.
- The pendular mounting is not suitable to intake upward forces. In this case a rigid mounting is necessary.
- The mounting will be delivered in two parts. When assembling , make sure that the screws are evenly screwed into the adjusting nut and secured with safety pins .
- Levelling the vertical height differences of the steel building.
- Covers the flange width from 50 to 150 mm.
- Pendular and rigid mountings cannot be used in combination, as they have different heights.

Typ Type	Art.-Nr. Item no.	Max. Traglast Max. load	Flanschbreiten Flangewidth	Höheneinstellung* Height adjustment*	Max.Neigung Max. inclination	Eigengewicht Weight
Pendelaufhängung nano 50-150 Pendular mounting nano 50-150	0200051	75 kg	50 - 150 mm	96 -106 mm	8°	1,17 kg

* Maß von Unterkannte Stahlbau bis Oberkante eepos-Profil
* Measurement of lower edge to top edge eepos steel - profile

PRO-LIFT SOLUTIONS

Starraufhängung nano

Rigid mounting nano



0200045

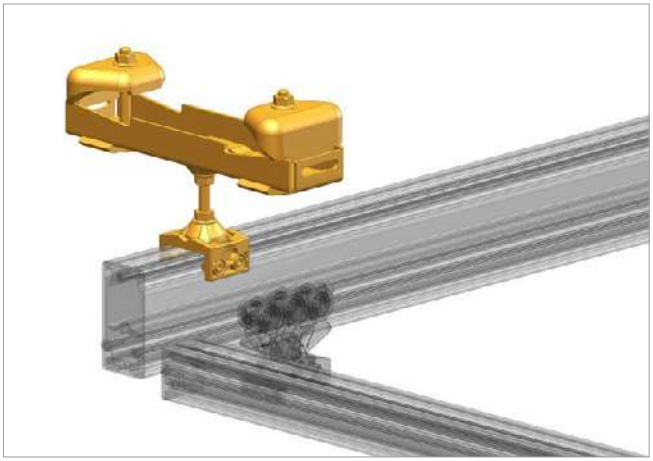

Merkmale

- Zur Befestigung an I-Trägern.
- Zum Anbringen von Schienensystemen, bei denen es auf millimetergenaue Positionierung der Last ankommt oder aufwärtsgerichtete Kräfte.
- Höhenverstellbar.
- Zum Ausgleich der Höhendifferenz des Stahlbaus.
- Mit der Starraufhängung werden Flanschbreiten von 50 – 150 mm abgedeckt.
- Pendel- und Starraufhängungen können nicht gemischt eingesetzt werden, da sie unterschiedliche Höhen haben.

Features

- For installing to I-beams
- For installations of crane systems in which loads must be positioned without tolerances or upward directed forces may occur.
- Height adjustable.
- Levelling the vertical height differences of the steel building.
- Covers the flange width from 50 to 150 mm.
- Pendular and rigid mountings cannot be used in combination, as they have different heights.

Typ Type	Art.-Nr. Item no.	Max. Traglast Max. load	Flanschbreiten Flangewidth	Höheneinstellung* Height adjustment*	Eigengewicht Weight
Starraufhängung nano 50-150 Rigid mounting nano 50-150	0200045	75 kg	50 - 150 mm	79 - 89 mm	1,11 kg

* Maß von Unterkante Stahlbau bis Oberkante eepos-Profil
* Measurement of lower edge to top edge eepos steel-profile

PRO-LIFT SOLUTIONS

Verbindung nano an Fahrwerke one

Connection nano to trolleys one



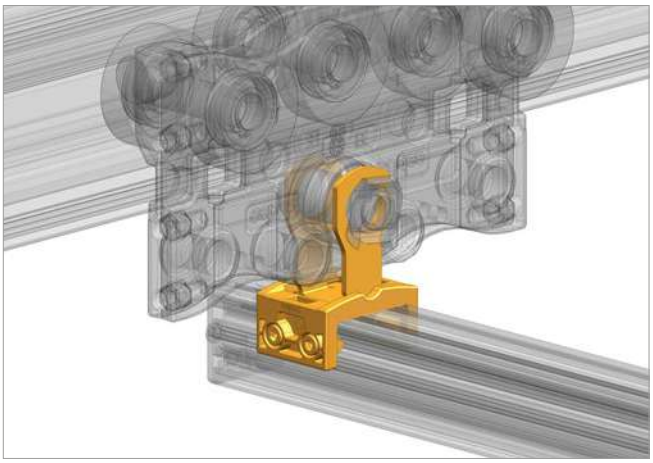



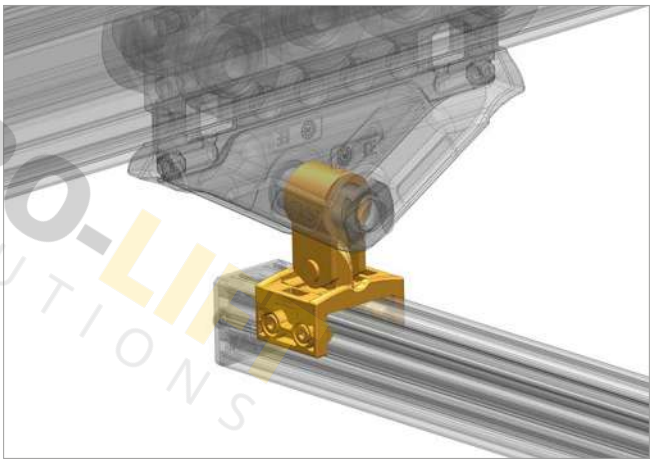

PRO-LIFT SOLUTIONS

Merkmale

- Mit der Verbindung kann ein nano Profil an ein eepos Gelenk- oder Gabelfahrwerk angebunden werden.
- Universal 2-Teilung ermöglicht eine Montage längs sowie quer zum Profil.
- Befestigungen an den seitlichen Nuten, sowie am Fahrwerksbolzen ermöglichen eine leichte Montage.
- Aufnahme von Zuglasten bis max. 75 kg.

Features

- With this suspension, a nano profile can be connected to an eepos one hinge- or gabtrolley.
- The universal 2-piece design allows assemblies in 90° or 0° to the profile.
- Lateral grooves fastening and trolley bolt for easy mounting.
- Intake of up to 75 kg of tensile loads.

Typ Type	Art.-Nr. Item no.	Max. Traglast Max. load	Eigengewicht Weight
Verbindung nano an Gelenkfahrwerk Connection nano to hingetrolley	0200059	75 kg	0,09 kg
Verbindung nano an Gabelfahrwerk Connection nano to gaptrolley	0200058	75 kg	0,13 kg

PRO-LIFT SOLUTIONS

Energiesets nano

Energy sets nano



Merkmale

- Energieset bestehend aus:
  - 1x Endklemme
  - 2x Kabelwagen
  - 1x Verstellbarer Kabelwagen
  - 1x Robuster Kabelwagen
  - 1x Mitnehmer Kupplung
  - 1x Gabelfahrwerk nano

Features

- Energy set consisting of:
  - 1x End fix
  - 2x Cable trolley
  - 1x Adjustable cable trolley
  - 1x Robust cable trolley
  - 1x Strong media adapter
  - 1x Gap trolley nano

Energieset nano Energy set nano	Art.-Nr. Item no.	Einsatzbereich Operational area	Eigengewicht Weight
Set Flachleitung Set flat cable	0200132	Flachkabel Flat cable	2,04 kg
Set Schlauch Ø 10-16 mm Set hose Ø 10-16 mm	0200129	Druckluftschlauch, Rundkabel Compressed-air hose, round cable	0,47kg
Set Schlauch Ø 17-25 mm Set hose Ø 17-25 mm	0200130		0,58 kg
Set Schlauch Ø 26-36 mm Set hose nano Ø 26-36 mm	0200131	Druckluftschlauch, Rundkabel, Vakuumschlauch Compressed-air hose, round cable, Vacuum hose	0,61 kg
Set mit Band bis Ø 90 mm Set with belt up to Ø 90 mm	0200133	Vakuumschlauch Vacuum hose	0,49 kg

PRO-LIFT SOLUTIONS

Haltewinkel C-Schienenhalter

Fixing bracket for c-rail holder

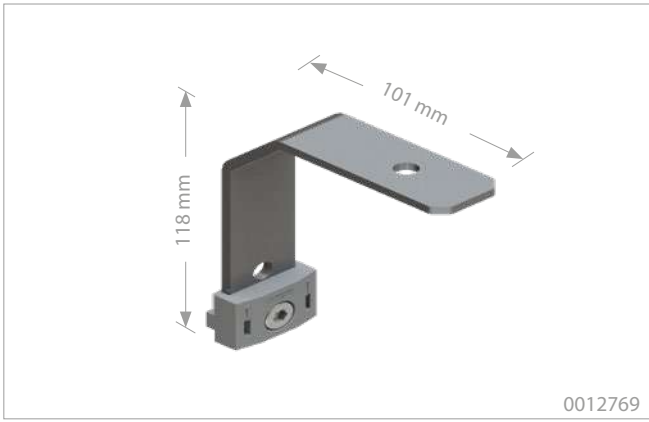



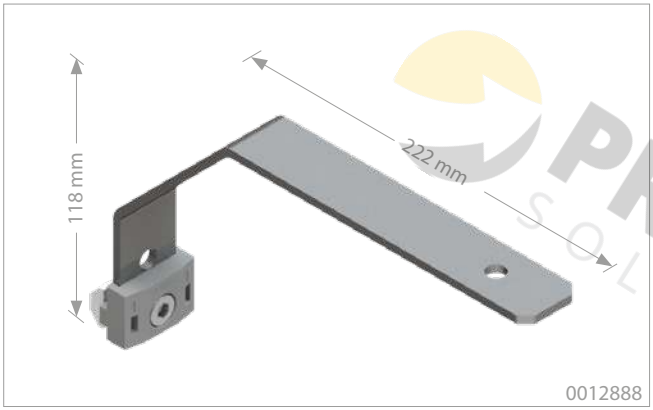

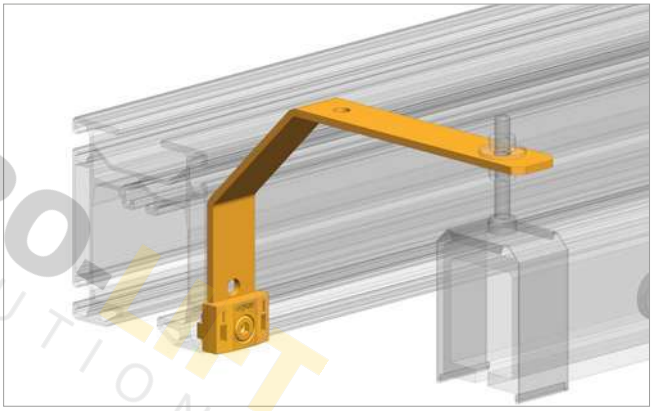

Merkmale

- Zur Befestigung einer externen Medienführung.
- Zur Befestigung der nano-Schiene an einem eepos one Profil.
- Verwendbar mit einer externen Schleifleitung oder einem nano Profil.
- Kompatibel mit allen eepos one Profilen.
- Um eine Kollision der externen Medienführung mit einem Kettenzug zu vermeiden, muss der gr. Halter für externe Energieführung (0012888) verwendet werden.
- Als Ersatz für die herkömmliche C-Schiene aus Stahl.

Features

- For fastening external media supply.
- For mounting nano-profiles to an eepos one profile.
- Compatible with external energy supply or nano profiles.
- Compatible with all of the eepos one profiles.
- To avoid a collision between the external media supply and a chain hoist the big fastener for external energy supply (0012888) must be used.
- As a replacement for conventional steel rail.

Type Type	Länge Length	Art.-Nr. Item no.	Eigengewicht Weight
Haltewinkel C-Schienenhalter Fixing bracket for c-rail holder	118 x 101mm	0012769	0,20 kg
	118 x 222 mm	0012888	0,29 kg

PRO-LIFT SOLUTIONS

Schienenhalter C-Schiene

Rail holder c-rail



0200080

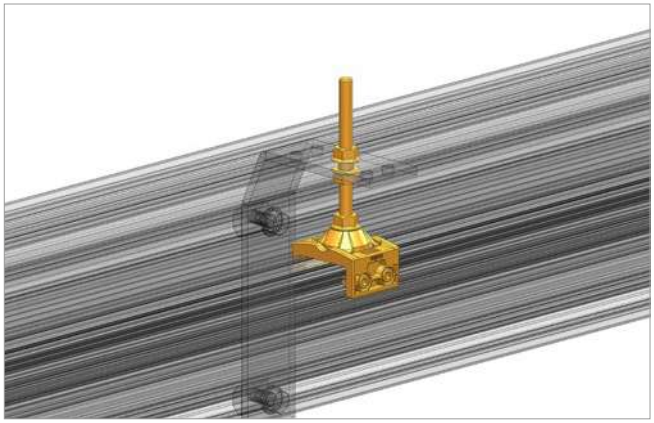

Merkmale

- Zur starren Aufhängung der nano-Schiene als externe C-Schiene am eepos one Profil.
- Der Schienenhalter wird an den Haltewinkeln befestigt.
- Höhenverstellbar.

Features

- For mounting nano-profiles to an eepos one profile.
- The rail holder is fastened on a fixing bracket.
- Height adjustable.

Type Type	Art.-Nr. Item no.	Eigengewicht Weight
Schienenhalter C-Schiene Rail holder c-rail	0200080	0,05 kg

PRO-LIFT SOLUTIONS

Kabelwagen nano

Cable trolley nano



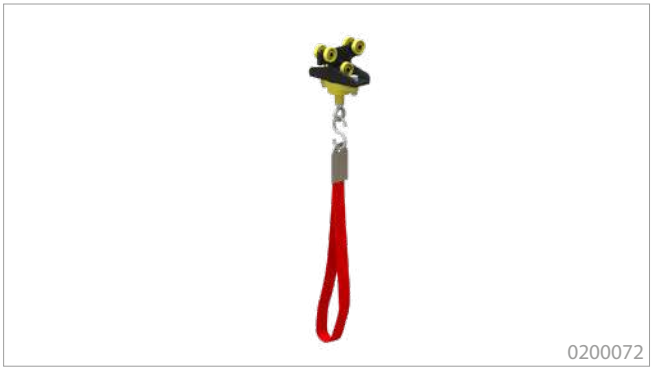



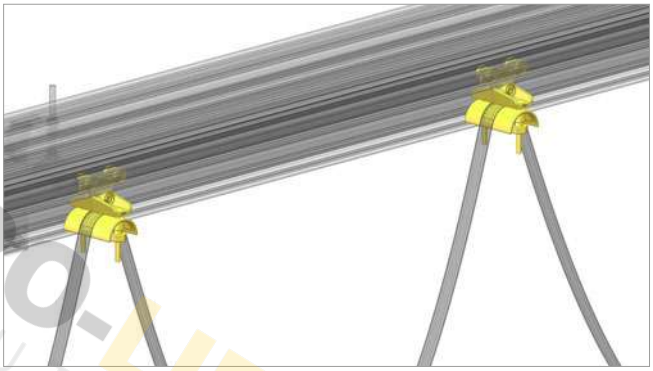

PRO-LIFT SOLUTIONS

Merkmale

- Energieversorgung über Rund-, Flachleitung oder Schlauch sicher und einfach möglich.

Features

- Easy and safe solution for energy supply.

Kabelwagen nano Cable trolley nano	Art.-Nr. Item no.	Max. Traglast Max. Load	Einsatzbereich Operational area	Eigengewicht Weight
Flachleitung Flat cable	0200068	6 kg	Flachkabel Flat cable	0,10 kg
Schlauch Ø 10-16 mm Hose Ø 10-16 mm	0200069		Druckluftschlauch, Rundkabel Compressed-air hose, round cable	0,07kg
Schlauch Ø 17-25 mm Hose Ø 17-25 mm	0200070			0,09 kg
Schlauch Ø 26-36 mm Hose nano Ø 26-36 mm	0200071		Druckluftschlauch, Rundkabel, Vakuumschlauch Compressed-air hose, round cable, Vacuum hose	0,11 kg
mit Band bis Ø 90 mm with belt up to Ø 90 mm	0200072		Vakuumschlauch Vacuum hose	0,21 kg

PRO-LIFT SOLUTIONS

Robuster Medienhalter

Strong media adapter



0200091

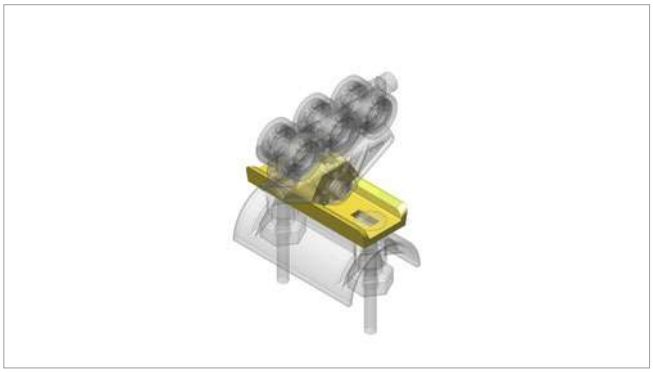

Merkmale

- Zur Anbindung verschiedener Medien an einen Standard nano Fahrwagen.

Features

- For connecting different media to standard nano trolleys.

Robuster Kabelwagen nano

Robust cable trolley nano



0200092 0200094

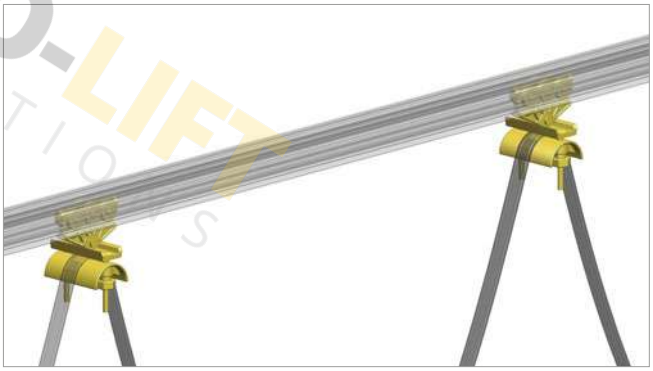

Merkmale

- Energieversorgung über Rund-, Flachleitung oder Schlauch sicher und einfach möglich.

Features

- Easy and safe solution for energy supply.

Kabelwagen nano Cable trolley nano	Art.-Nr. Item no.	Max. Traglast Max. Load	Einsatzbereich Operational area	Eigengewicht Weight
Flachleitung Flat cable	0200092	10 kg	Flachkabel Flat cable	0,18 kg
Schlauch Ø 10-16 mm Hose Ø 10-16 mm	0200093		Druckluftschlauch, Rundkabel Compressed-air hose, round cable	0,15 kg
Schlauch Ø 17-25 mm Hose Ø 17-25 mm	0200094			0,17 kg
Schlauch Ø 26-36 mm Hose nano Ø 26-36 mm	0200095		Druckluftschlauch, Rundkabel, Vakuumschlauch Compressed-air hose, round cable, Vacuum hose	0,19 kg
mit Band bis Ø 90 mm with belt up to Ø 90 mm	0200096		Vakuumschlauch Vacuum hose	0,16 kg

PRO-LIFT SOLUTIONS

Endklemme nano

End fix nano





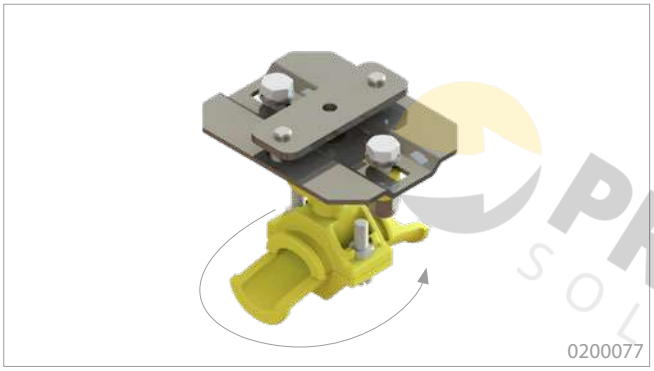

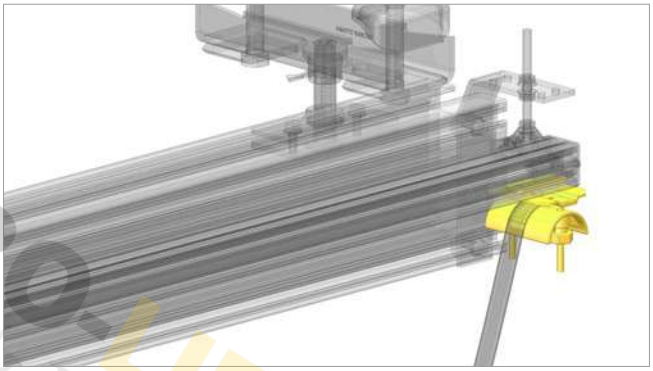

Merkmale

- Zur Befestigung am Anfang des Profils.

Features

- To fix cables to profile´s end.

Endklemme nano End fix nano	Art.-Nr. Item no.	Einsatzbereich Operational area	Eigengewicht Weight
Flachleitung Flat cable	0200075	Flachkabel Flat cable	0,16 kg
Schlauch Ø 10-16 mm Hose Ø 10-16 mm	0200076	Druckluftschlauch, Rundkabel Compressed-air hose, round cable	0,13 kg
Schlauch Ø 17-25 mm Hose Ø 17-25 mm	0200077		0,15 kg
Schlauch Ø 26-36 mm Hose Ø 26-36 mm	0200078	Druckluftschlauch, Rundkabel, Vakuumschlauch Compressed-air hose, round cable, Vacuum hose	0,16 kg
mit Band bis Ø 90 mm with belt up to Ø 90 mm	0200079	Vakuumschlauch Vacuum hose	0,13 kg

PRO-LIFT SOLUTIONS

Winkelanbindung nano an Mediensäule base

Angle connection nano to media coloumn base



0200113

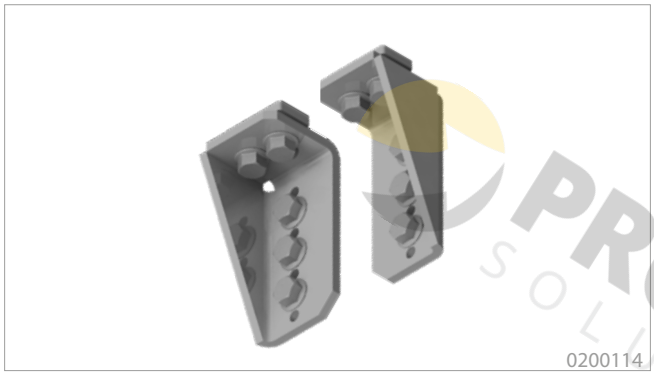

0200114

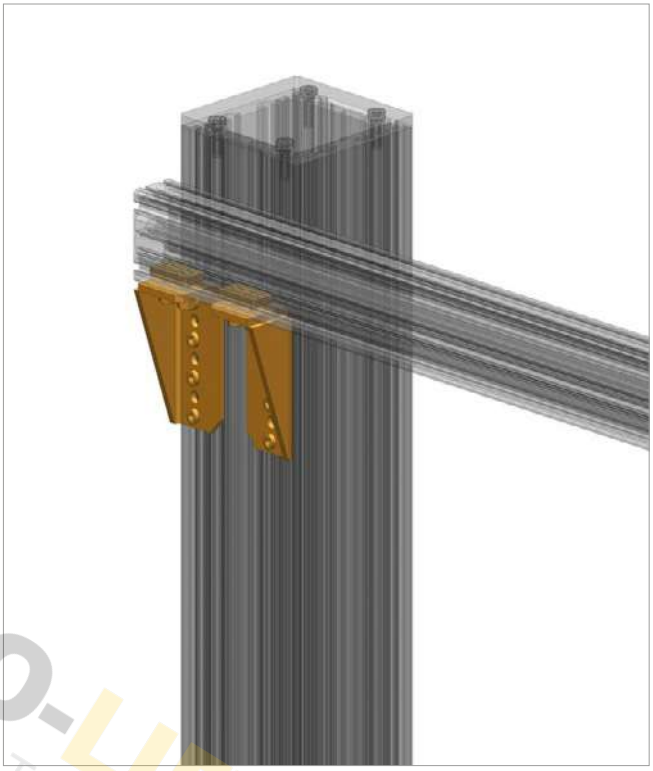

Merkmale

- Knotenbleche zur Anbindung von nano Profilen an eepos base Mediensäulen.
- Bei einem Hebelarm von 1.000 mm sind folgende abwärtsgerichtete Lasten möglich:
  eepos base M oder L Mediensäule: max. 75 kg

Features

- Gusset plate für fastening nano profiles to eepos base media columns.
- At a lever arm of 1,000 mm following downward loads are possible:
  eepos base media column M or L: max. 75 kg

Winkelanbindung nano Mediensäule Mounting angle media column	Art.-Nr. Item no.	Ausführung Version	Max. Traglast Max. Load	Maße Dimensions	Eigengewicht Weight
Mediensäule M/L media column M/L	0200109	links left	75 kg	100 x 50 mm	0,06 kg
	0200111	rechts right			0,06 kg
	0200114	Set (links+rechts) Set (left+right)			0,12 kg

PRO-LIFT SOLUTIONS

Schwenkausleger nano

Swivel arm nano



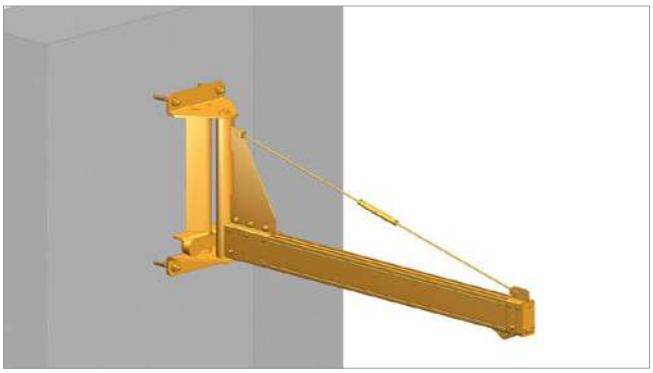

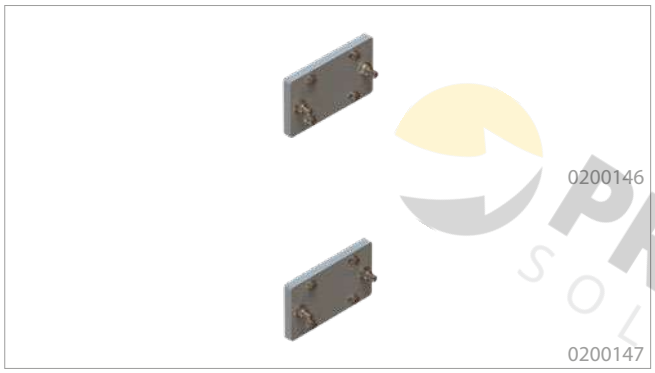

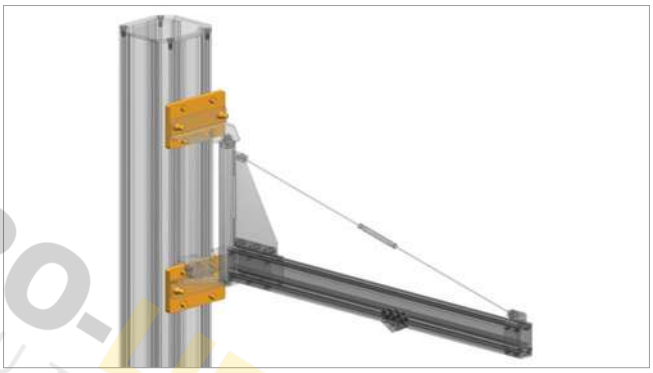

Merkmale

- eepos nano 80 Profil als Ausleger mit Wandanbindung.
- Schwenkausleger kann über eine Adapterplatte an eepos base Mediensäulen M2+ und L2+ angebunden werden.
- Befestigungsmaterial im Lieferumfang enthalten (Ankerbolzen FAZ II 10/20K).
- Stahlteile in RAL 9006 weißaluminium lackiert.

Features

- eepos nano profiles used as swivel arm nano.
- The nanoswivel arm can be mounted on walls or aluminium profiles with itemgrooves size 8 like eepos base media columns.
- Fixing material is included (anchor bolts FAZ II 10/20 K).
- Steel parts painted in RAL 9006 white aluminium.

< eepos base Mediensäule ab S.123
eepos media column from p.123

Typ Type	Auslegerlänge Jib length	Art.-Nr. Item no.	Max. Traglast Max. Load	Anbindung Connection	Eigengewicht Weight
Schwenkausleger nano 80 swivel arm nano 80	1.000 mm	0200171	50 kg	Wand Wall	11,35 kg
	2.000 mm	0200172	40 kg		13,54 kg
	3.000 mm	0200173	30 kg		15,72 kg
Adapterplatte Adapter plate	-	0200146	-	base Mediensäule M2+ base media column M2+	0,88 kg
	-	0200147	-	base Mediensäule L2+ base media column L2+	1,07 kg

PRO-LIFT SOLUTIONS

Federzug Spring balancer


0012292

Merkmale

- Justierbare Feder für exaktes Einstellen geforderter Zugkräfte.
- Unkompliziertes Einstellen der Aufhängehöhe jederzeit möglich.

Features

- Adjustable spring for precise adjustment of required tensile forces.
- Easy adjustment of the suspension height possible at any time.

Gewichtsausgleicher Weight compensator


0012840

Merkmale

- Überlastschutz durch Seilauszugsbegrenzung.
- Stufenlose Traglastverstellung über Einstellschnecke.

Features

- Overload protection by cable extraction limitation.
- Stepless load adjustment via adjusting screw.

Positionierer Positioner


0012833

Merkmale

- Durch Einstellen der Zugfeder auf die Last ist ein exaktes Positionieren möglich.
- Serienmäßig mit Sicherungsdehnkette als Absturzsicherung.

Features

- By adjusting the tension spring to the load an exact positioning is possible.
- Standard with safety chain as a fall protection.

Typ Type	Art.-Nr. Item no.	Tragfähigkeit Load	Seilauzug Rope length	Eigengewicht Weight
Federzug Balancer	0012292	0,5 - 2,0 kg	2.500 mm	0,75 kg
	0012632	1,5- 3,0 kg		1,65kg
Gewichtsausgleicher Weight compensator	0012840	0,4 - 1,2 kg	1.600 mm	1,30 kg
	0012841	1,2 - 2,6 kg		1,40 kg
	0012842	2,6 - 3,8 kg		1,50 kg
	0012843	3,8 - 5,2 kg		1,50 kg
	0012844	5,2 - 6,5 kg		1,50 kg
Positionierer Positioner	0012833	0,5 - 6,0 kg	1.500 mm	0,70 kg
	0012834	2,0 - 7,0 kg		0,8 kg



eepos

eepos base

Die **eepos base** Energiesäule ist an Arbeitsplätzen, Fertigungsstrassen und Montageinseln verbaut und herausragend in Nutzungskomfort und Bedienungssicherheit.

Die **eepos base** Energiesäulen werden in verschiedenen Varianten angeboten und kann frei konfiguriert werden: Einzelsäule am Boden verschraubt, von der Decke abgehängt und mit einem Schwenkausleger versehen oder Deckenhoch zur Zuführung verschiedenster Medien und Materialien.

The **eepos base** energy column is installed at workplaces, production lines and mounting islands and is outstanding in user comfort and operational safety.

We offer the **eepos base** energy columns in various variants. They are easily configurable: single column screwed to the floor, suspended from the ceiling and equipped with a jib arm or ceiling mounting to supply various energys and materials.

base

- Nach vorn entnehmbare Moduleinsätze
  Module inserts removeable forward
- Optionaler Schwenkausleger
  Jib crane optional
- Innenliegende Nuten
  Iternal grooves

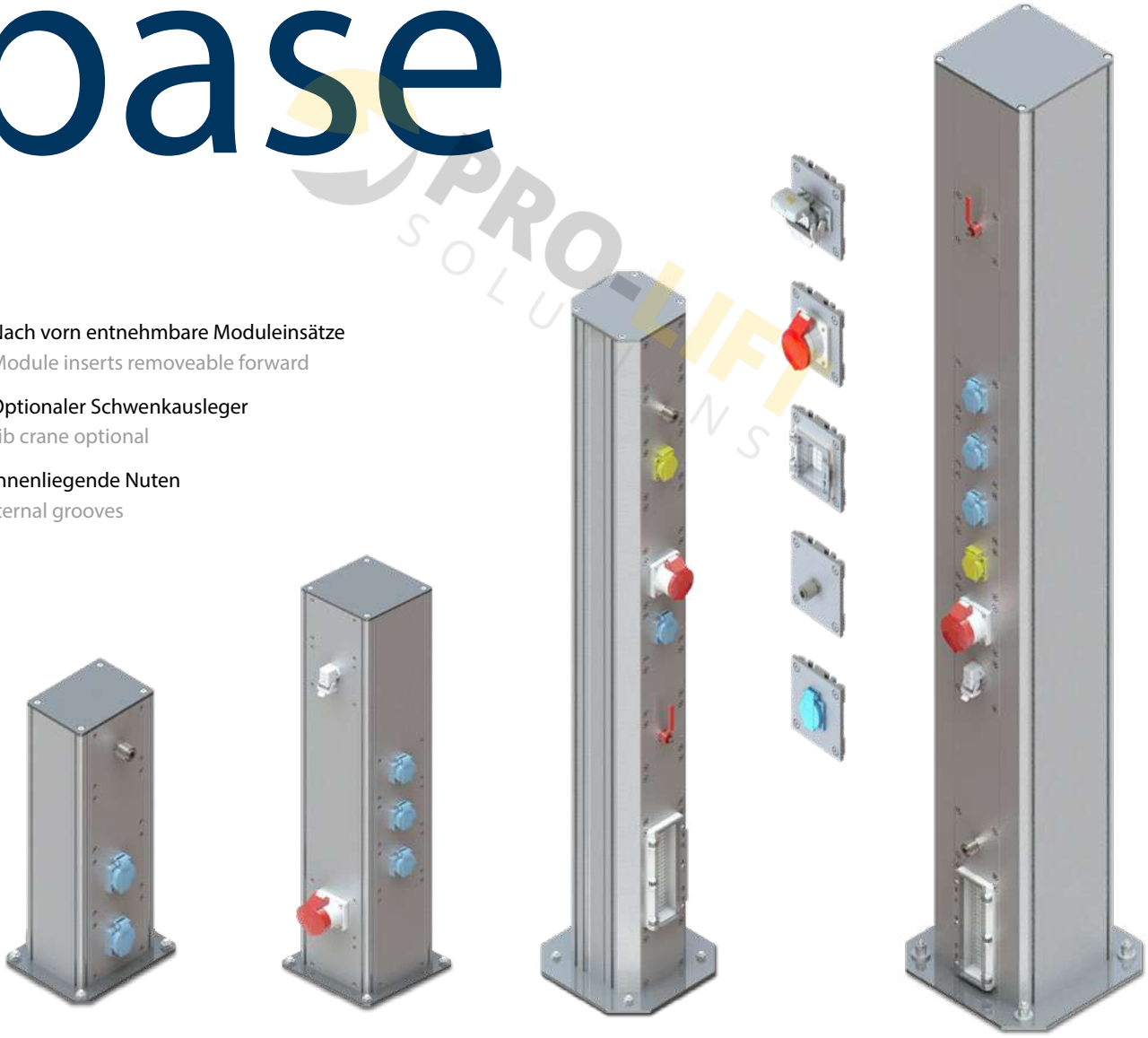

PRO-LIFT SOLUTIONS

Übersicht eepos Energiesäulen

Overview eepos energy columns

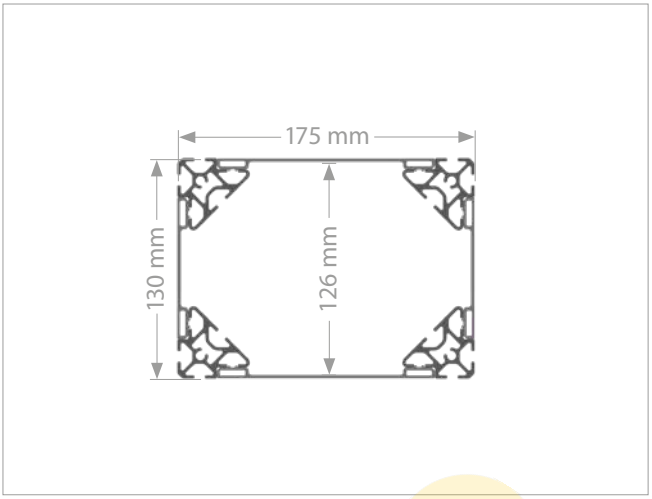



Energiesäule base XS2

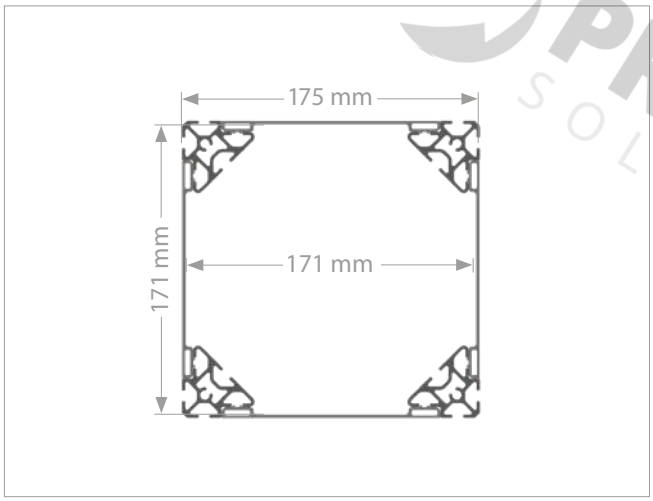

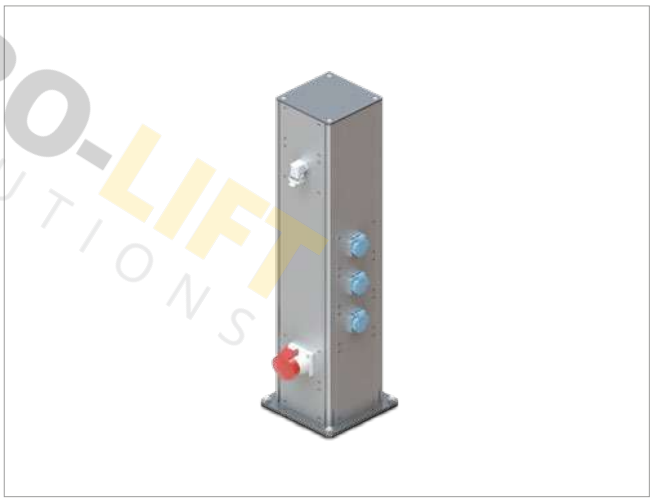

Energiesäule base S4

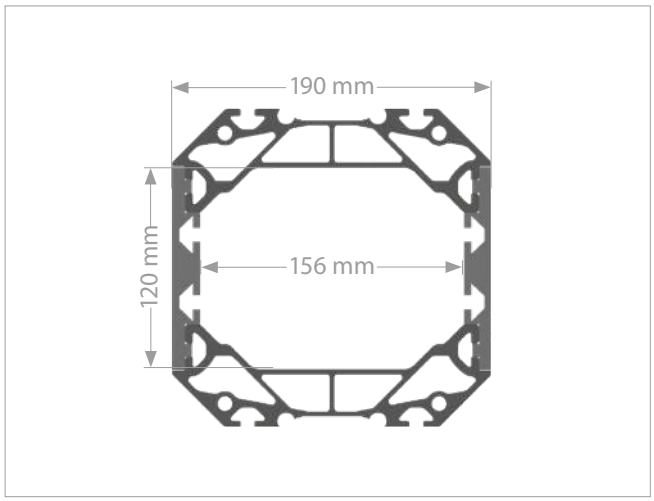

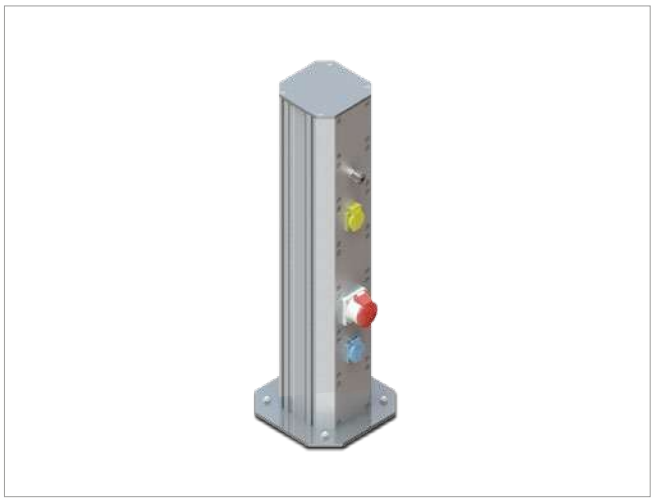

Energiesäule base M2+

PRO-LIFT SOLUTIONS

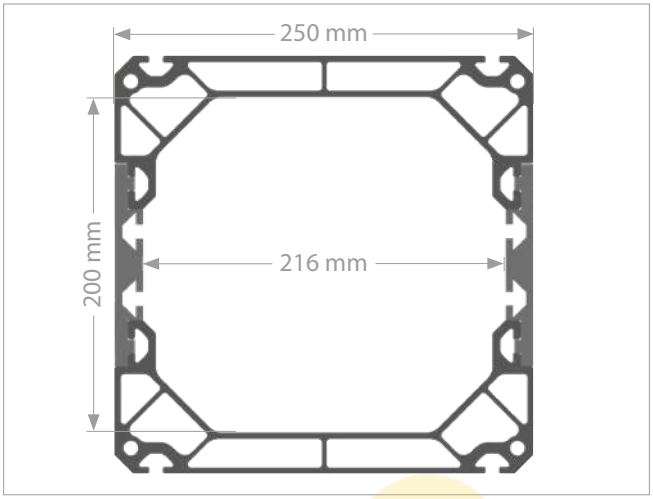



Energiesäule base L2+

Merkmale

- eepos base Energiesäulen können am Boden verschraubt, an die Decke gehängt oder mit der Wand verbunden werden
- Profillängen bis 3 Meter standardmäßig (bei Säulen M2+ und L2+ bis 4 Meter), weitere Längen auf Anfrage
- Von außen verschraubte Moduleinsätze für einfache Umrüstungen und Wartung
- Abdeckprofile beliebig abnehmbar
- Item kompatible Nuten ermöglichen eigene Anbauten innerhalb und außerhalb der Säule
- Einseitig oder beidseitig montierbarer eepos XS-Schwenkkran bis 100 kg Tragfähigkeit (Typ base M2+, L2+)
- Einfache Konfiguration mit dem eepos base designer

Features

- eepos base energy column can be mounted on the ground or to the roof and can be connected to the wall
- Profile length up to 3 meters is standard (for column M2+ and L2+ up to 4 meters), others on request
- All module inserts and cover plates can be screwed from the outside to assure easy maintenance and changes
- Cover plates are easy to remove
- Item compatible grooves inside and outside of base column for customized solutions
- eepos XS jib crane can be installed on one side or both sides up to 100 kg load capacity (Type base M2+, L2+)
- Easy configuration with the eepos base designer

HIER GEHT´S ZUM BASE DESIGNER
LINK TO THE BASE DESIGNER

Typ Energiesäule Type energy column	Säulenbreite Column width	Material Material	Größe item-Nut Size item groove	Moduleinsätze Module insert	Anbau XS-Schwenkkran Attachement XS-jib crane
base XS2	175 x 130 mm	EN AW 6063 T66 Aluminium, eloxiert EN AW 6063 T66 aluminium, anodised	6	2-seitig 2-sided	-
base S4	175 x 175 mm			4-seitig 4-sided	-
base M2+	190 x 190 mm		8	2-seitig 2-sided	x
base L2+	250 x 250 mm				x

PRO-LIFT SOLUTIONS

Abbildung Picture	Typ Type	Energiesäule Energy column	Art.-Nr. Item no.	Maße (BxH) Moduleinsatz Dimensions (WxH) module insert	Eigen-gewicht Weight
Moduleinsatz Kranhauptschalter Module insert crane main switch					
	Kranhauptschalter bis 20A / 600V / 3Ph Main switch up to 20A / 600V / 3Ph	M2+ L2+	0150010	120,50 x 125 mm	0,60 kg
Moduleinsatz Rahmen für Sicherungsautomat Module insert frame for circuit breaker					
	4 TE	XS2 S4	0150116	128,70 mm x 125 mm	0,09 kg
	4 TE	M2+ L2+	0150017	120,50 x 125 mm	0,43 kg
	6 TE		0150018	120,50 x 250 mm	0,79 kg
	12 TE		0150019		0,70 kg
Moduleinsatz Industriesteckdose Module insert industrial socket					
	Industriesteckdose Industrial socket 230V, 16A	XS2 S4	0150112	128,70 x 125 mm	0,11 kg
		M2+ L2+	0150013	120,50 x 125 mm	0,35 kg
	Industriesteckdose Industrial socket 400V, 16A	XS2 S4	0150113	128,70 x 125 mm	0,32 kg
		M2+ L2+	0150014	120,50 x 125 mm	0,54 kg
	Industriesteckdose Industrial socket 400V, 32A	XS2 S4	0150114	128,70 x 125 mm	0,42 kg
		M2+ L2+	0150015	120,50 x 125 mm	0,65 kg

PRO-LIFT SOLUTIONS

PRO-LIFT SOLUTIONS

Abbildung Picture	Typ Type		Energiesäule Energy column	Art.-Nr. Item no.	Maße (BxH) Moduleinsatz Dimensions (WxH) module insert	Eigen-gewicht Weight
Moduleinsatz Harting Stecker Module insert harting connection						
	Harting Stecker Harting connector HAN 3A, 230/400V, 16A	Abgriff Tapping	XS2 S4	0150109	128,70 mm x 125 mm	0,13 kg
			M2+ L2+	0150011	120,50 x 125 mm	0,39 kg
		Einspeisung Feeding	XS2 S4	0150108	128,70 mm x 125 mm	0,13 kg
			M2+ L2+	0150093	120,50 x 125 mm	0,40 kg
	Harting Stecker Harting connector HAN 6B, 500V/16A	Abgriff Tapping	XS2 S4	0150111	128,70 mm x 125 mm	0,17 kg
			M2+ L2+	0150012	120,50 x 125 mm	0,42 kg
		Einspeisung Feeding	XS2 S4	0150110	128,70 mm x 125 mm	0,17 kg
			M2+ L2+	0150096	120,50 x 125 mm	0,42 kg
Moduleinsatz Druckluft Module insert compressed air						
	Druckluftkupplung Compressed air coupling Ø 12 mm, DN 7,2		XS2 S4	0150118	128,70 mm x 125 mm	0,33 kg
			M2+ L2+	0150020	120,50 x 125 mm	0,58 kg
	Sicherheitsschnellkupplung Safety quick connect Ø 12 mm, DN 7,2		XS2 S4	-	-	-
			M2+ L2+	0150094	120,50 x 125 mm	0,61 kg
	Druckluftzuleitung Compressed air supply Ø 12 mm, DN 7,2		XS2 S4	0150117	128,70 mm x 125 mm	0,18 kg
			M2+ L2+	0150022	120,50 x 125 mm	0,44 kg
	Absperrventil Druckluft Blocking valve		XS2 S4	0150119	128,70 mm x 125 mm	0,45 kg
			M2+ L2+	0150021	120,50 x 125 mm	0,72 kg

PRO-LIFT SOLUTIONS

eepos

Abbildung Picture	Typ Type	Energiesäule Energy column	Art.-Nr. Item no.	Maße (BxH) Moduleinsatz Dimensions (WxH) module insert	Eigen-gewicht Weight
Moduleinsatz Ethernet Module insert ethernet					
	Ethernet 2 fach Ethernet 2-times	XS2 S4	0150115	128,70 x 125 mm	0,18 kg
		M2+ L2+	0150016	120,50 x 125 mm 4.74 x 4.92 in	0,43 kg
Leermodul Empty module					
	125 mm 4.92 in	XS2 S4	0150120	128,70 x 125 mm	0,11 kg
		M2+ L2+	0150023	120,50 x 125 mm	0,39 kg
	250 mm 9.84 in	XS2 S4	0150121	128,70 x 125 mm	0,22 kg
		M2+ L2+	0150024	120,50 x 125 mm	0,78 kg
	375 mm 14.76 in	XS2 S4	0150122	128,70 x 125 mm	0,33 kg
		M2+ L2+	0150025	120,50 x 125 mm	1,17 kg

PRO-LIFT SOLUTIONS

Anbindung XS Schwenkausleger 100 kg an base Energiesäule

Connection eepos XS jib crane 100 kg to base energy column



Bei den Energiesäulen base M2+ und base L2+ kann ein **eepos XS Ausleger** einseitig oder beidseitig montiert werden.

Standardmäßig ist der eepos XS **Schwenkausleger als Set** mit der Auslegerlänge 3m verfügbar. Sonderlängen sind auf Wunsch jederzeit möglich und können im base designer konfiguriert werden.

Die **Anbauwinkel** für base M2+ oder base L2+ Energiesäulen werden jeweils für ein- oder beidseitige Ausleger als Set ausgeliefert.

Bei Nachrüstungen von Auslegern an bestehenden Energiesäulen ist sicherzustellen, dass die Bodenplatte eine Stärke von 20 mm aufweist.

At the energy colums base M and base L an **eepos XS jib crane** can be installed on one side or both sides right from the beginning or after installation.

The XS jib crane is **by default a set** with an arm length of 3 meters. Customized lengths are possible at any time on request and can be configurated with eepos designer.

The jib crane **mounting angles** for base M or base L energy columns are delivered as a set of 2 units.

When retrofitting jib cranes to existing energy columns, ensure that the base plate has a thickness of 20 mm.

Typ Type	Ausführung Version	Tragfähigkeit Load Capacity	Breite x Höhe Width x height	Art.-Nr. Item no.	Eigengewicht Weight
Schwenkausleger XS Jib crane XS	2.000 mm	100 kg	90 x 800 mm	0110055	14,93 kg
	2.500 mm			0110056	16,59 kg
	3.000 mm			0110057	18,08 kg
Anbauwinkel Mounting angle	base M2+			0150064	3,58 kg
	base L2+			0150065	5,67 kg

PRO-LIFT SOLUTIONS



PRO-LIFT SOLUTIONS

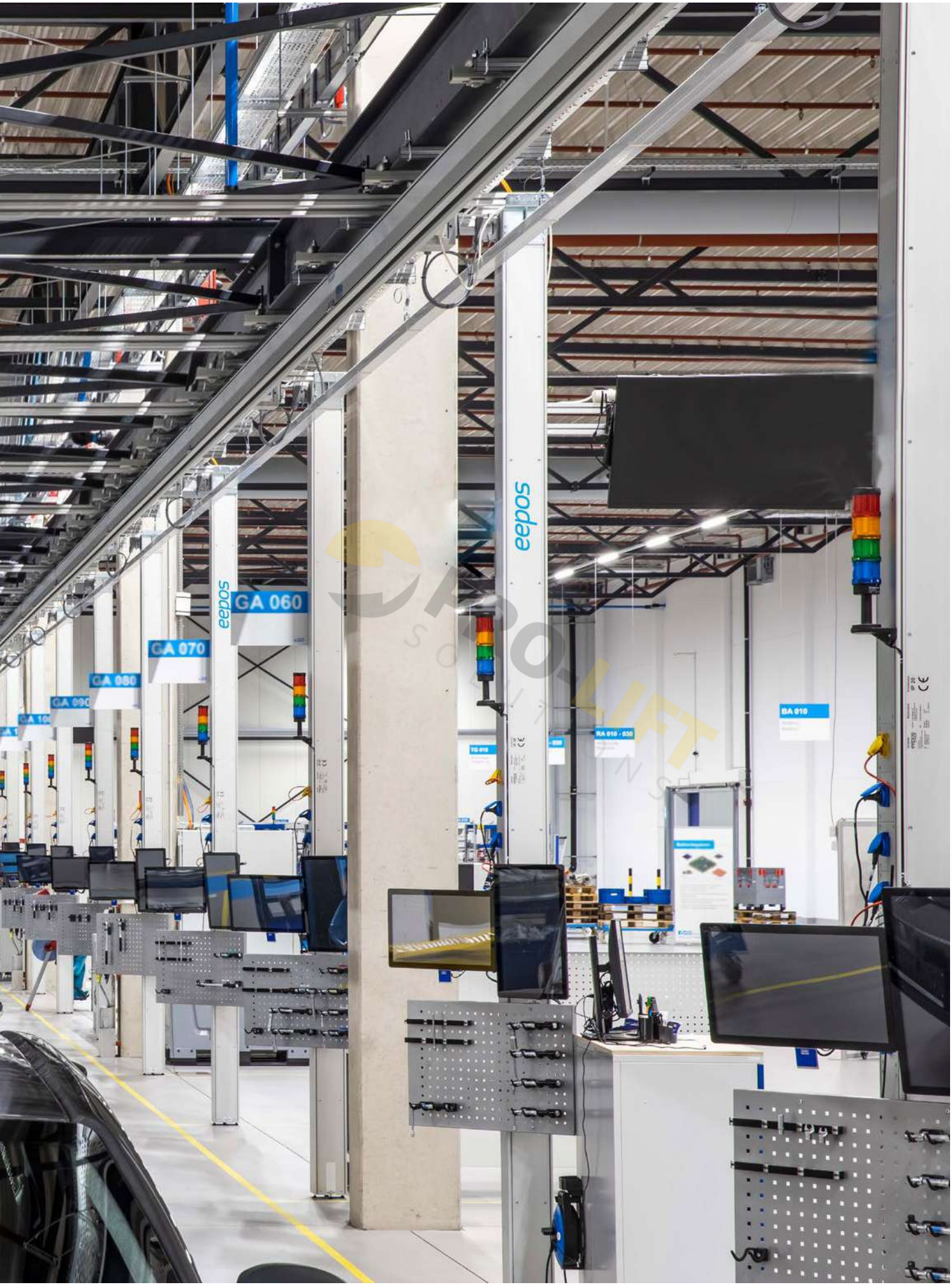

eepos Energiesäulen im Einsatz bei e.Go in Aachen
eepos energy columns in use by e.Go Aachen, Germany

PRO-LIFT SOLUTIONS



eepos move

eepos

PRO-LIFT SOLUTIONS

eepos



Der Baukasten für Aluminium Hubachsen

The modular construction kit for lifting axes

Stark.

Der Hubachsen Systembaukasten für den Last- oder Werkzeugtransport. **move S** ist die kompakte Hubachse bis 250 kg Traglast, 400 Nm Biegemoment und 600 Nm Torsionsmoment.
move L - die zwei- oder dreistufige Hubachse bis 500 kg Traglast, 2.500 Nm Biegemoment und 1.400 Nm Torsionsmoment.

Präzise.

Die eepos move Hubachsen sind hochbelastbar, leichtlaufend und auch bei außermittigen Lasten spielfrei und wartungsarm. Sie werden projektspezifisch gefertigt und auf Kundenwunsch komplett vormontiert inklusive Hubmotor oder pneumatischer Steuerung ausgeliefert.

Powerful.

The modular system for lifting axis is designed for handling equipment and devices. **move S** - the compact lifting axis for loads up to 250 kg, 400 Nm bending moment and 600 torsion moment.
move L - the lifting axis with 2 or 3 segments for loads up to 500 kg, 2,500 Nm bending moment and 1,400 Nm torsion moment.

Precise.

The eepos move lifting axes are highly resilient and easy running even with off-center loads. They have no backlash gear and are low on maintenance. The manufacturing is fully customized: the lifting axes are designed according to project needs and are fully wired including hoist or pneumatic control on request.

move

Erfolgreich.

Die **eepos move** Hubachsen werden weltweit im Maschinenbau und der Automobilindustrie vielfältig eingesetzt, denn mit Hilfe des authorisierten eepos Konfigurationstools werden alle Kräfte und Belastungen ermittelt, um die optimale Hubachse für die jeweilige Anwendung zu designen.

Successful.

Since years **eepos move** lifting axes are shipped worldwide and are installed in applications of machinery and automotive industries. The best solution for the customer application is designed with the authorized eepos configuration tool in which all forces and loads on each component are calculated.

PRO-LIFT SOLUTIONS

move S

move S





Merkmale

- Modulares Baukastendesign mit kompakten Außenmaßen von 130x130 mm beim äußeren Teleskopsegment.
- Hohlkammerdesign für optimale Balance zwischen Gewicht, Steifigkeit und Stabilität.
- Schnelle Vormontage und Montage möglich durch standardisierte Bauteile wie extrudierte Profile, Lagereinheiten, etc.
- Ausführung mit Federbalancer oder elektrischem Kettenzug gemäß Kundenvorgaben.
- Die move S Hubachse ist je nach Anwendungsfall mit Drehmomentenkreuz oder/und Drehmomentenstütze oder Katzrahmen auszustatten. Insbesondere bei Schraubanwendung oder ähnlichen Fällen bei denen Torsionsmomente auftreten.

Features

- Modular construction kit design with compact outer dimensions of 130x130 mm for the outer telescopic segment.
- Hollow chamber design for optimum balance between weight, stiffness and stability.
- Quick pre-assembly and assembly possible due to standardized components such as extruded profiles, bearing units, etc.
- Version with spring balancer or electric chain hoist according to customer specifications.
- Depending on the application, the move S lifting axis has to be equipped with torque crosses and / or torque arm or trolley frame. Especially for screw applications or similar cases where torsion moments occur.

< Drehmomentenkreuz /- stütze S.47
Torque cross /- arm p.47

Baugröße Type	move S
Max. Tragfähigkeit max. load	250 kg
Max. zulässiges Biegemoment Max. permissible bending moment	400 Nm
Max. Torsion um Z-Achse max. torsion to Z-axis	600 Nm
Segmente segments	max. 2
Antrieb drive	elektrisch electrical

PRO-LIFT SOLUTIONS

Teleskopsegmente move S

Telescope segment move S

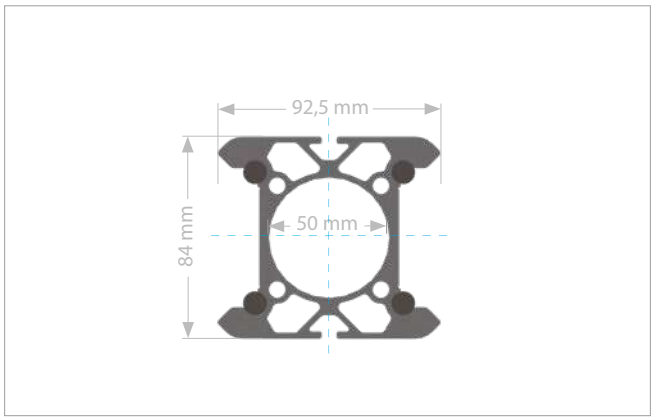

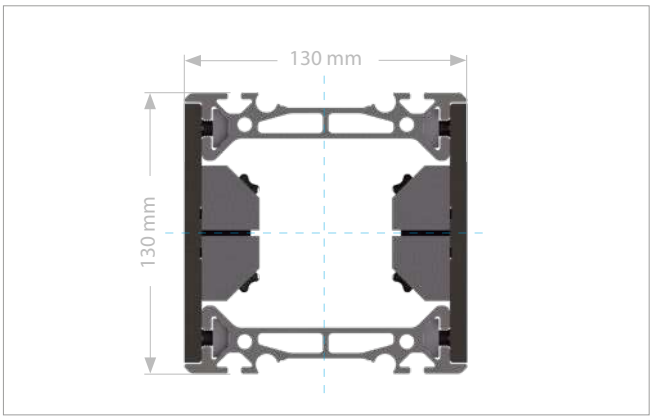

Merkmale

- Durch das intelligente Design des Hohlkammerprofils können bei gerade mal 92,5 mm Außenmaß Drehmomente bis zu 400 Nm aufgenommen werden. 2 außenliegende Itemnuten ermöglichen weitere Anbauten.

Features

- The intelligent design of the hollow chamber profile allows torques of up to 400 Nm. 2 outer Item grooves at the small profile of just 92,5 mm allow assembling of additional devices.

Merkmale

- Bei den kompakten Außenmaßen von 130x130 mm kann das Teleskopsegment PHA 130 maximal 400 Nm außermittige Last aufnehmen. Der optionale seitliche Federbalancer wird auf das Werkzeug optimal eingestellt.

Features

- The telescope segment PHA 130 with its external dimensions of 130x130 mm can accommodate 400 Nm with off-centered loads. An optional lateral spring balancer can be fitted optimally to the tool or handling device.

PRO-LIFT SOLUTIONS

Belastungsdiagramm move S

Load chart move S

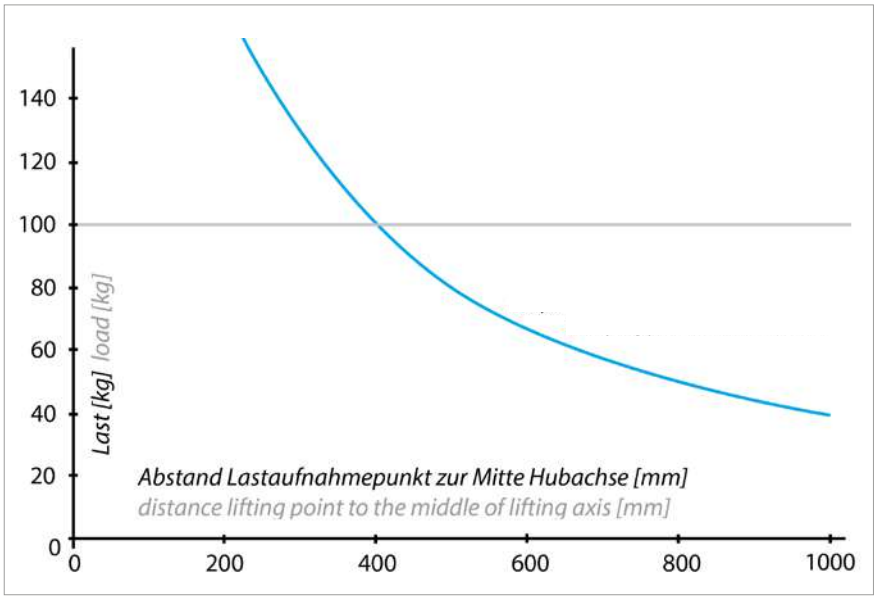

Hinweis

Nebenstehendes Diagramm zeigt beispielhaft ein Lastprofil der Hubachse move S.
Die genauen Werte für eine Anwendung und das daraus resultierende Lastprofil sind über das authorisierte eepos Auslegungs-tool zu ermitteln.

Note

The load chart shows a load profile of the lifting axis move S only as an example.

The exact values for an application and the resulting load profile are determined by the authorized eepos design tool.

PRO-LIFT SOLUTIONS

Katzrahmen move S

Trolley frame move S



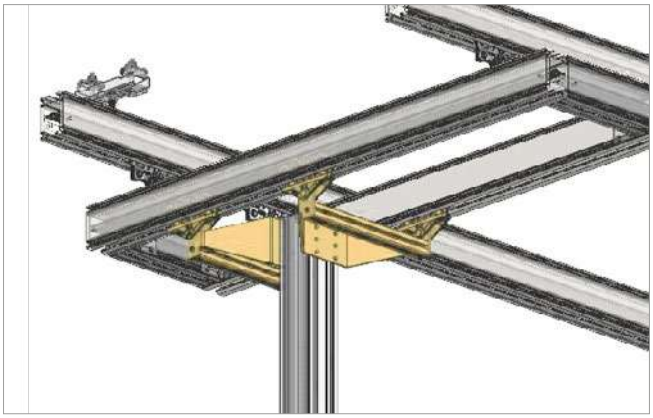

Merkmale

- Zum Einhängen der Hubachse eepos move S in eine Zweischienenbahn oder Zweiträgerbrücke.
- Der Katzrahmen wird mittels Gabelfahrwerken (nicht im Lieferumfang) an das jeweilige eepos Kranprofil angebunden.

Features

- For attaching the eepos move S lifting axis to a double girder rail or double girder bridge.
- The trolley frame is connected to the respective eepos crane profile with gap trolleys (not included in the scope of delivery).

Baugröße Katzrahmen Type trolley frame	Traglast Load	Spurmaß Gauge	Momentaufnahme Max. torque	Art.-Nr. Item no.	Eigengewicht Weight
move S 500	125 kg	500 mm	1000 Nm	0120586	18,20 kg
move S 650	125 kg	650 mm		0120758	14,70 kg

HIER GEHT´S ZUM MOVE DESIGNER

LINK TO THE MOVE DESIGNER

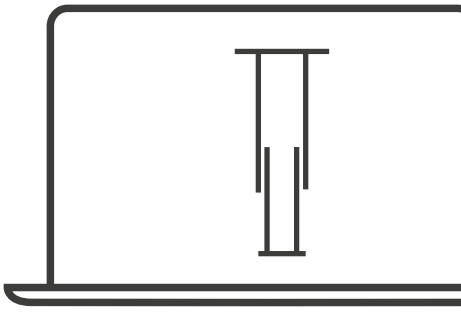

PRO-LIFT SOLUTIONS

move L - zweifach

move L - double

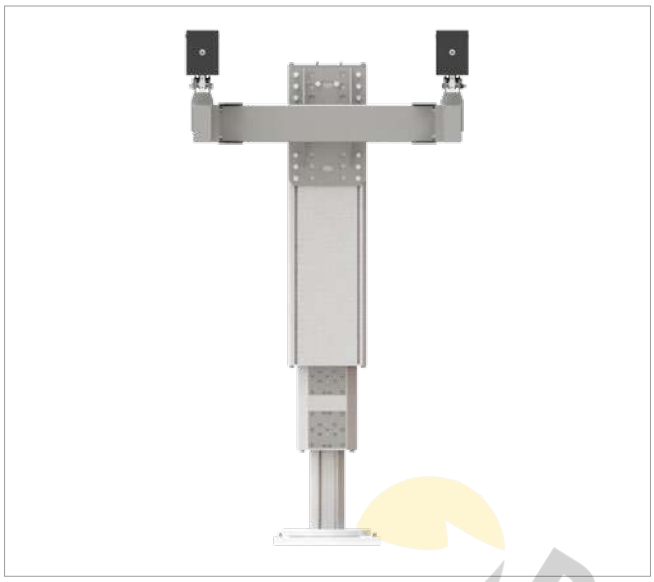



Merkmale

- Modulares Baukastendesign mit kompakten Außenmaßen von 250x250 mm beim äußeren Teleskopsegment.
- Hohlkammerdesign für optimale Balance zwischen Gewicht, Steifigkeit und Stabilität.
- Schnelle Vormontage und Montage möglich durch standardisierte Bauteile wie extrudierte Profile, Lagereinheiten, etc.
- Ausführung mit Federbalancer oder elektrischem Kettenzug gemäß Kundenvorgaben.
- Die move L Hubachse ist je nach Anwendungsfall mit Drehmomentenkreuz oder/und Drehmomentenstütze oder Katzrahmen auszustatten. Insbesondere bei Schraubanwendung oder ähnlichen Fällen bei denen Torsionsmomente auftreten.

Features

- Modular construction kit design with compact outer dimensions of 250x250 mm for the outer telescopic segment.
- Hollow chamber design for optimum balance between weight, stiffness and stability.
- Quick pre-assembly and assembly possible due to standardized components such as extruded profiles, bearing units, etc.
- Version with spring balancer or electric chain hoist according to customer specifications.
- Depending on the application, the move L lifting axis has to be equipped with torque crosses and / or torque arm or trolley frame. Especially for screw applications or similar cases where torsion moments occur.

Baugröße Type	move L - zweifach move L - double
Max. Tragfähigkeit max. load	500 kg
Max. zulässiges Biegemoment Max. permissible bending moment	2.500 Nm
Max. Torsion um Z-Achse max. torsion to Z-axis	1.000 Nm
Segmente segments	max. 3
Antrieb drive	elektrisch electrical

PRO-LIFT SOLUTIONS

Teleskopsegmente move L

Telescope segments move L

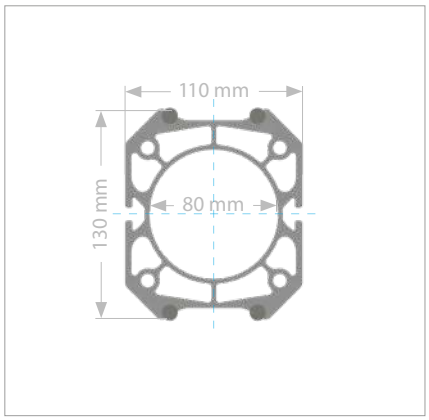

Merkmale

- Das Hohlkammerprofil mit den Außenmaßen 110x130 mm wird für das Segment PHA 110 mit gehärteten Laufschienen ausgeführt. Die Flächenträgheitsmomente ly = 780 cm^4 und lz = 600 cm^4 ermöglichen max. 1.000 Nm Torsion.

Features

- The eepos hollow chamber profile with external dimensions of 110x130 mm is designed with hardended rails to fit segment PHA 110. The area moments of inertia are ly = 780 cm^4 and lz = 600 cm^4 and allow a maximum 1,000 Nm torsion.

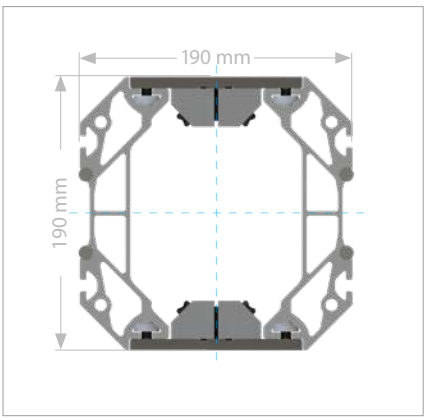

Merkmale

- Mit seinen 4 außenliegenden Itemnuten weist das Segment PHA 190 Flächenträgheitsmomente mit ly = 2.980 cm^4 und lz = 2.050 cm^4 auf und wird für den Einsatz von 2-stufigen Hubachsen bei Schraubanwendungen empfohlen.

Features

- The middle segment PHA 190 with 4 external Itemgrooves has area moments of inertia of ly = 2.980 cm^4 and lz = 2.050 cm^4. It is recommended for the use of 2-step lifting axes at torque applications.

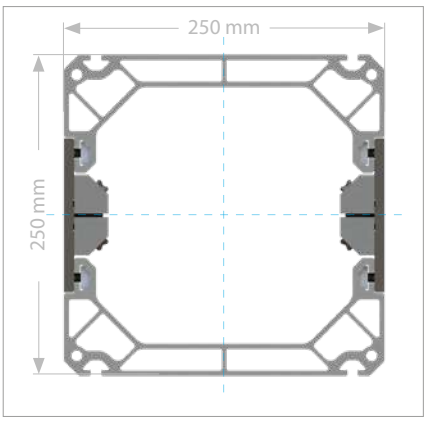

Merkmale

- Das Segment PHA 250 verfügt über Flächen- trägheitsmomente ly = 8.300 cm^4 und lz = 7.090 cm^4 und bietet 4 außenliegende Itemnuten. Hieran können Energie- und Signalzuführung für z.B. Handhabungsgeräte befestigt werden.

Features

- The segment PHA 250 has area moments of inertia ly = 8.300 cm^4 and lz = 7.090 cm^4 and provides 4 external Itemgrooves as well. Power and signal supply for handling devices can be attached there.

Belastungsdiagramm move L Load chart move L

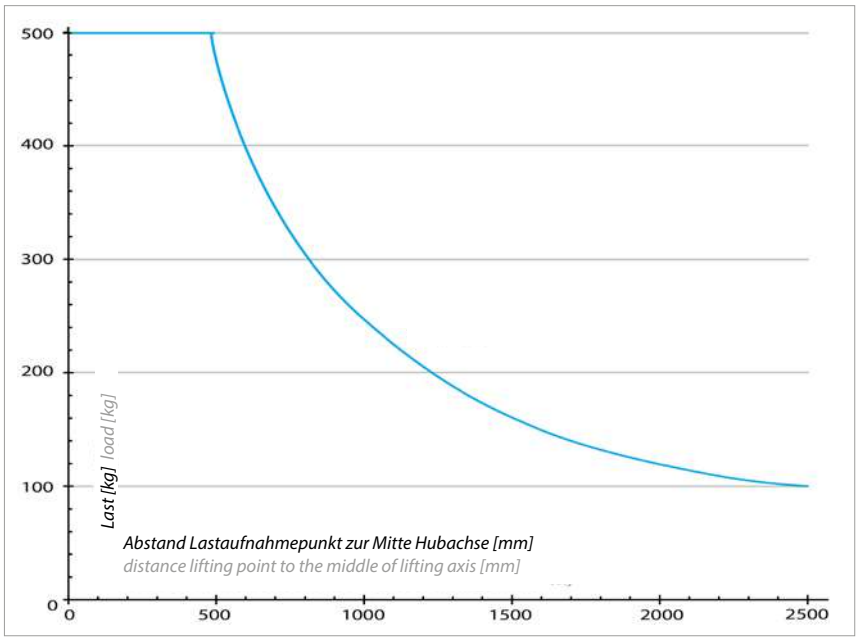

Hinweis

Nebenstehendes Diagramm zeigt beispielhaft ein Lastprofil der Hubachse move L. Die genauen Werte für eine Anwendung und das daraus resultierende Lastprofil sind über das authorisierte eepos Auslegungstool zu ermitteln.

Note

The load chart shows a load profile of the lifting axis move L only as an example. The exact values for an application and the resulting load profile are determined by the authorized eepos design tool.

PRO-LIFT SOLUTIONS

move L - einfach I

move L - simple I





Merkmale

- Modulares Baukastendesign mit kompakten Außenmaßen von 190x190 mm beim äußeren Teleskopsegment.
- Hohlkammerdesign für optimale Balance zwischen Gewicht, Steifigkeit und Stabilität.
- Schnelle Vormontage und Montage möglich durch standardisierte Bauteile wie extrudierte Profile, Lagereinheiten, etc.
- Ausführung mit Federbalancer oder elektrischem Kettenzug gemäß Kundenvorgaben.
- Die move L Hubachse ist je nach Anwendungsfall mit Drehmomentenkreuz oder/und Drehmomentenstütze oder Katzrahmen auszustatten. Insbesondere bei Schraubanwendung oder ähnlichen Fällen bei denen Torsionsmomente auftreten.

Features

- Modular construction kit design with compact outer dimensions of 190x190 mm for the outer telescopic segment.
- Hollow chamber design for optimum balance between weight, stiffness and stability.
- Quick pre-assembly and assembly possible due to standardized components such as extruded profiles, bearing units, etc.
- Version with spring balancer or electric chain hoist according to customer specifications.
- Depending on the application, the move L lifting axis has to be equipped with torque crosses and / or torque arm or trolley frame. Especially for screw applications or similar cases where torsion moments occur.

Baugröße Type	move L - einfach I move L - simple I
Max. Tragfähigkeit max. load	500 kg
Max. zulässiges Biegemoment Max. permissible bending moment	2.500 Nm
Max. Torsion um Z-Achse max. torsion to Z-axis	1.000 Nm
Segmente segments	max. 2
Antrieb drive	elektrisch/pneumatisch electrical/pneumatic

PRO-LIFT SOLUTIONS

move L - einfach II

move L - simple II

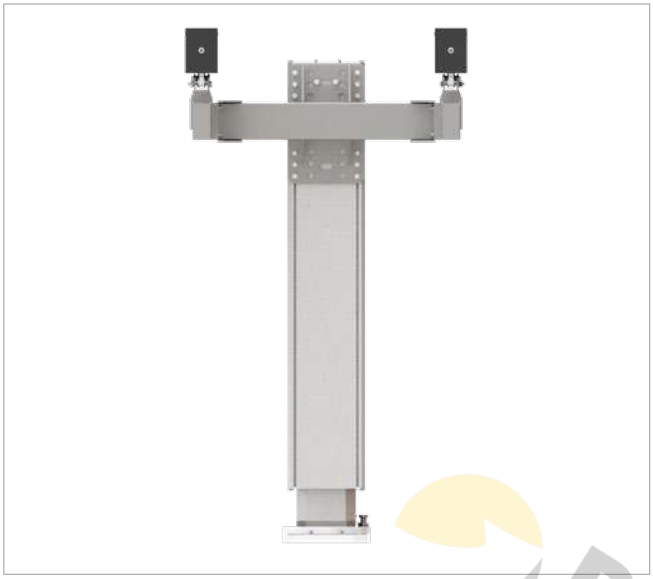



Merkmale

- Modulares Baukastendesign mit kompakten Außenmaßen von 250x250 mm beim äußeren Teleskopsegment
- Hohlkammerdesign für optimale Balance zwischen Gewicht, Steifigkeit und Stabilität
- Schnelle Vormontage und Montage möglich durch standardisierte Bauteile wie extrudierte Profile, Lagereinheiten, etc.
- Ausführung mit Federbalancer oder elektrischem Kettenzug gemäß Kundenvorgaben
- Die move L Hubachse ist je nach Anwendungsfall mit Drehmomentenkreuz oder/und Drehmomentenstütze oder Katzrahmen auszustatten. Insbesondere bei Schraubanwendung oder ähnlichen Fällen bei denen Torsionsmomente auftreten.

Features

- Modular construction kit design with compact outer dimensions of 250x250 mm for the outer telescopic segment
- Hollow chamber design for optimum balance between weight, stiffness and stability
- Quick pre-assembly and assembly possible due to standardized components such as extruded profiles, bearing units, etc.
- Version with spring balancer or electric chain hoist according to customer specifications
- Depending on the application, the move L lifting axis has to be equipped with torque crosses and / or torque arm or crab frames. Especially for screw applications or similar cases where torsion moments occur.

Baugröße Type	move L - einfach II move L - simple II
Max. Tragfähigkeit max. load	500 kg
Max. zulässiges Biegemoment Max. permissible bending moment	2.500 Nm
Max. Torsion um Z-Achse max. torsion to Z-axis	1.400 Nm
Segmente segments	max.2
Antrieb drive	elektrisch electrical

PRO-LIFT SOLUTIONS

Katzrahmen move L

Trolley frame move L

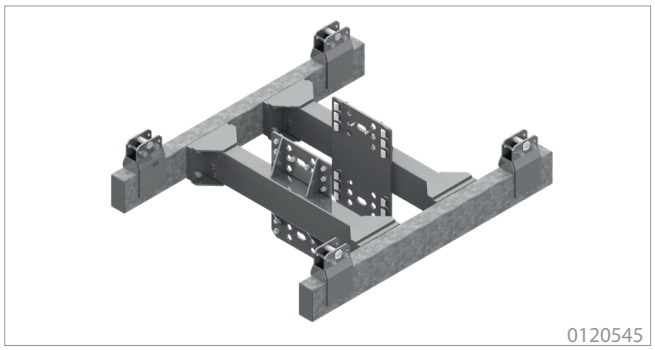

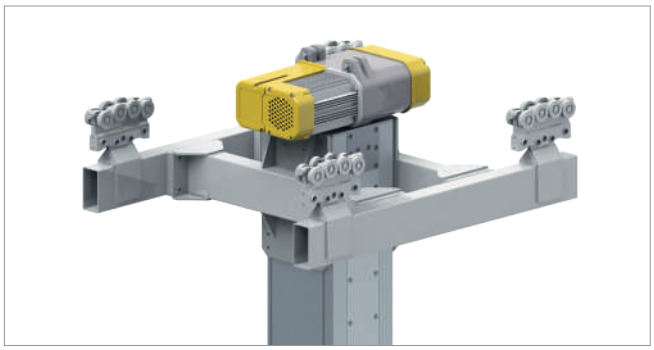

Merkmale

- Der Katzrahmen hat ein Spurmaß von 600 - 1.200 mm.
- Die Aufhängehöhe kann stufenlos angepasst werden.

Features

- The trolley has a gauge of 600 - 1,200 mm.
- The suspension height can be adjusted infinitely.

Baugröße Katzrahmen Type trolley frame	Art.-Nr. Item no.	Eigengewicht Weight
move L zweifach + einfach II move L double + simple II	0120545	75,23 kg
move L einfach I move L simple I	0120667	84,45 kg

Sicherungssysteme move

Safety systems move





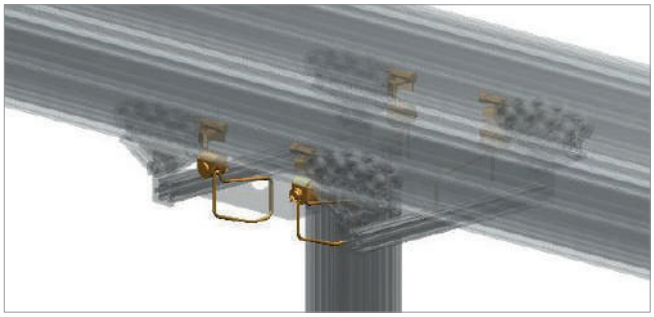

Merkmale

- Zur Sicherung der Hubachse an den Fahrwerken in dem darüber liegenden Kransystem.
- Sicherungsseil standardmäßig mit PVC-Ummantelung.

Features

- To secure the lifting axis to the trolleys in the crane system above.
- Safety rope with PVC coating as standard.

Typ Type	Art.-Nr. Item no.	Seilstärke, Seillänge Rope strength , Rope length	Eigengewicht Weight
Sicherung move S Safety system move S	0022411	8 mm, 300 mm	0,92 kg
Sicherung move L Safety system move L	0022412	8 mm, 800 mm	1,26 kg

PRO-LIFT SOLUTIONS

WILLKOMMEN IN DER *ee*world
WELCOME TO THE *ee*world

Ihr digitaler Zugang zu eepos!

Your digital access to eepos

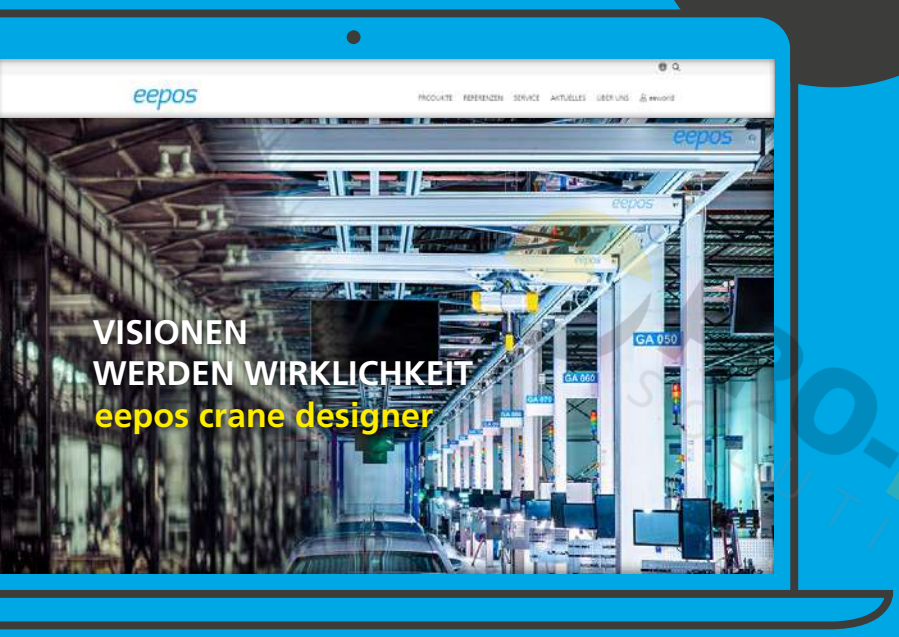

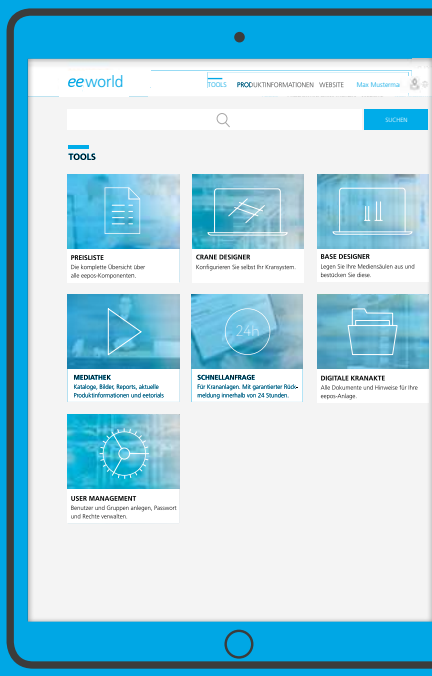

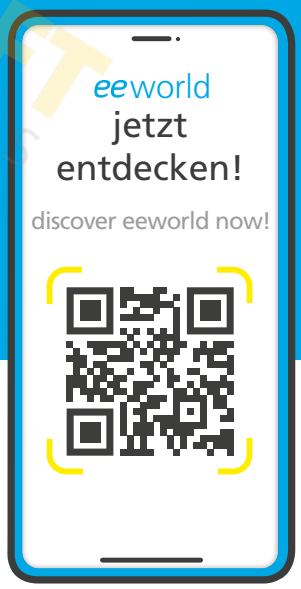

NUTZEN SIE ALLE VORTEILE
USE ALL BENEFITS

Mit Ihrer Anmeldung zur eeworld erhalten Sie kostenfreien Zugang zur digitalen Welt von eepos. Sie erhalten Zugriff auf unsere Konfigurations-Tools crane designer und base designer oder können Stücklisten direkt importieren. Hier können Sie auch CAD-Zeichnungen oder Produktinformationen herunterladen. In der digitalen Kranakte finden Sie alle wichtigen Unterlagen für ein eepos-Kransystem.

With your registration for eeworld you receive free access to the digital world of eepos. You get access to our configuration tools crane designer and base designer or you can import parts lists directly. Here you can also download CAD drawings or product information. In the digital crane file you will find all the important documents for an eepos crane system.

PRO-LIFT SOLUTIONS

EEPOS DESIGNER EEPOS DESIGNER

Unsere Konfigurations-Tools bieten Ihnen die Möglichkeit, schnell und unkompliziert an PC, Smartphone oder Tablet ein auf Ihre Bedürfnisse angepasstes Leichtkransystem oder eine Medienversorgung zu planen. Rund um die Uhr, von jedem Ort der Welt mit Internetzugang. Beide Tools überzeugen durch ihre einfache und intuitive Bedienbarkeit und Nutzerfreundlichkeit. Testen Sie selbst!

Our configuration tools offer you the possibility to quickly and easily plan a light crane system or media supply phone or tablet to plan a light crane system or media supply adapted to your needs. Anytime, from anywhere in the world online. Both tools convince with their simple and intuitive operability and user-friendliness. Test them yourself!

DIGITALE KRANAKTE DIGITAL CRANE REPORT

Hier finden Sie alle Unterlagen und Dokumentationen, die Sie für ein eepos-Kransystem brauchen. Einfach einloggen und den QR-Code abscannen und Sie finden die wichtigsten Handbücher, Montageanleitungen und weitere Informationen in verschiedenen Sprachen wie Deutsch, Englisch oder Französisch. Alles an einem Ort.

Here you will find all the documents and documentation you need for an eepos crane system. Simply log in and scan the QR code and you will find the most important manuals, assembly instructions and further information in various languages such as German, English or French. Everything in one place.

PREISLISTE PRICE LIST

Die komplette Übersicht über alle eepos-Komponenten. Mit der Möglichkeit, STEP-Dateien, CAD-Dateien oder PDFs herunterzuladen und Stücklisten zu exportieren.

The complete overview of all eepos components. With the option of downloading STEP files, CAD files or PDFs and exporting parts lists.

SCHNELLANFRAGE EXPRESS REQUEST

Sie möchten kurzfristig ein Angebot für ein Aluminium-Kransystem? Dann ist unser Schnellanfrage-Tool genau das Richtige für Sie! In weniger als 5 Minuten geben Sie die Grundwerte Ihrer geplanten Anlage ein. Innerhalb von 24 Stunden erhalten Sie von uns eine Rückmeldung und für Standardanlagen sogar ein Angebot per Mail.

You would like an offer for an aluminium crane system at short notice? Then our quick enquiry tool is just the right thing for you! In less than 5 minutes, you enter the basic values of your planned system. Within 24 hours, you will receive feedback from us and, for standard systems, even an offer by e-mail.

MEDIATHEK MEDIA CENTER

Sie suchen unseren Gesamtkatalog oder interessieren sich für einen Produktflyer oder einen Referenzbericht? Unsere Mediathek bietet Ihnen alle eepos-Publikationen zum Durchblättern oder als Download. Darüber hinaus finden Sie hier alle Produktinformationen und eetorials.

Are you looking for our complete catalogue or are you interested in a product flyer or a reference report? Our media center offers you all eepos publications to browse through or download. In addition, you will find all product information and eetorials here.

PRODUKT-NEWS PRODUCT NEWS

Hier erfahren Sie, was für Sie als Kunde und Partner wichtig und neu ist. Wir stellen Ihnen aktuelle Produkt- und Schulungsvideos, Datenblätter und Informationen zu Komponenten und Baugruppen zur Verfügung, damit Sie immer auf dem neusten Stand der Technik sind.

Here you can find out what is important and new for you as a customer and partner. We provide you with current product and training videos, data sheets and information on components and assemblies so that you are always up to date with the latest technology.

HIER GEHT´S ZUR *ee*world.
MELDEN SIE SICH NOCH HEUTE AN!
CLICK HERE FOR EEWORLD. REGISTER TODAY!

CRANE DESIGNER

Mit dem eepos crane designer können Sie schnell und effizient Einträger- oder Zweiträgerkransysteme für Ihren individuellen Bedarf konfigurieren, rund um die Uhr, von jedem Ort der Welt mit Internetzugang. Der eepos crane designer überzeugt durch seine einfache und intuitive Bedienbarkeit, bei der im Hintergrund sowohl komplexe Berechnungen zu Festigkeit, Gebrauchstauglichkeit und Materiallebensdauer durchgeführt werden als auch Prozesse zur Kostenoptimierung der Gesamtanlage in den Konfigurationsprozess mit einfließen.

With our eepos crane designer you can quickly and efficiently configure single or double girder crane systems for your individual needs, everytime, from anywhere in the world online. The eepos crane designer convinces with its simple and intuitive operation, in which complex calculations on strength, serviceability and material service life are carried out in the background as well as processes for cost optimisation of the entire system are included in the configuration process.

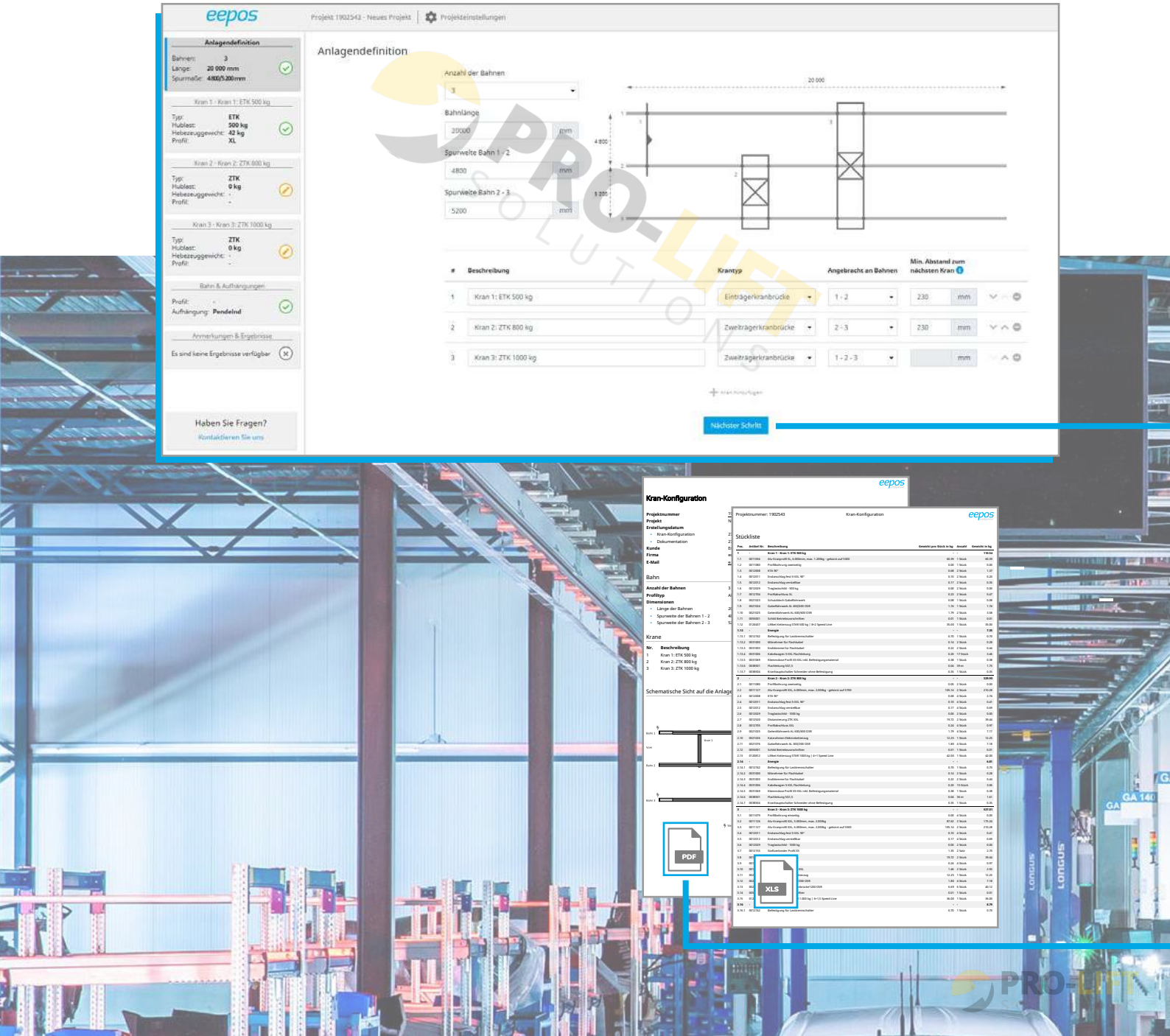

DIE VORTEILE DES EEPOS CRANE DESIGNER

TECHNISCHE FEATURES

Mit dem eepos crane designer sind Konfigurationen von Einträgerbrücken, Zweiträgerbrücken, Teleskop- und hochgesetzten Brücken einfach und schnell möglich:

- Reaslistische Auslegung und Projektierung von mehreren Kranbrücken auf bis zu 3 Bahnen.
- Schnelle Anbindung eines Standard-Elektrokettenzuges oder Angabe der relevanten Werte für ein eigenes Hebezeug.
- Einfaches Einbinden der marktüblichen Energieversorgungsarten wie Kabelschlepp, Energiekette, Schleifleitung oder Pneumatik.
- Kontinuierliche Berechnung und Anzeige aller relevanten Parameter und wirksamen Kräfte zu Festigkeit, Gebrauchstauglichkeit und Betriebsfestigkeit in Echtzeit.
- Eine PDF-Zusammenfassung mit 2D-Zeichnung, Stückliste, Preisinformation und technischer Beschreibung steht Ihnen für jede Krananlage zum Download bereit.

KONSEQUENT BENUTZERFREUNDLICH

Der crane designer kann weltweit über einen Standard-Webbrowser aufgerufen werden. Ein Zugang für alle eepos-Applikationen.

- Anlage und Verwaltung aller Projekte in einem nicht-öffentlichen Bereich und Nutzung des eepos crane designers als Projekttool.
- Klar strukturierte Benutzeroberfläche mit Anzeige des aktuellen Status´ der Kranauslegung in Echtzeit und umfangreichen Eingabemöglichkeiten für detaillierte Zusatzinformationen.

JEDERZEIT SICHER UND VERFÜGBAR

- Berechnungen und Aktualisierung des gesamten crane designers nach neuesten geltenden Normen und Sicherheitsalgorithmen.
- Verwaltung aller Projektdaten auf eigenen eepos-Servern mit umfangreichen Sicherheitsvorkehrungen.
- Möglichkeit der direkten Weiterverarbeitung aller Projektdaten.

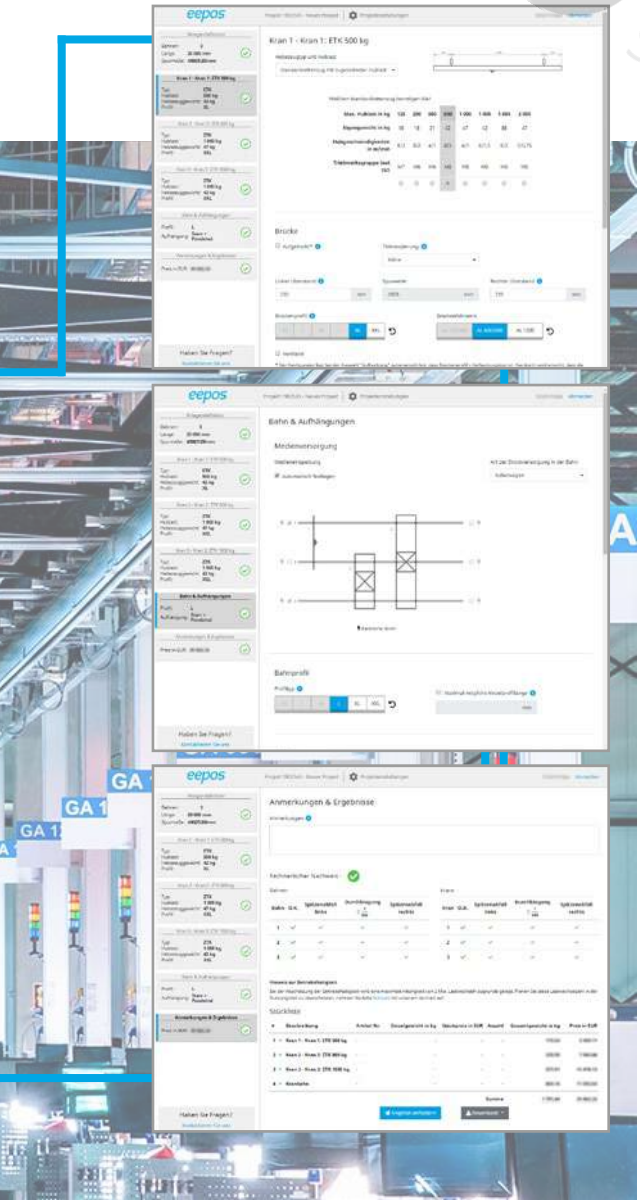

ADVANTAGES OF THE EEPOS CRANE DESIGNER

TECHNICAL FEATURES

With the eepos crane designer single girder cranes, double girder cranes, telescopic and elevated crane bridges are quickly and easily to configure:

- Realistic design and project planning of several crane bridges on up to 3 runways.
- Fast connection of a standard electric chain hoist or indication of the relevant values for your own hoist.
- Simple integration of the commercially available types of power supply such as cable towing, energy chain, conductor line or pneumatics.
- Continuous calculation and display of all relevant parameters and effective force on strength, serviceability and fatigue strength in real time.
- A PDF summary with 2D drawing, parts list, price information and technical data is available for each crane system.

CONSISTENTLY USER-FRIENDLY

The eepos crane designer can be accessed worldwide via a standard web browser. One access for all eepos-applications.

- Design and administration of all projects in a non-public area and use of the eepos crane designer as project tool.
- Clearly structured user interface with display of the current status of the crane design.
- Real time and extensive input options for detailed additional information.

SAFE AND AVAILABLE AT ANY TIME

- Calculations and updatig of the entire crane designer according to latest valid standards and safety algorithms.
- Administration of all project data on own eepos servers with extensive security precautions.
- Possibility of direct further processiing of all project data.

Deutschland

eepos GmbH
Zum Scherbusch 1
51674 Wiehl
GERMANY

Tel.: +49 2261 54637-0
Fax: +49 2261 54637-29
Mail: info@eepos.de

Spanien

eepos Iberia
Parque empresarial Neinor
Edificio 8 - naver 7
28880 Meco Madrid
SPAIN
Tel.: +34 647 57 68 25
Mail: m.suarez@eepos.es

Frankreich

Ansprechpartner für Frankreich:
Michel Schwartz
FRANCE

Tel.: +33 6 20 30 64 63
Mail: m.schwartz@eepos.de

USA

eepos US, LLC
4690 Hammermill Road, Suite A
Tucker, GA 30084
USA

Tel.: +1 470-719-8698
Mail: request@eepos.us
m.neto@eepos.de

Mexiko

eepos Cranes Mexico S. de R.L. de C.V
Calle Lázaro Cárdenas No. 1614, Int. 11
San Francisco Ocotlán, Puebla
MEXICO

Tel.: +52 24 91 62 02 075
Mail: m.osorio@eepos.mx



» Über 160 Mitarbeiter weltweit
Over 160 employees worldwide

» Niederlassungen nah beim Kunden
Subsidiaries close to the customer

Damit eepos seinen hervorragenden Service und die Kundennähe auch weltweit einhalten kann, haben wir eine globale Präsenz von Niederlassungen aufgebaut.

To ensure that eepos can meet its short delivery times worldwide, eepos has established a global presence of subsidiaries.

Brasilien

eepos do Brasil Ltda.
Rua Alfredo Pinto, 1870
83.065-150, Sao José dos Pinhais, PR
BRASIL

Tel.: +55 41 3551-0347
Mail: murilo@eepos.com.br

Türkei

eepos alümínyum ray
Sİstemlerİ san. ve tİc. ltd. ŞTİ
Organize Sanayi Bölgesi
75. Yıl Cad. Demirciler Sitesi
B Blok No:14, Nilüfer/Bursa
TURKEY
Tel.: +90 224 243 6090
Fax: +90 224 243 6091
Mail: fabio.geremia@eepos.com.tr

Südafrika

eepos South Africa
35 Harrower Road, North End
Port Elizabeth
Eastern Cape
SOUTH AFRICA

Tel.: +27 413914752
Mail: j.siddall@eepos.co.za

PRO-LIFT SOLUTIONS

Italien

eepos Italia
Via S. Luigi, 13/b
10043 Orbassano (To)
ITALIA

Tel.: +39 011 90 63 005
Fax: +39 011 90 16 462
Mail: mauro.ferrero@mibaexpert.com

Ungarn

eepos Hungaria Kft.
Almafa u. 4.
H-9027 Györ
HUNGARY

Tel.: +36 96 322 521
Mobile: +36 30 299 4308
Mail: mail-hu@eepos.hu

Polen

Ansprechpartner für Polen:
Paweł Kasperczyk
Siarczanoqórska 45
30-698 Kraków
POLSKA

GSM: +48 608 57 57 07
Mail: p.kasperczyk@eepos.de

eepos ist weltweit für Sie da!

eepos worldwide for you!

China

eepos Shenzhen Inc.
Floor 3, 1 Building. 100,
Wenxiang East Road, Songjiang district
201613 Shanghai
CHINA

Tel.: +86 21 37011090
Fax: +86 21 37011080
Mail: dong@eepos.asia

Indonesien

PT. Green Plus Indonesia
Jl. Jababeka XVIIB Blok U No.7C,
Kawasan Industri Jababeka,
Harja Mekar, Cikarang Utara,
Bekasi, Jawa Barat, Indonesia 17530

Tel.: +62 21 89326526
Mobile: +62 813 98611519
Mail: terashima@gnplus.com

Vietnam

Green Plus Vietnam Co.,Ltd
24 Dao Tri Street,
Phu My Ward,
District 7, HCM City
VIETNAM

Mobile: +84 3 8126958
Tel.: +84 38126958
Mail: duong@gnplus.com

Indien

Ansprechpartner für Indien:
Himanshu Jadhav
Shed No. 1, A/P. Velu,
Pune-Bangalore Highway,
Tal. Bhor, Dist. Pune – 412205,
Maharashtra, INDIA

Tel.: +91 7722095862
Mail: info@eeposcranes.co.in

Thailand

eepos (Thailand) Co., Ltd.
Room 2, No.29/10, Moo.7, Soi Pooncharoen,
Bangna-Trad Road, Tambon Bangchalong,
Amphur Bangphli, Samutprakan Province,
10540 THAILAND

Tel.: +66 02 0198156
Mobile: +66 097 2502218
Mail: m.beisswenger@eepos.asia

Japan

eepos Japan Inc.
2-13, 1-Chome Katamachi,
Miyakojima-Ku Osaka
JAPAN

Tel.: +81 66351 8092
Fax: +81 66351 9744
Mail: kozako@eepos.asia

one

Der Aluminium-Systembaukasten bis 2.000 kg.

Der Maßstab für Leichtlauf und Ergonomie.

The aluminium modular system for loads up to 2,000 kg.

The benchmark for smooth running and ergonomics.

nano

Der Aluminium-Schienensystembaukasten bis 75 kg.

Für Werkbänke und Arbeitsstationen. Erweiterbar. Ergonomisch.

The aluminium modular system for loads up to 75 kg.

For workbenches and workstations. Expandable. Ergonomically.

move

Hubachsen im Baukasten. Leicht. Präzise. Erfolgreich.

The modular system for lifting axes. Easy. Precise. Successful.

base

Die Energiesäule für Arbeitsplätze, Fertigungsstrassen und Montageinseln..

The energy column for workplaces, production lines and mounting islands.

PRO-LIFT SOLUTIONS

eepos GmbH
Zum Scherbusch 1
51674 Wiehl
Deutschland

+49 2261 54637-0
info@eepos.de

www.eepos.de

eepos GmbH

Mit dem eepos Aluminium-Systembaukasten werden Flächenkrananlagen aufgebaut, deren herausragendes Merkmal der verklemmungsfreie Leichtlauf für größtmögliche Ergonomie und Energieeffizienz ist. Seit 2006 liefert eepos den umfangreichsten am Markt verfügbaren Aluminium-Systembaukasten und bietet eine Langzeitgarantie von bis zu 5 Jahren.
Die eepos GmbH entwickelt, fertigt und montiert in Wiehl bei Köln. Zum Service gehören Auslegung und Projektierung, weltweite Montage und Inbetriebnahme der eepos Anlagen.

Suspended crane systems for hoists and handling units, built up with eepos aluminium modular construction components, are especially successful through the smooth running, which improves ergonomics and energy efficiency. Since 2006 eepos supplies aluminium crane systems with the widest range on the market together with a long life warranty, negotiable up to 5 years.
The eepos GmbH designs products, manages projects and mounts crane systems in Wiehl, which is in the vicinity of Cologne. eepos services include designing, project management, worldwide assembly and load testing of all eepos aluminium crane systems.

M0050101-2112

PRO-LIFT SOLUTIONS